‘20

СКЛАДСКИЕ СТЕЛЛАЖИ G50

опытный завод

МИКРОН

СОДЕРЖАНИЕ - CONTENTS

Фронтальный стеллаж (front shelving) 3

- Общие сведения (general information) 4
- Грузоподъемность рамы (frame load capacity) 7
- Грузоподъемность балок (beam load capacity) 9
- Грузоподъемность балок поперечных (cross beam load capacity) 13
- Параметры размещения груза в секции (cargo distribution on beams) 14
- Параметры размещения поддонов на балках - (parameters of placing the pallets on beams) 15

Полочный стеллаж (long span shelving) 17

- Общие сведения (general information) 18
- Грузоподъемность балок (beam load capacity) 20
- Комплектация полок на балках MGK (shelves set for MGK beams) 22
- Комплектация пожарозащитных полок на балках MGK (fire protection shelves set for MGK beams) 23
- Грузоподъемность полок (shelf load capacity) 24

Глубинный стеллаж (drive-in shelving) 25

- Общие сведения (general information) 26
- Грузоподъемность ложементов (lodgements load capacity) 29
- Грузоподъемность рамы (frame load capacity) 30
- Параметры размещения груза на ложементах (cargo distribution on lodgements) 33
- Схема стеллажа по глубине канала, схема расположения ложементов и элементов защиты (rack arrangement as per compartment width, layout of lodgements and frame protection) 34
- Схема расположения стволового канала (layout of interconnection channel) 40

Мезонинный стеллаж (multilevel shelving) 41

- Общие сведения (general information) 42
- Грузоподъемность настила (decking load capacity) 44
- Ворота (gate) 45
- Балка MGK с уголком под настил - MGK beam with an angle element for decking 47
- Лестница и ограждение лестницы (stair and stair barriers) 48

Технические спецификации (data sheets) 49

- Комплектация рам фронтального, полочного и мезонинного стеллажа (frame set for front, long-span and multilevel shelving) 50
- Комплектация рам глубинного стелажа (frame assembly of drive-in shelvin) 57
- Стойки (uprights) 70
- Вставка соединительная, удлинитель стойки, подпятник (connecting insert, upright extension, foot step) 72
- Подпятники, пластина выравнивающая (foot steps, levelling plate) 73
- Пластина разгружающая (loading plate) 74
- Пластина разгружающая, горизонталь (loading plate, horizontal piece) 75
- Горизонтали (horizontal pieces) 76
- Фланец, диагонали (flange, diagonal pieces) 77
- Диагонали, кронштейн диагонали (diagonal pieces, diagonal piece bracket) 78
- Балки MG (beams MG) 79
- Балки MGB (beams MGB) 81
- Балки MGH (beams MGH) 83
- Балки облегченная MG, 3 зацепа (ligth-load beams MG, 3 hooks) 84
- Балки MG и MGB, 3 зацепа (beams MG and MGB, 3 hooks) 85

СОДЕРЖАНИЕ - CONTENTS

- Балки MRK (beams MRK) 86
- Балки MGK (beams MGK) 87
- Балка mgk с уголком под настил (mgk beam with an angle element for decking) 88
- Балки поперечные (cross beams) 89
- Настил ДСП, настил сетчатый на балку MG (wood chip board, wire mesh decking for MG beam) 90
- Настил сетчатый несущий, каркас продольный, полка наклонная, полка 30 (mesh supporting decking, longitudinal supporting structure, inclined shelf, shelf 30) 91
- Полки (shelves) 92
- Полки пожарозащитные (fire protection shelves) 93
- Ложемент, соединитель ложементов (lodgement, connector of lodgements) 94
- Кронштейны ложемента (lodgement brackets) 95
- Соединитель спареного ряда; балка поперечная внешняя (connector of adjacent rows; external cross beam) 97
- Мезонинные стеллажи (multilevel shelvings) 98

Аксессуары (accessories) 105

- Защита рамы (frame protection) 110
- Защита рамы, бампер навесной (frame protection, hanging bumper) 111
- Защита рамы угловая (corner frame protection) 112
- Защита передняя, защита передняя усиленная (front protection, reinforced front protection) 113
- Опора бруса защиты, брус защиты (protection bar support, protection bar) 114
- Ограничитель поддона нижний , ограничитель торцевой, лоток ложемента (pallet lower barrier, end barrier, lodgement guide) 115
- Соединитель спаренного ряда, фиксатор секции торцевой (connector of adjacent rows, head section lock) 116
- Элементы устойчивости и ограничения (stability and protection elements) 117
- Балка стеновых панелей, паллетостоп (wall panels beam, pallet stopper) 118
- Соединитель для ремонта стойки (connector for upright repair) 119
- Разделители на балку (beam dividers) 125
- Крюк на балку, крюк на стойку, панель торцевая сетчатая (hook for beam, hook for the upright, wire mesh head panel) 126
- Стенка задняя сетчатая, ограждение сетчактое, ограждение сплошное на балку MGK (wire mesh back panel , wire mesh barrier, solid barrier 75 on MGK beam) 127
- Разделители на полку (shelf dividers) 128
- Разделители и ограничители на полку (dividers and limiters on a shelf) 131
- Разделитель, комплект крепления дверного полотна, держатель катушек (divider with key, door panel locking kit for upright, coil holder) 132
- Табличка информационная, консоль торцевая (information board, head console) 133
- Консоль торцевая, профиль балки MG (head console, MG beam profile) 134
- Экспозиторы для плитки (tiles displays) 137
- Освещение (lights) 139

Автоматизированные системы хранения (Automated storage systems) 141

- Общие сведения (general information) 142
- Параметры размещения груза на рельсах (cargo distribution on rails) 144
- Элементы стеллажа (elements of shelving) 145
- Устройство автоматизированной обработки грузов (device for automated cargo handling)....149

Предметный указатель (index file) 150

ФРОНТАЛЬНЫЙ СТЕЛЛАЖ

FRONT SHELVING

ОБЩИЕ СВЕДЕНИЯ - GENERAL INFORMATION

Фронтальные стеллажи являются самой популярной и эффективной стеллажной системой для хранения как однородных, так и разнородных грузов на поддонах.

Стеллажи состоят из вертикальных рам и горизонтальных балок различной длины, комплектуются фиксаторами, предохраняющими горизонтальные балки от случайного выбивания их вилами погрузчика.

Фронтальные стеллажи устанавливаются в линию неограниченной длины, с любым количеством ярусов и возможностью регулирования балок по высоте с шагом 50 мм.

Стеллажи с фронтальной загрузкой обеспечивают свободный доступ к каждому поддону, их устанавливают в одинарные или спаренные ряды, что позволяет лучше организовать хранение товара и эффективно использовать складскую площадь за счет заполнения склада по высоте.

На стеллажах обычно размещают 2 основных типа поддонов - европоддон EUR (800x1200x150 мм) и финский поддон FIN (1000x1200x150 мм).

Фронтальными стеллажами оснащаются логистические центры и терминалы, складские комплексы, распределительные центры торговых компаний и склады предприятий.

Стеллажи обладают высокой несущей способностью, рассчитываются на различные нагрузки (до 5 тонн на пару балок и до 30 тонн на секцию).

Фронтальные стеллажи являются основой мезонинных конструкций.

Front shelving is the most popular and effective shelving system for storing both similar and different goods on the pallets.

The racks consist of vertical frames and horizontal beams of various length, they are equipped with locks protecting horizontal beams from accidental knock-out by forklift trucks.

Front shelving is installed in line of unlimited length with any number of tiers and with ability to adjust the beams in height with 50 mm pitch.

Racks with front loading ensure free access to each pallet, they are installed in single or double rows, that provides a better organization of goods storage and effective use of the warehouse area through filling the warehouse in height.

Usually two main types of pallets are placed on the racks – Europallet EUR (800x1200x150 mm) and Finnish pallet FIN (1000x1200x150 mm).

Front shelving is used to equip logistics centers and terminals, warehouse complexes, distribution centers of trading companies and enterprise warehouses.

The racks have high load-bearing capacity, they are calculated for various loads (from 5 tons per a pair of beams and up to 30 tons per a section).

Front shelving is the basis of multilevel constructions.

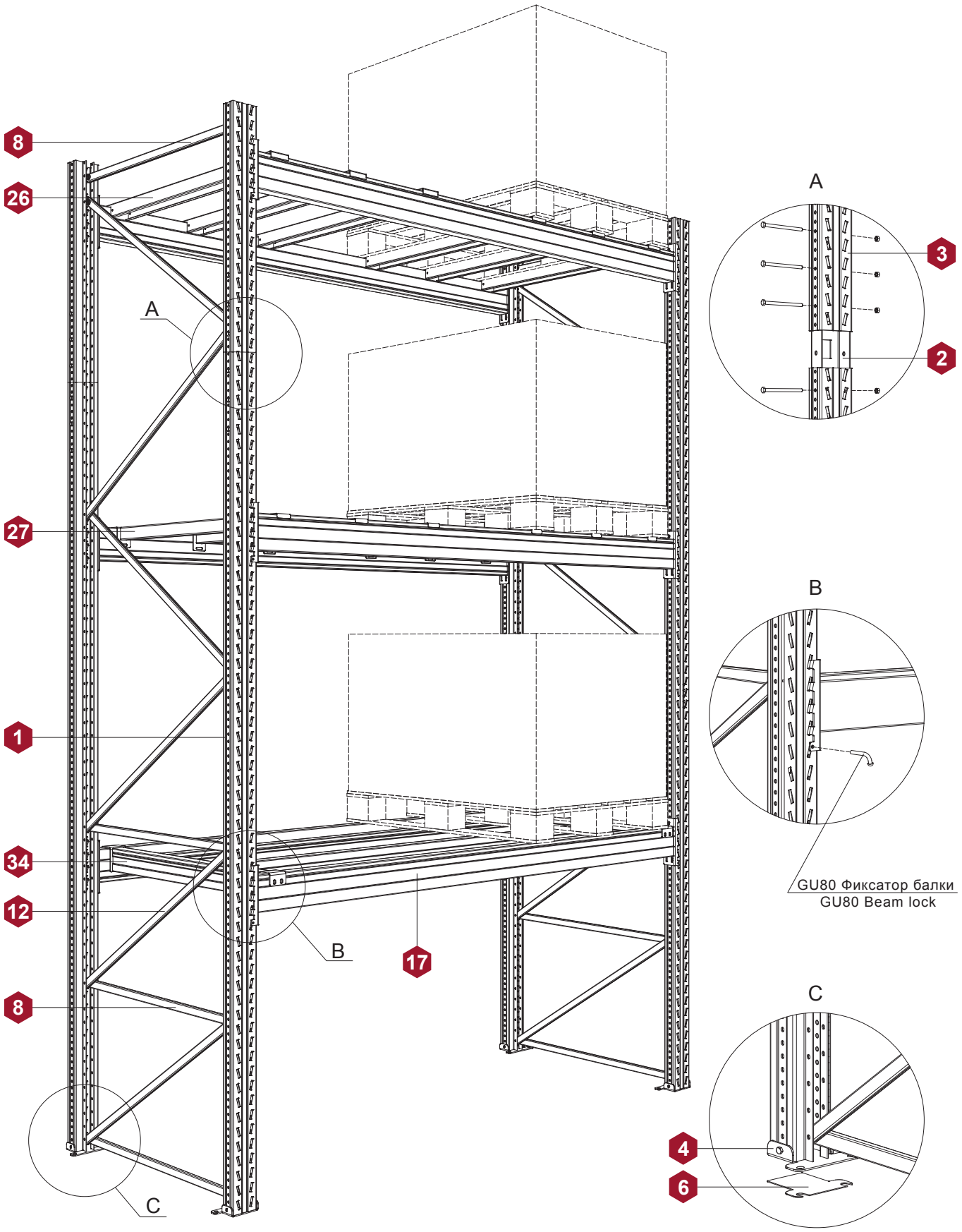

Изделия с указанными номерами позиций изображены на стр. 70-91.
Products with the indicated item numbers are shown on p. 70-91.

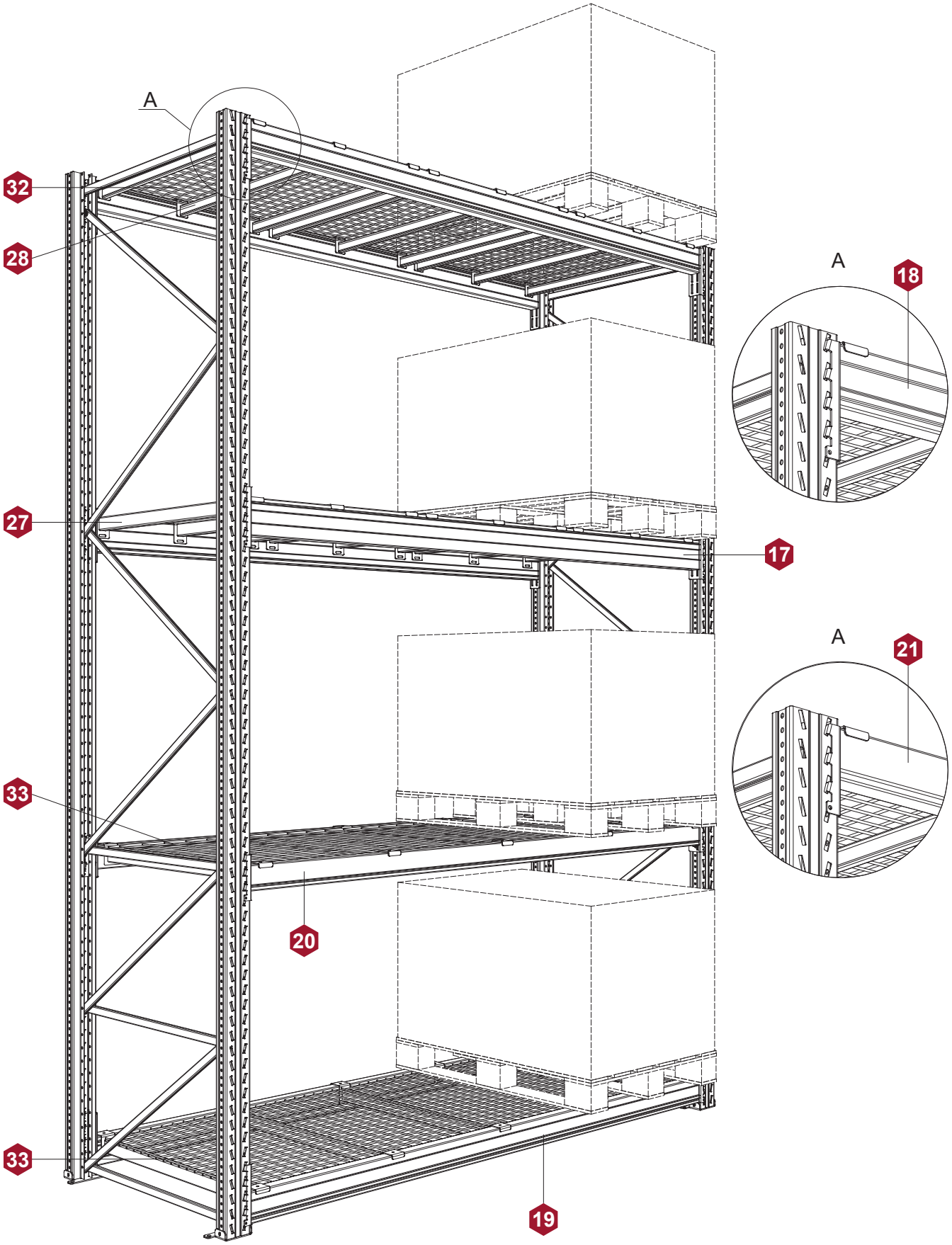

Изделия с указанными номерами позиций изображены на стр. 70-91.
Products with the indicated item numbers are shown on p. 70-91.

ГРУЗОПОДЪЁМНОСТЬ РАМЫ - FRAME LOAD CAPACITY

Грузоподъёмность рамы зависит от максимального расстояния между ярусами балок или расстояния от пола до первого яруса. При увеличении расстояния между ярусами грузоподъемность рамы снижается.

Frame load capacity depends on the maximum distance between the beam levels or on the distance from the floor to the first level. When increasing the distance between the levels the frame load capacity decreases.

МАКСИМАЛЬНО ДОПУСТИМАЯ ГРУЗОПОДЪЁМНОСТЬ РАМЫ (СТОЙКИ ИЗ СТАЛИ Ст3 ГОСТ 16523-97), КГ
FRAME MAXIMUM SAFE LOAD CAPACITY (UPRIGHTS FROM SREEL St3 GOST 16523-97), KG

Сечение стойки - Upright section	S, mm	Расстояние между ярусами hmax, мм - Distance between beam decks hmax, mm						
		1000	1250	1500	1750	2000	2250	2500
70 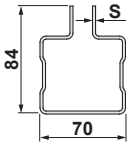	1,5	10 500	10 300	10 100	9 900	9 700	9 400	9 100
	2,0	13 400	13 100	12 800	12 400	12 200	11 800	11 500
	2,5	16 900	16 500	16 100	15 700	15 300	14 800	14 300
85 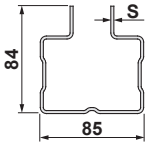	1,5	12 000	11 700	11 500	11 200	10 900	10 600	10 100
	2,0	15 400	15 100	14 800	14 500	14 100	13 800	13 400
	2,5	18 900	18 500	18 200	17 800	17 500	17 100	16 800
100 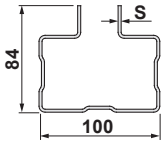	2,0	17 300	16 900	16 600	16 300	16 000	15 700	15 300
	2,5	21 700	21 300	20 800	20 300	19 900	19 500	19 000
120 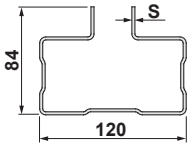	2,0	20 000	19 700	19 300	19 000	18 500	18 100	17 600
	2,5	25 000	24 500	24 000	23 500	23 000	22 600	22 200

Стойки с толщиной металла **1,5** мм **не применять** в рамах выше **6** м.
Рамы из стоек с толщиной металла **1,5** мм **не применять** под балки грузоподъемностью более **1600** кг.

Frames higher than **6** m with upright wall thickness **1,5** mm **are not allowed**.
Frames from uprights with metal thickness **1,5** mm **are not to be used** with beams more than **1600** kg of load capacity.

Пример расчета:

Calculation example:

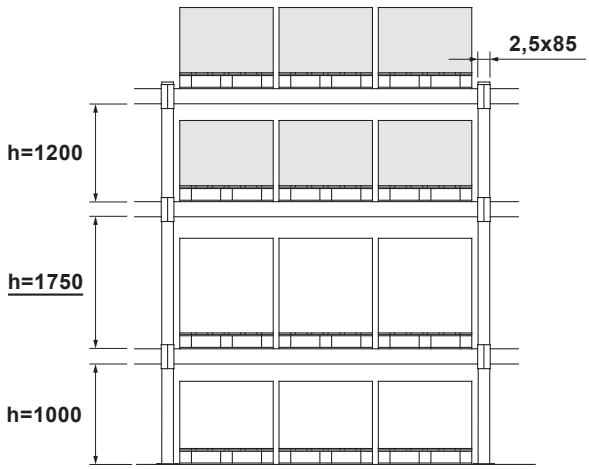

h 1750 max = 17 800 kg

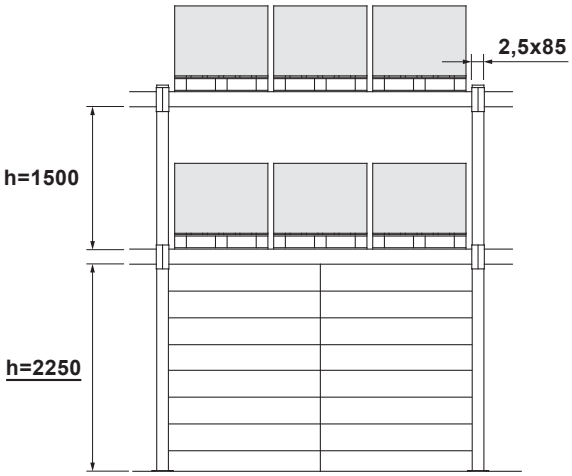

h 2250 max = 17 100 kg

ГРУЗОПОДЪЁМНОСТЬ РАМЫ - FRAME LOAD CAPACITY

Грузоподъёмность рамы зависит от максимального расстояния между ярусами балок или расстояния от пола до первого яруса. При увеличении расстояния между ярусами грузоподъемность рамы снижается.

Frame load capacity depends on the maximum distance between the beam levels or on the distance from the floor to the first level. When increasing the distance between the levels the frame load capacity decreases.

МАКСИМАЛЬНО ДОПУСТИМАЯ ГРУЗОПОДЪЁМНОСТЬ РАМЫ (СТОЙКИ ИЗ СТАЛИ S355MC EN10149-2), КГ
FRAME MAXIMUM SAFE LOAD CAPACITY (UPRIGHTS FROM SREEL S355MC EN10149-2), KG

Сечение стойки - Upright section	S, mm	Расстояние между ярусами hmax, мм - Distance between beam decks hmax, mm						
		1000	1250	1500	1750	2000	2250	2500
70 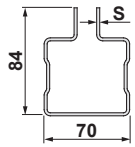	2,0	16 000	15 700	15 300	14 800	14 600	14 100	13 800
	2,5	20 200	19 800	19 300	18 800	18 300	17 700	17 100
85 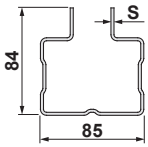	2,0	18 400	18 100	17 700	17 400	16 900	16 500	16 000
	2,5	22 600	22 200	21 800	21 300	21 000	20 500	20 100
100 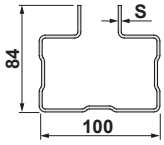	2,0	20 700	20 200	19 900	19 500	19 200	18 800	18 300
	2,5	26 000	25 500	24 900	24 300	23 800	23 400	22 800
120 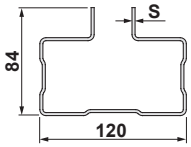	2,0	24 000	23 600	23 100	22 800	22 200	21 700	21 100
	2,5	30 000	29 400	28 800	28 200	27 600	27 100	26 600

Пример расчета:
Calculation example:

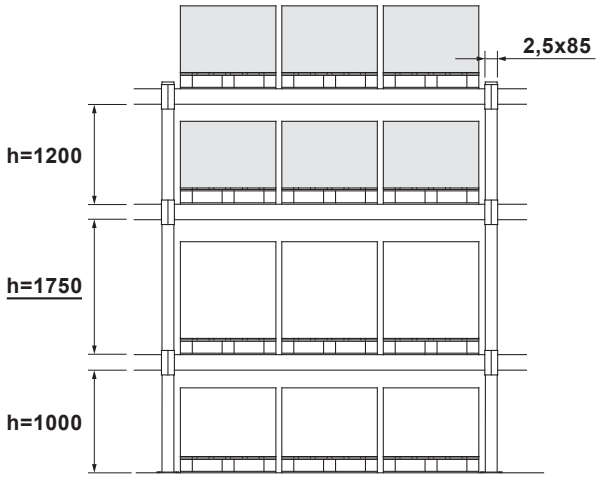

h 1750 max = 21 300 kg

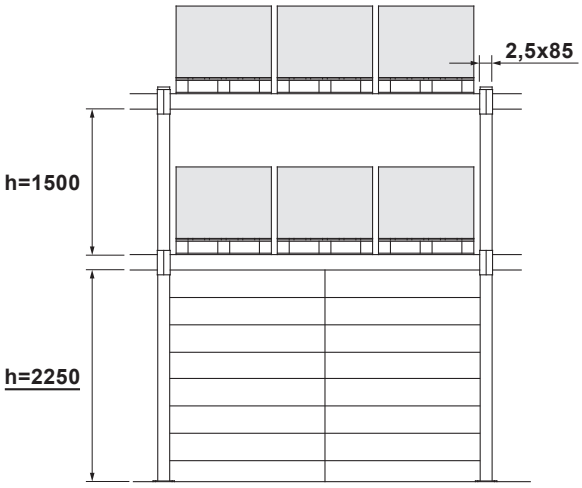

h 2250 max = 20 500 kg

ГРУЗОПОДЪЁМНОСТЬ БАЛОК - BEAM LOAD CAPACITY

Максимально допустимая грузоподъёмность пары балок рассчитана при условии равномерного распределения статической нагрузки и зависит от сечения профиля и длины балки.

Maximum safe load of beam pair is calculated at condition of even static load and depends on profile cross-section and beam length.

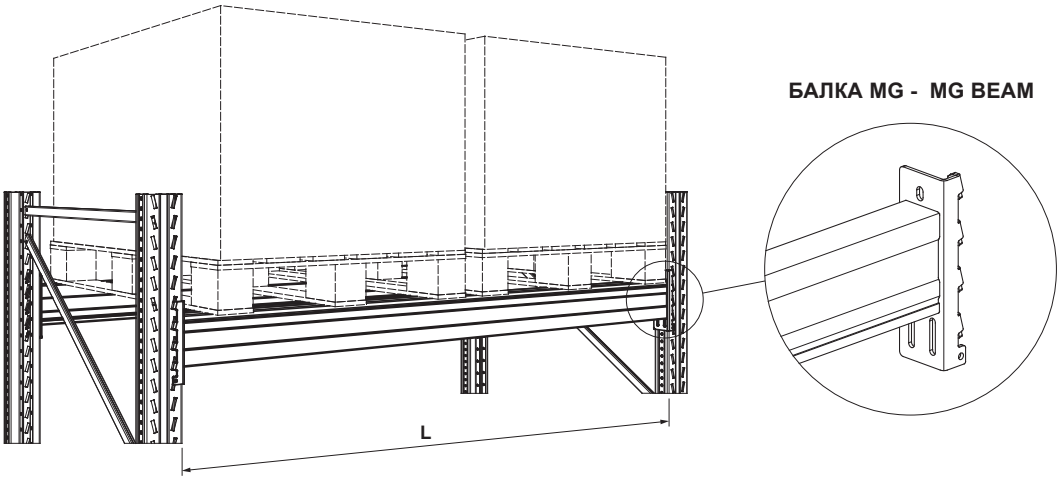

МАКСИМАЛЬНО ДОПУСТИМАЯ ГРУЗОПОДЪЁМНОСТЬ ПАРЫ БАЛОК MG, КГ
MAXIMUM SAFE LOAD CAPACITY OF MG BEAM PAIR, KG

Длина балки **L**, мм - Beam length **L**, mm	Профиль балки - Beam profile				
	50, 90, 1,2	50, 90, 1,5	50, 90, 2,0	50, 110, 1,5	50, 110, 2,0
	90x50	**90x50**	**90x50**	**110x50**	**110x50**
1250	3 820	4 960	5 000	5 000	5 000
1330	3 590	4 660	5 000	5 000	5 000
1800	2 650	3 440	3 900	4 500	5 000
2000	2 390	3 150	3 500	4 050	4 500
2500	1 910	2 200	2 800	3 240	3 900
2660	1 620	2 040	2 640	3 030	3 740
2700	1 600	2 010	2 600	3 000	3 700
3000	1 380	1 760	2 100	2 010	2 700
3300	1 170	1 520	1 760	1 830	2 450
3600	960	1 290	1 500	1 680	2 280

Возможно изготовление балок с шагом 1 мм, длиной до 4500 мм. Информация по грузоподъёмности балок других размеров предоставляется по запросу.

It's possible to produce beams with 1mm pitch and up to 4500 mm long. The information on load capacity of different size beams is available upon request.

ВНИМАНИЕ! Если в раме применяются стойки из металла толщиной **1,5** мм, максимально допустимая грузоподъемность пары балок ограничивается до **1600** кг. Суммарная грузоподъёмность ярусов стеллажа одной секции не должна превышать максимально допустимую грузоподъёмность рамы (см. стр. 7, 8).

If frames with uprights **1,5** mm thick are used the maximum load per one level should not exceed **1600** kg. Total loading capacity of all levels of one section should not exceed maximum safe loading capacity of frame (see page 7, 8).

ГРУЗОПОДЪЁМНОСТЬ БАЛОК - BEAM LOAD CAPACITY

Максимально допустимая грузоподъёмность пары балок рассчитана при условии равномерного распределения статической нагрузки и зависит от сечения профиля и длины балки.

Maximum safe load of beam pair is calculated at condition of even static load and depends on profile cross-section and beam length.

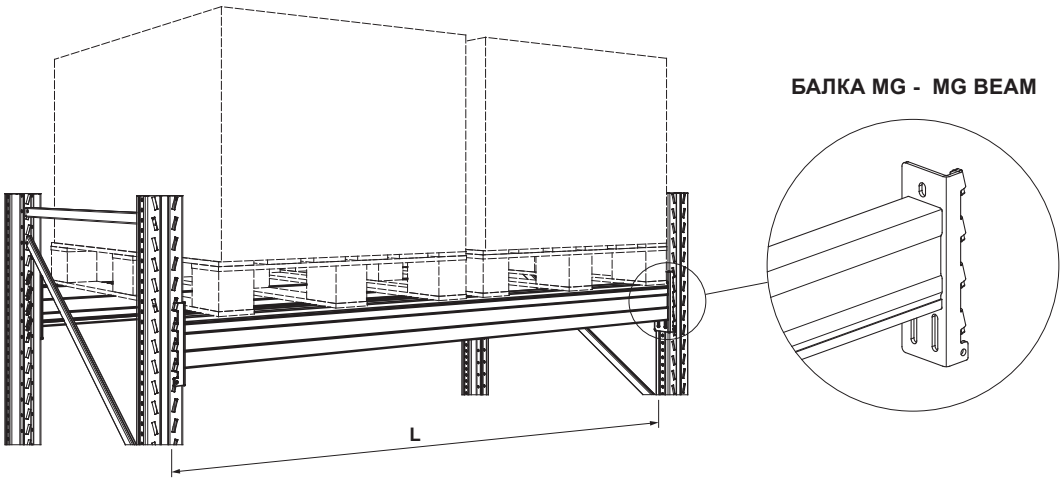

МАКСИМАЛЬНО ДОПУСТИМАЯ ГРУЗОПОДЪЁМНОСТЬ ПАРЫ БАЛОК MG, КГ
MAXIMUM SAFE LOAD CAPACITY OF BEAM PAIR MG, KG

Длина балки **L**, мм - Beam length **L**, mm	Профиль балки - Beam profile					
	50, 120, 1,5	50, 130, 1,5	50, 130, 2,0	50, 150, 1,5	50, 160, 1,5	50, 160, 2,0
	120x50	**130x50**	**130x50**	**150x50**	**160x50**	**160x50**
1250	5 000	5 000	5 000	5 000	5 000	5 000
1330	5 000	5 000	5 000	5 000	5 000	5 000
1800	4 800	5 000	5 000	5 000	5 000	5 000
2000	4 320	4 860	5 000	5 000	5 000	5 000
2500	3 460	3 890	5 000	5 000	5 000	5 000
2660	3 230	3 640	4 670	4 670	4 880	5 000
2700	3 200	3 600	4 620	4 620	4 800	5 000
3000	2 640	3 000	3 850	3 840	4 310	5 000
3300	2 400	2 700	3 470	3 490	3 920	5 000
3600	2 160	2 400	3 080	3 200	3 600	4 800

Возможно изготовление балок с шагом 1 мм, длиной до 4500 мм. Информация по грузоподъёмности балок других размеров предоставляется по запросу.

It's possible to produce beams with 1mm pitch and up to 4500 mm long. The information on load capacity of different size beams is available upon request.

ВНИМАНИЕ! Если в раме применяются стойки из металла толщиной **1,5** мм, максимально допустимая грузоподъёмность пары балок ограничивается до **1600** кг. Суммарная грузоподъёмность ярусов стеллажа одной секции не должна превышать максимально допустимую грузоподъёмность рамы (см. стр. 7, 8).

If frames with uprights **1,5** mm thick are used the maximum load per one level should not exceed **1600** kg. Total loading capacity of all levels of one section should not exceed maximum safe loading capacity of frame (see page 7, 8).

ГРУЗОПОДЪЁМНОСТЬ БАЛОК - BEAM LOAD CAPACITY

Максимально допустимая грузоподъёмность пары балок рассчитана при условии равномерного распределения статической нагрузки и зависит от сечения профиля и длины балки.

Maximum safe load of beam pair is calculated at condition of even static load and depends on profile cross-section and beam length.

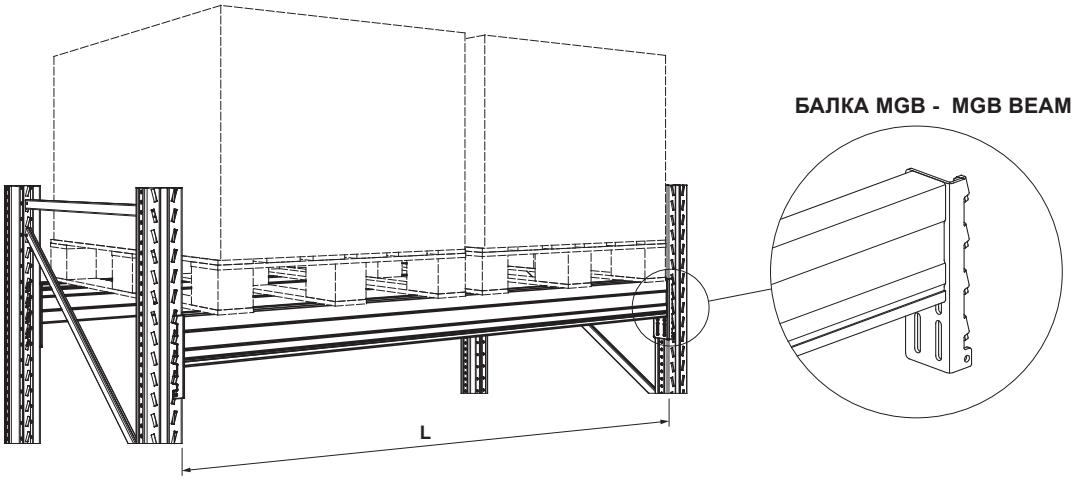

МАКСИМАЛЬНО ДОПУСТИМАЯ ГРУЗОПОДЪЁМНОСТЬ ПАРЫ БАЛОК MGB, КГ
MAXIMUM SAFE LOAD CAPACITY OF BEAM PAIR MGB, KG

Длина балки **L**, мм - Beam length **L**, mm	Профиль балки - Beam profile							
	50, 90, 1,5	50, 90, 2,0	50, 110, 1,5	50, 110, 2,0	50, 130, 1,5	50, 130, 2,0	50, 160, 1,5	50, 160, 2,0
	90x50	**90x50**	**110x50**	**110x50**	**130x50**	**130x50**	**160x50**	**160x50**
1250	4 960	5 000	5 000	5 000	5 000	5 000	5 000	5 000
1330	4 660	5 000	5 000	5 000	5 000	5 000	5 000	5 000
1800	3 440	3 900	4 500	5 000	5 000	5 000	5 000	5 000
2000	3 150	3 500	4 050	4 500	4 860	5 000	5 000	5 000
2500	2 200	2 800	3 240	3 900	3 890	5 000	5 000	5 000
2660	2 040	2 640	3 030	3 740	3 640	4 670	4 880	5 000
2700	2 010	2 600	3 000	3 700	3 600	4 620	4 800	5 000
3000	1 760	2 100	2 010	2 700	3 000	3 850	4 310	5 000
3300	1 520	1 760	1 830	2 450	2 700	3 470	3 920	5 000
3600	1 290	1 500	1 680	2 280	2 400	3 080	3 600	4 800

Возможно изготовление балок с шагом 1 мм, длиной до 4500 мм. Информация по грузоподъёмности балок других размеров предоставляется по запросу.

It's possible to produce beams with 1mm pitch and up to 4500 mm long. The information on load capacity of different size beams is available upon request.

ВНИМАНИЕ! Если в раме применяются стойки из металла толщиной **1,5** мм, максимально допустимая грузоподъёмность пары балок ограничивается до **1600** кг. Суммарная грузоподъёмность ярусов стеллажа одной секции не должна превышать максимально допустимую грузоподъёмность рамы (см. стр. 7, 8).

If frames with uprights **1,5** mm thick are used the maximum load per one level should not exceed **1600** kg. Total loading capacity of all levels of one section should not exceed maximum safe loading capacity of frame (see page 7, 8).

ГРУЗОПОДЪЁМНОСТЬ БАЛОК (3 ЗАЦЕПА) - (3 HOOKS) BEAM LOAD CAPACITY

Максимально допустимая грузоподъёмность пары балок рассчитана при условии равномерного распределения статической нагрузки и зависит от сечения профиля и длины балки.

Maximum safe load of beam pair is calculated at condition of even static load and depends on profile cross-section and beam length.

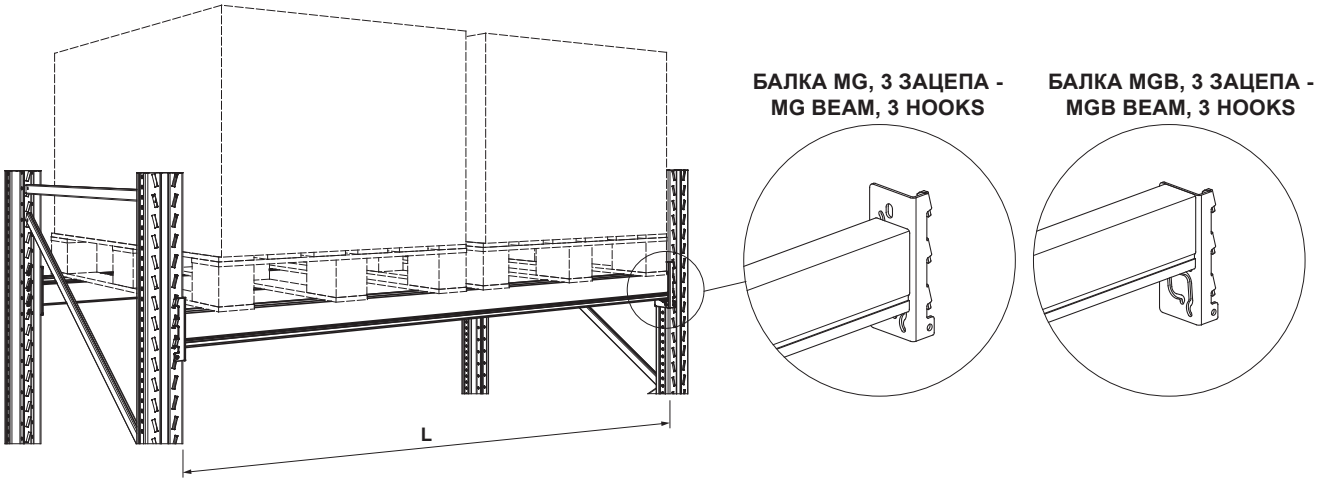

МАКСИМАЛЬНО ДОПУСТИМАЯ ГРУЗОПОДЪЁМНОСТЬ ПАРЫ БАЛОК (3 ЗАЦЕПА), КГ
MAXIMUM SAFE LOAD CAPACITY OF BEAM PAIR (3 HOOKS), KG

Длина балки **L**, мм - Beam length **L**, mm	Профиль балки **MG** - **MG** Beam profile				Профиль балки **MGB** - **MGB** Beam profile	
	50 / 70 / 1,2	50 / 70 / 1,5	50 / 90 / 1,2	50 / 90 / 1,5	50 / 70 / 1,5	50 / 90 / 1,5
	70x50	**70x50**	**90x50**	**90x50**	**70x50**	**90x50**
1250	1 940	2 640	2 600	3 500	2 640	3 500
1330	1 830	2 480	2 440	3 500	2 480	3 500
1800	1 350	1 840	2 120	3 200	1 840	3 200
2000	1 210	1 650	1 900	2 500	1 650	2 500
2500	970	1 320	1 700	2 000	1 320	2 000
2660	910	1 240	1 600	1 820	1 240	1 820
2700	900	1 230	1 580	1 800	1 230	1 800
3000	810	980	1 080	1 320	980	1 320
3300	730	890	1 030	1 200	890	1 200

Возможно изготовление балок с шагом 1 мм, длиной до 4500 мм. Информация по грузоподъёмности балок других размеров предоставляется по запросу.

It's possible to produce beams with 1mm pitch and up to 4500 mm long. The information on load capacity of different size beams is available upon request.

ВНИМАНИЕ! Если в раме применяются стойки из металла толщиной **1,5** мм, максимально допустимая грузоподъемность пары балок ограничивается до **1600** кг. Суммарная грузоподъёмность ярусов стеллажа одной секции не должна превышать максимально допустимую грузоподъёмность рамы (см. стр. 7, 8).

If frames with uprights **1,5** mm thick are used the maximum load per one level should not exceed **1600** kg. Total loading capacity of all levels of one section should not exceed maximum safe loading capacity of frame (see page 7, 8).

МАКСИМАЛЬНО ДОПУСТИМЫЙ ПРОГИБ БАЛКИ, ГРУЗОПОДЪЁМНОСТЬ БАЛОК ПОПЕРЕЧНЫХ - MAXIMUM SAFE DEFLECTION OF BEAM, CROSS BEAM LOAD CAPACITY

В процессе эксплуатации допускается прогиб балок под нагрузкой (ГОСТ Р 55525-2013). Максимально допустимый прогиб балки (Δ):

During the operation the deflection of beams under load is permitted (ГОСТ Р 55525-2013). The maximum permissible beam deflection (Δ)

$$\Delta \leq \frac{L}{200}$$

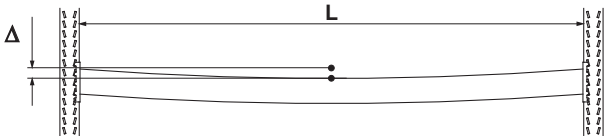

Пример: максимально допустимый прогиб балки с длиной L=2700 мм допускается не более 2700/200=13,5 мм.
Example: maximum allowed beam bending with length 2700 mm does not exeed 2700/200=13,5 mm.

Грузоподъемность поддона при применении балок поперечных составляет 1300 кг.

Pallet load capacity with cross beams is 1300 kg.

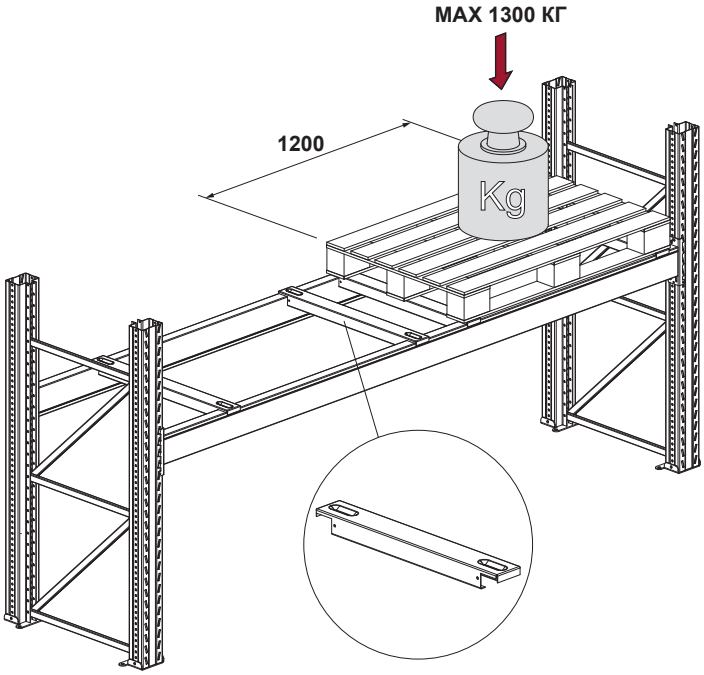

Устанавливать поддон длинной стороной на балки MG без применения балок поперечных запрещается.

To position a pallet with its wider side on beams MG without cross beams is forbidden.

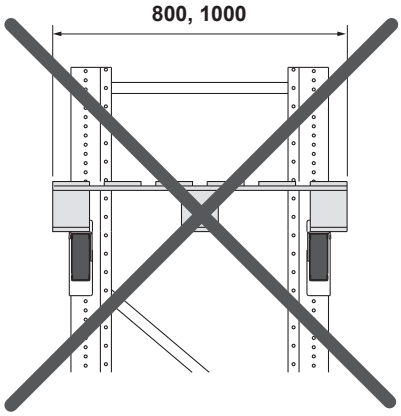

ПАРАМЕТРЫ РАЗМЕЩЕНИЯ ГРУЗА В СЕКЦИИ - CARGO DISTRIBUTION ON BEAMS

Горизонтальные и вертикальные зазоры, которые необходимо соблюдать при выборе длины балки для безопасной эксплуатации (ГОСТ Р 55525-2013).

Horizontal and vertical clearances to be observed when choosing the beam length for safe operation (GOST P 55525-2013)

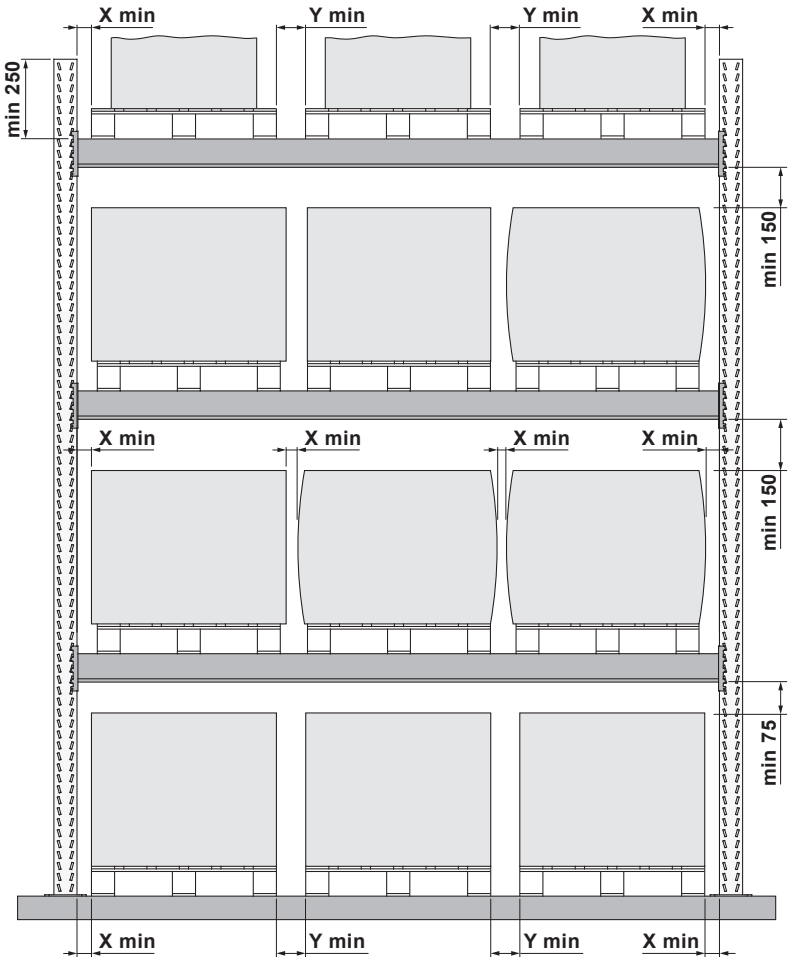

Поддон - Pallet		Схема размещения - Layout	Длина балки, мм - Beam length, mm	X min, Y min, mm
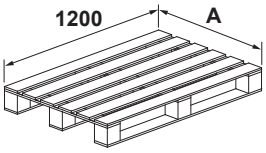	A			
	800	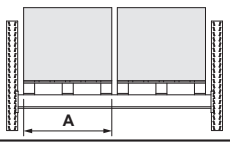	1800	65
	1000		2200	
	800	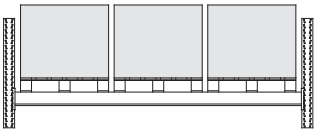	2700	75
	1000		3300	
	800	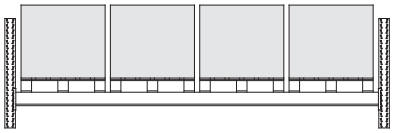	3600	75
	1000		4400	
	800	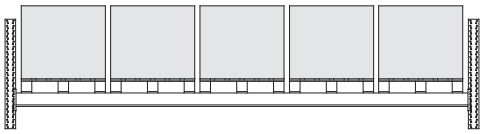	4500	75

ПАРАМЕТРЫ РАЗМЕЩЕНИЯ ПОДДОНОВ 800X1200 (1000X1200) НА БАЛКАХ - PARAMETERS OF PLACING THE PALLETS 800X1200 (1000X1200) ON BEAMS

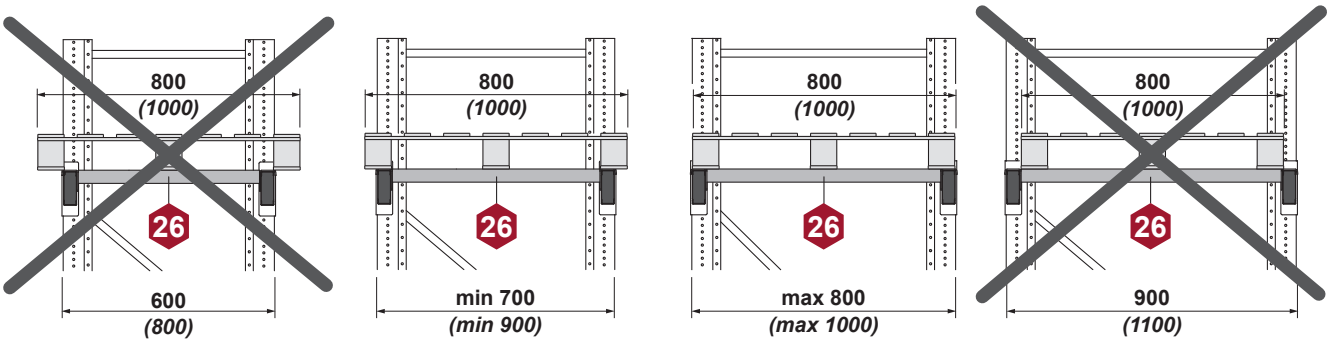

На спаренных секциях: / On adjacent rows:

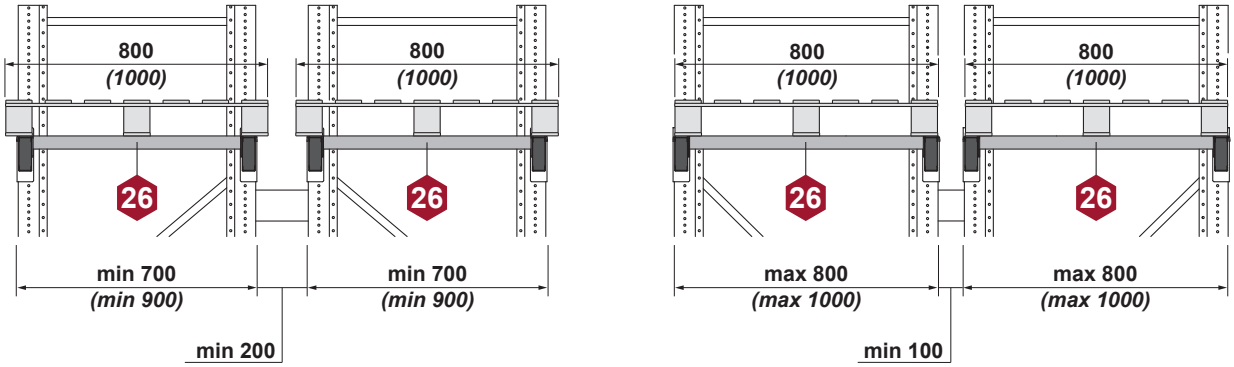

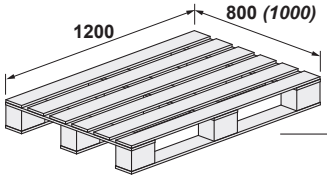

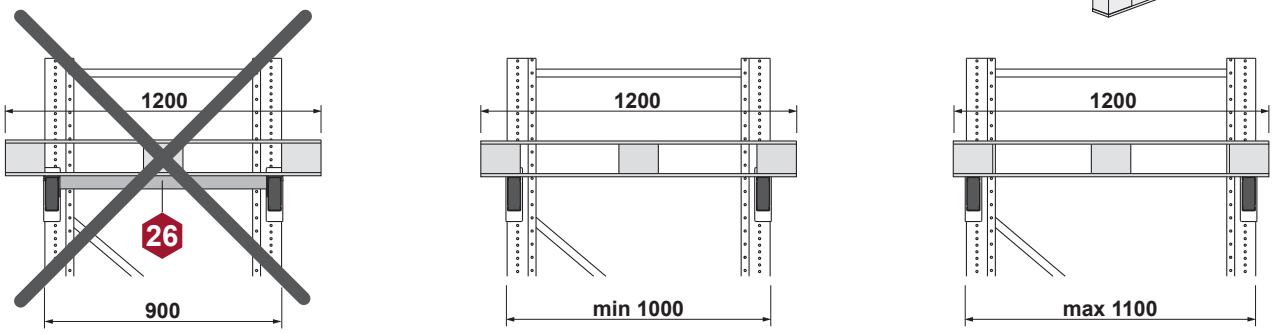

На спаренных секциях: / On adjacent rows:

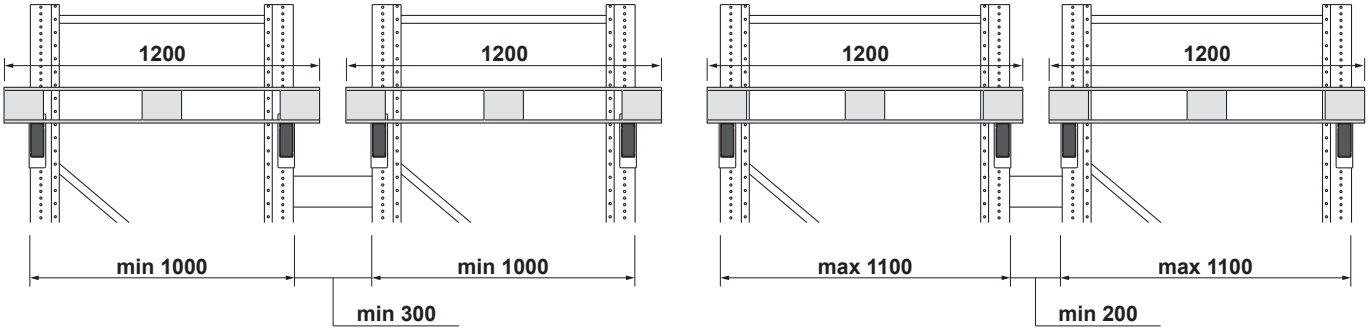

ПОЛОЧНЫЙ СТЕЛЛАЖ

LONG SPAN SHELVING

ОБЩИЕ СВЕДЕНИЯ - GENERAL INFORMATION

Полочные стеллажи используются для хранения штучного товара или товара в коробках, пластиковых, металлических контейнерах на полках и относятся к системам складского хранения с ручной обработкой грузов.

Универсальность, простота конструкции, использование каждого сантиметра свободного пространства и легкость монтажа делает их самым распространенным типом стеллажей.

Основными элементами конструкции стеллажей являются вертикальные рамы, горизонтальные балки (для установки полок) и полки. Полочный уровень стеллажа можно переставлять по высоте с шагом 50 мм., также без труда изменяются и другие параметры под определенный груз.

По конструктивному исполнению металлические полки бывают двух типов: сплошные и с отверстиями для стока воды (пожарозащитные). Кроме металлических полок на стеллажах применяются полки из ДСП.

Полочные стеллажи являются основой мезонинных конструкций.

Long span shelving is used for storing piece-goods or goods in boxes, plastic, metal containers on shelves and refer to the systems of warehouse storage with manual goods handling.

Versatility, design simplicity, use of every centimeter of free space and ease of installation make it the most common type of racks.

The basic elements of the rack structure are vertical frames, horizontal beams (for mounting shelves) and shelves. Shelf level of the rack can re-arranged in height with 50 mm pitch, also other parameters can be easily changed for the certain goods.

According to the design metal shelves are of two types: solid and with holes for water drainage (fireproof). In addition to metal shelves also shelves from chipboard are used on the racks.

Long span shelving is the basis of multilevel racks.

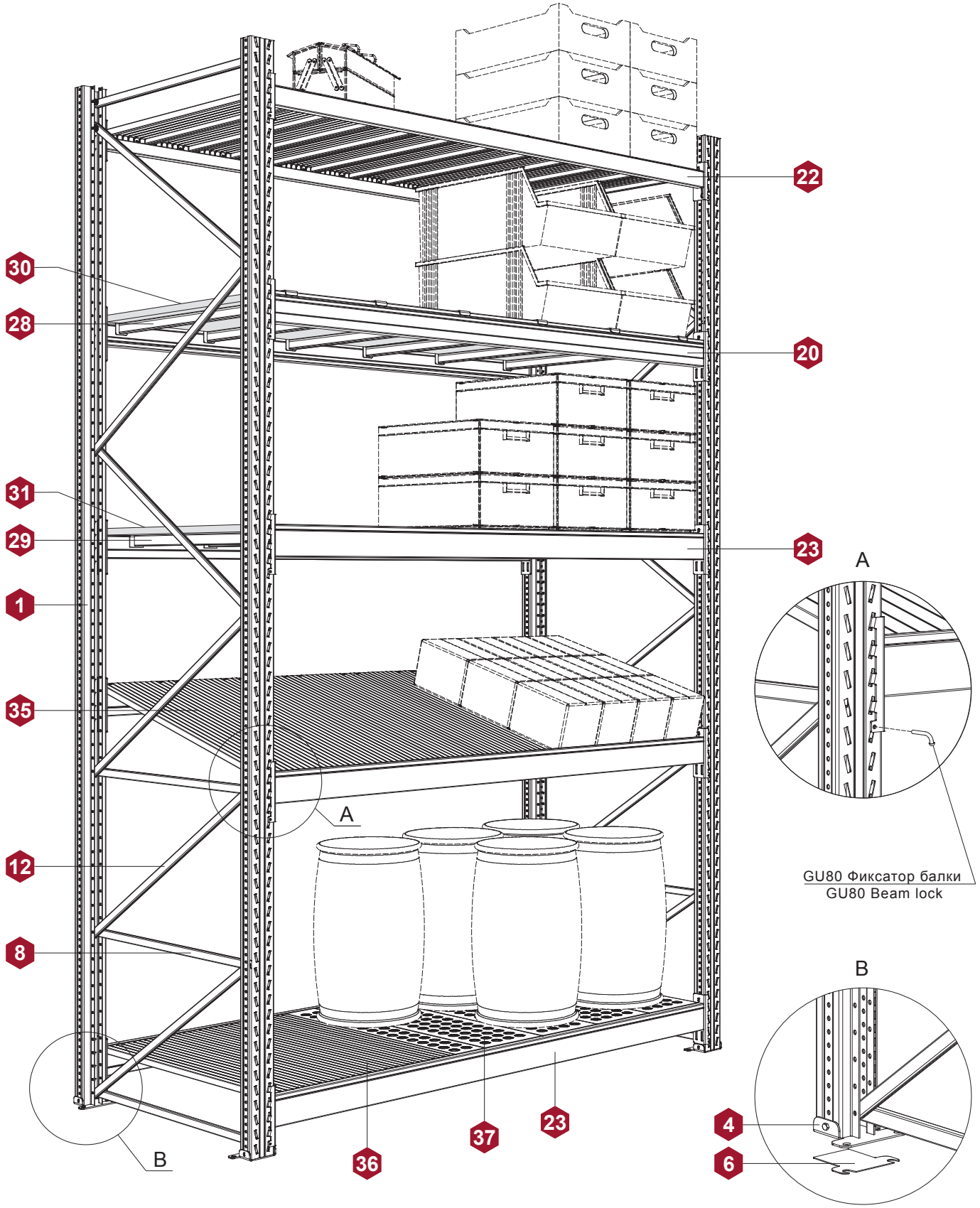

Изделия с указанными номерами позиций изображены на стр. 70-94.
Products with the indicated item numbers are shown on p. 70-94.

ГРУЗОПОДЪЁМНОСТЬ БАЛОК - BEAM LOAD CAPACITY

Максимально допустимая грузоподъёмность пары балок рассчитана при условии равномерного распределения статической нагрузки и зависит от сечения профиля и длины балки.

Maximum safe load capacity of beam pair is calculated at condition of even static load and depends on profile cross-section and beam length.

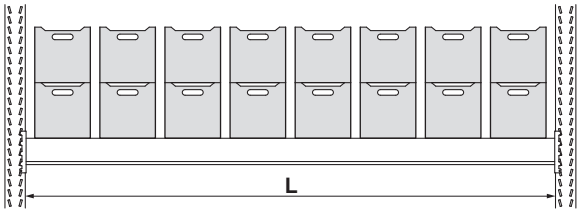

МАКСИМАЛЬНО ДОПУСТИМАЯ ГРУЗОПОДЪЁМНОСТЬ ПАРЫ БАЛОК MGK, КГ
MAXIMUM SAFE LOAD CAPACITY OF MGK BEAM PAIR, KG

Длина балки **L**, мм - Beam length **L**, mm	Профиль балки MGK - MGK Beam profile			
	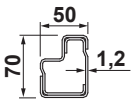	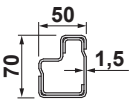	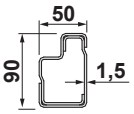	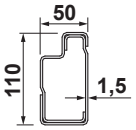
	70x50	**70x50**	**90x50**	**110x50**
1250	1 550	2 200	3 240	4 390
1330	1 460	2 070	3 040	4 120
1800	1 080	1 530	2 250	3 050
2000	970	1 380	2 040	2 745
2500	770	1 100	1 620	2 200
2660	730	1 030	1 530	2 060
2700	720	1 020	1 500	2 030
3000	650	920	1 350	1 830
3300	590	730	1 080	1 464
3600	540	670	990	1 340

Возможно изготовление балок с шагом 1 мм, длиной до 4500 мм. Информация по грузоподъёмности балок других размеров предоставляется по запросу.

It's possible to produce beams with 1mm pitch and up to 4500 mm long. The information on load capacity of different size beams is available upon request.

ВНИМАНИЕ! Если в раме применяются стойки из металла толщиной **1,5** мм, максимально допустимая грузоподъемность пары балок ограничивается до **1600** кг. Суммарная грузоподъёмность ярусов стеллажа одной секции не должна превышать максимально допустимую грузоподъёмность рамы (см. стр. 7, 8).

If frames with uprights **1,5** mm thick are used the maximum load per one level should not exceed **1600** kg. Total loading capacity of all levels of one section should not exceed maximum safe loading capacity of frame (see page 7, 8).

В процессе экспл. допускается прогиб балок под нагрузкой (ГОСТ Р 55525-2013). Максимально допустимый прогиб балки (Δ):

During the operation the deflection of beams under load is permitted (ГОСТ Р 55525-2013). The maximum permissible beam deflection (Δ):

$$\Delta \leq \frac{L}{200}$$

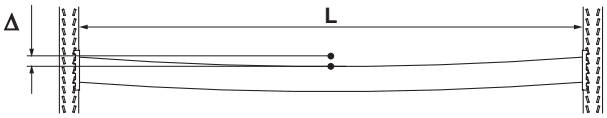

Пример: максимально допустимый прогиб балки с длиной L=2700 мм допускается не более 2700/200=13,5 мм.
Example: maximum allowed beam bending with length 2700 mm does not exeed 2700/200=13,5 mm.

ГРУЗОПОДЪЁМНОСТЬ БАЛОК - BEAM LOAD CAPACITY

Максимально допустимая грузоподъёмность пары балок рассчитана при условии равномерного распределения статической нагрузки и зависит от сечения профиля и длины балки.

Maximum safe load capacity of beam pair is calculated at condition of even static load and depends on profile cross-section and beam length.

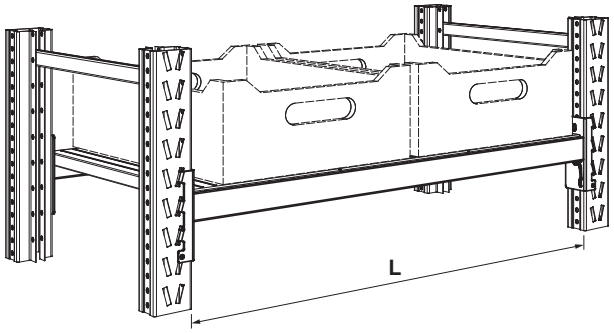

МАКСИМАЛЬНО ДОПУСТИМАЯ ГРУЗОПОДЪЁМНОСТЬ ПАРЫ БАЛОК MRK, КГ
MAXIMUM SAFE LOAD CAPACITY OF BEAM PAIR MRK KG

Длина балки **L**, мм - Beam length **L**, mm	Профиль балки - Beam profile			
	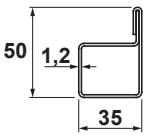	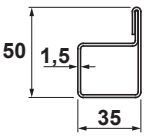	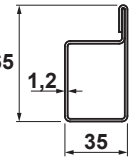	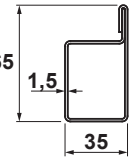
	50x35	**50x35**	**65x35**	**65x35**
500	1 200	1 480	1 500	1 500
600	1 100	1 380	1 500	1 500
700	1 000	1 270	1 500	1 500
800	930	1 170	1 500	1 500
900	850	1 080	1 460	1 500
1000	780	960	1 350	1 500
1100	700	880	1 230	1 500
1250	620	760	1 050	1 300
1300	580	700	970	1 220
1500	450	550	780	940
1800	330	410	580	730
2000	280	340	500	620
2300	210	250	400	500
2500	180	220	350	430
3000	100	150	240	320

В процессе экспл. допускается прогиб балок под нагрузкой (ГОСТ Р 55525-2013). Максимально допустимый прогиб балки (Δ):

During the operation the deflection of beams under load is permitted (ГОСТ Р 55525-2013). The maximum permissible beam deflection (Δ):

$$\Delta \leq \frac{L}{200}$$

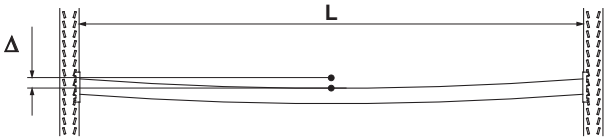

Пример: для балки длиной 2100 мм, Δ=2100/200=10,5 мм.

Example: for beam with length 2100 mm, Δ=2100/200=10,5 mm.

КОМПЛЕКТАЦИЯ ПОЛОК НА БАЛКАХ MGK - SHELVES SET FOR MGK BEAMS

КОЛИЧЕСТВО ПОЛОК ДЛЯ КОМПЛЕКТАЦИИ С ОСНОВНЫМ РАЗМЕРОМ A=100 мм.
NUMBER OF SHELVES WITH A BASE SIZE A=100 mm.

A, мм	L, мм												
	1250	1300	1800	2000	2500	2600	2700	3000	3300	3600	3900	4200	4500
30	1												
100	12	13	18	20	25	26	27	30	33	36	39	42	45

КОЛИЧЕСТВО ПОЛОК ДЛЯ КОМПЛЕКТАЦИИ С ОСНОВНЫМ РАЗМЕРОМ A=150 мм.
NUMBER OF SHELVES WITH A BASE SIZE A=150 mm.

A, мм	L, мм												
	1250	1300	1800	2000	2500	2600	2700	3000	3300	3600	3900	4200	4500
30													
100	2	1		2	1	2							
150	7	8	12	12	16	16	18	20	22	24	26	28	30

КОЛИЧЕСТВО ПОЛОК ДЛЯ КОМПЛЕКТАЦИИ С ОСНОВНЫМ РАЗМЕРОМ A=200 мм.
NUMBER OF SHELVES WITH A BASE SIZE A=200 mm.

A, мм	L, мм												
	1250	1300	1800	2000	2500	2600	2700	3000	3300	3600	3900	4200	4500
30													
100	1	1			1		1		1		1		1
150	1												
200	5	6	9	10	12	13	13	15	16	18	19	21	22

КОЛИЧЕСТВО ПОЛОК ДЛЯ КОМПЛЕКТАЦИИ С ОСНОВНЫМ РАЗМЕРОМ A=250 мм.
NUMBER OF SHELVES WITH A BASE SIZE A=250 mm.

A, мм	L, мм												
	1250	1300	1800	2000	2500	2600	2700	3000	3300	3600	3900	4200	4500
30													
100						1				1			
150		2	2						2		1		
200							1					1	
250	5	4	6	8	10	10	10	12	12	14	15	16	18

КОЛИЧЕСТВО ПОЛОК ДЛЯ КОМПЛЕКТАЦИИ С ОСНОВНЫМ РАЗМЕРОМ A=300 мм.
NUMBER OF SHELVES WITH A BASE SIZE A=300 mm.

A, мм	L, мм												
	1250	1300	1800	2000	2500	2600	2700	3000	3300	3600	3900	4200	4500
30													
100	1	1			1								
150													
200				1		1							
250	1												
300	3	4	6	6	8	8	9	10	11	12	13	14	15

Пример: для балки длиной L=1250 мм необходимо 7 полок с основным размером A=150 мм и 2 доборные полки с размером A=100 мм.

Example: for beam of L=1250 mm 7 shelves with the basic size A=150 mm and 2 shelves with size A=100 mm are required.

КОМПЛЕКТАЦИЯ ПОЖАРОЗАЩИТНЫХ ПОЛОК НА БАЛКАХ MGK - FIRE PROTECTION SHELVES SET FOR MGK BEAMS

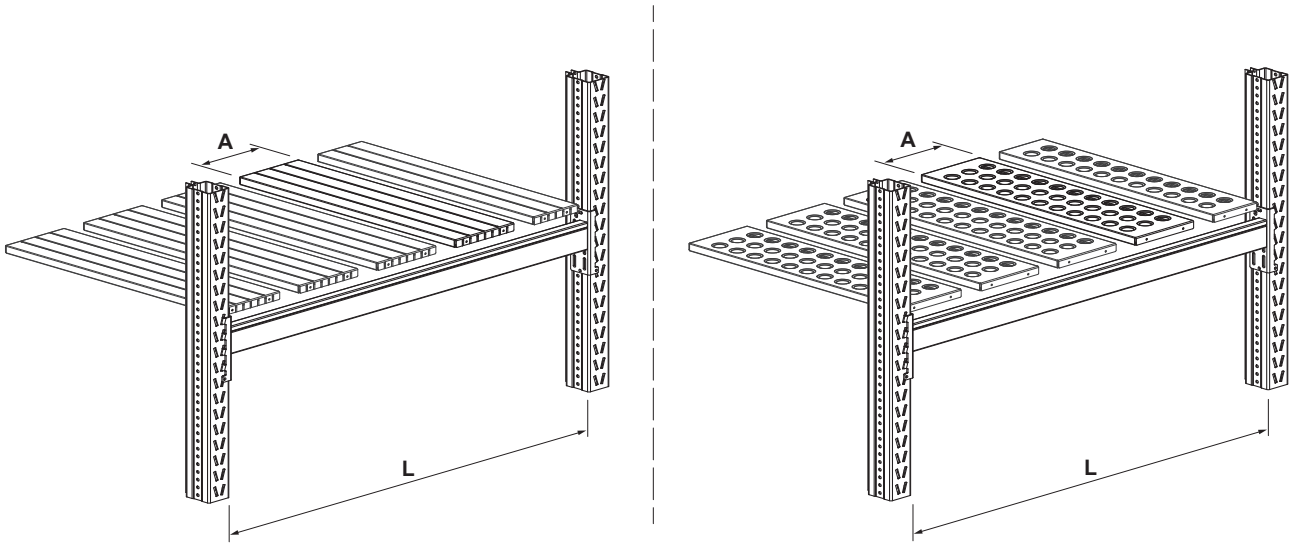

КОЛИЧЕСТВО ПОЛОК ДЛЯ КОМПЛЕКТАЦИИ С ОСНОВНЫМ РАЗМЕРОМ A=150 мм.
NUMBER OF SHELVES WITH A BASE SIZE A=150 mm.

A, мм	L, мм												
	1250	1300	1800	2000	2500	2600	2700	3000	3300	3600	3900	4200	4500
30													
150	7	6	12	12	14	16	18	20	22	24	26	28	30
200	1	2		1	2	1							

КОЛИЧЕСТВО ПОЛОК ДЛЯ КОМПЛЕКТАЦИИ С ОСНОВНЫМ РАЗМЕРОМ A=200 мм.
NUMBER OF SHELVES WITH A BASE SIZE A=200 mm.

A, мм	L, мм												
	1250	1300	1800	2000	2500	2600	2700	3000	3300	3600	3900	4200	4500
30													
150	3	2			2		2		2		2		2
200	4	5	9	10	11	13	12	15	15	18	18	21	21

КОЛИЧЕСТВО ПОЛОК ДЛЯ КОМПЛЕКТАЦИИ С ОСНОВНЫМ РАЗМЕРОМ A=300 мм.
NUMBER OF SHELVES WITH A BASE SIZE A=300 mm.

A, мм	L, мм												
	1250	1300	1800	2000	2500	2600	2700	3000	3300	3600	3900	4200	4500
30													
150	1												
200	1	2		1	2	1							
300	3	3	6	6	8	8	9	10	11	12	13	14	15

Пример: для балки длиной L=1250 мм необходимо 7 полок с основным размером A=150 мм и 1 доборная полка с размером A=200 мм.

Example: for beam of L=1250 mm 7 shelves with the basic size A=150 mm and 2 shelves with size A=100 mm are required.

ГРУЗОПОДЪЁМНОСТЬ ПОЛОК - SHELF LOAD CAPACITY

Максимально допустимая грузоподъёмность полки рассчитана при условии равномерного распределения статической нагрузки.

Maximum safe load capacity of shelf is calculated at condition of even static load.

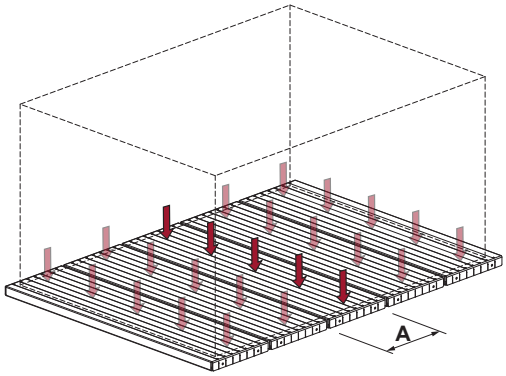

МАКСИМАЛЬНО ДОПУСТИМАЯ ГРУЗОПОДЪЁМНОСТЬ ПОЛОК, КГ.
MAXIMUM SAFE LOADING CAPACITY OF SHELF, KG.

Ширина полки **A**, мм - Shelf width **A**, mm	Толщина листа **A**, мм - Metal sheel thickness **A**, mm	Ширина рамы, мм - Frame width, mm								
		600	**700**	**800**	**900**	**1000**	**1100**	**1200**	**1300**	**1500**
100	**0,6 (0,65)**	150	136	122	108	94	80	66	-	-
150	**0,8**	200	180	160	140	120	100	80	-	-
200										
300	**1**	250	225	200	175	150	125	100	80	60

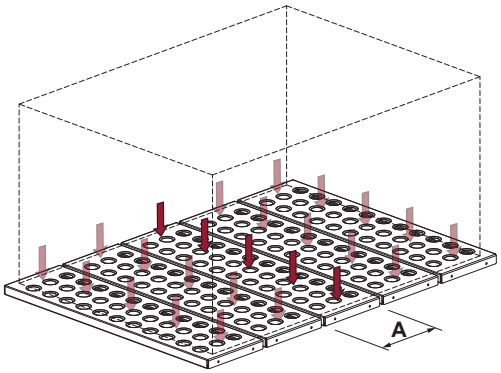

МАКСИМАЛЬНО ДОПУСТИМАЯ ГРУЗОПОДЪЁМНОСТЬ ПОЖАРОЗАЩИТНЫХ ПОЛОК, КГ.
MAXIMUM SAFE LOADING CAPACITY OF FIRE PROTECTION SHELF, KG.

Ширина полки **A**, мм - Shelf width **A**, mm	Толщина листа **A**, мм - Metal sheel thickness **A**, mm	Ширина рамы, мм - Frame width, mm								
		600	**700**	**800**	**900**	**1000**	**1100**	**1200**	**1300**	**1500**
100	**0,6 (0,65)**	150	136	122	108	94	80	66	-	-
150	**0,8**	200	180	160	140	120	100	80	-	-
200										
300	**1**	250	225	200	175	150	125	100	80	60

ГЛУБИННЫЙ СТЕЛЛАЖ

DRIVE IN SHELVING

ОБЩИЕ СВЕДЕНИЯ - GENERAL INFORMATION

Глубинные стеллажи (набивные, проходные) предназначены для многоярусного хранения однородных грузов на поддонах.

Они наиболее эффективно применяются на складах с большими объемами складирования однородной продукции. Глубинные стеллажи широко используются на таможенных складах и терминалах, в винно-водочной, безалкогольной, химической промышленности.

Главным преимуществом глубинных стеллажей является высокая степень использования объема помещения склада. Эффективность использования склада в случае применения глубинных стеллажей возрастает до 50-60%, что на 25% выше, чем в случае применения фронтальных стеллажей.

Арендная плата и стоимость обслуживания складского комплекса являются большими затратами. За счет отсутствия проходов между стеллажами затраты снижаются на 20-30%, так как загрузка и выгрузка товара в глубинные стеллажи происходит по ложементам, путем въезда подъемно-транспортной техники прямо в ячейку.

Глубинные стеллажи представляют собой жесткую конструкцию из вертикальных рам, скрепленную горизонтальными балками, с системой направляющих - ложементов. На ложементы устанавливаются поддоны с грузом. Шаг рам глубинного стеллажа выбирается в зависимости от габарита складируемого груза и необходимого количества паллетомест.

Для хранения используются европоддоны EUR (800x1200x150 мм) и финские поддоны FIN (1000x1200 x150 мм).

Конструкция глубинных стеллажей реализует два принципа - LIFO (Last In, First Out) и FIFO (First In, First Out).

LIFO (набивные стеллажи) - загрузка и разгрузка производится с одной стороны. Товар, загруженный в стеллаж первым, будет выгружен последним. Набивные стеллажи применяются для хранения большого количества однородного товара, для которого срок хранения не критичен.

FIFO (проходные стеллажи) - загрузка и разгрузка производится с противоположных сторон стеллажа. Товар, загруженный в стеллаж первым, будет выгружен первым. Существенное преимущество данного способа заключается в высокой скорости обработки грузов посредством разделения областей погрузки-разгрузки. Такие стеллажные системы идеальны для складирования однотипных товаров, имеющих ограниченный срок хранения, а также для увеличения скорости обработки товара без ущерба эксплуатируемой площади.

Drive-in shelving is designed for multilevel storage of similar type goods on pallets.

It is used most effectively in the warehouses with large volumes of stacking similar goods. Drive-in shelving is widely used in the customs warehouses and terminals, alcoholic and non-alcoholic and chemical industry.

The main advantage of drive-in shelving is highly effective use of the warehouse volume. The efficiency of using the warehouse in case of drive-in shelving increases up to 50-60%, that is 25% higher, than when front shelving being used.

Rent and maintenance cost of the warehouse complex are significant expenses. Due to the lack of passages between racks the costs are reduced by 20-30%, as loading and unloading the goods is executed on the lodgments by weight-handling machines entering directly into the stock compartment.

Drive-in shelving is a rigid structure of vertical frames fastened to system of guides-lodgments by means of horizontal beams. Pallets with goods are placed on the lodgments. Selection of drive-in shelving frame pitch depends on the overall size of the warehoused goods and required number of pallet positions.

Europallets EUR (800x1200x150 mm) and Finnish pallets FIN (1000x1200x150 mm) are used for storing.

Drive-in shelving design implements two principles – LIFO (Last In, First Out) and FIFO (First In, First Out).

LIFO – loading and unloading is carried out from one side of the shelving. The goods loaded into shelving first will be unloaded last. LIFO shelving is used for storing large quantity of the similar goods for which storage life period is not critical.

FIFO – loading and unloading is carried out from different sizes of the rack. The goods loaded first will be unloaded first. A significant advantage of this method is high speed of goods handling by separating loading-unloading areas. Such shelving systems are ideal for stacking similar goods with limited storage life, as well as for increasing the speed of handling goods without affecting the operated area.

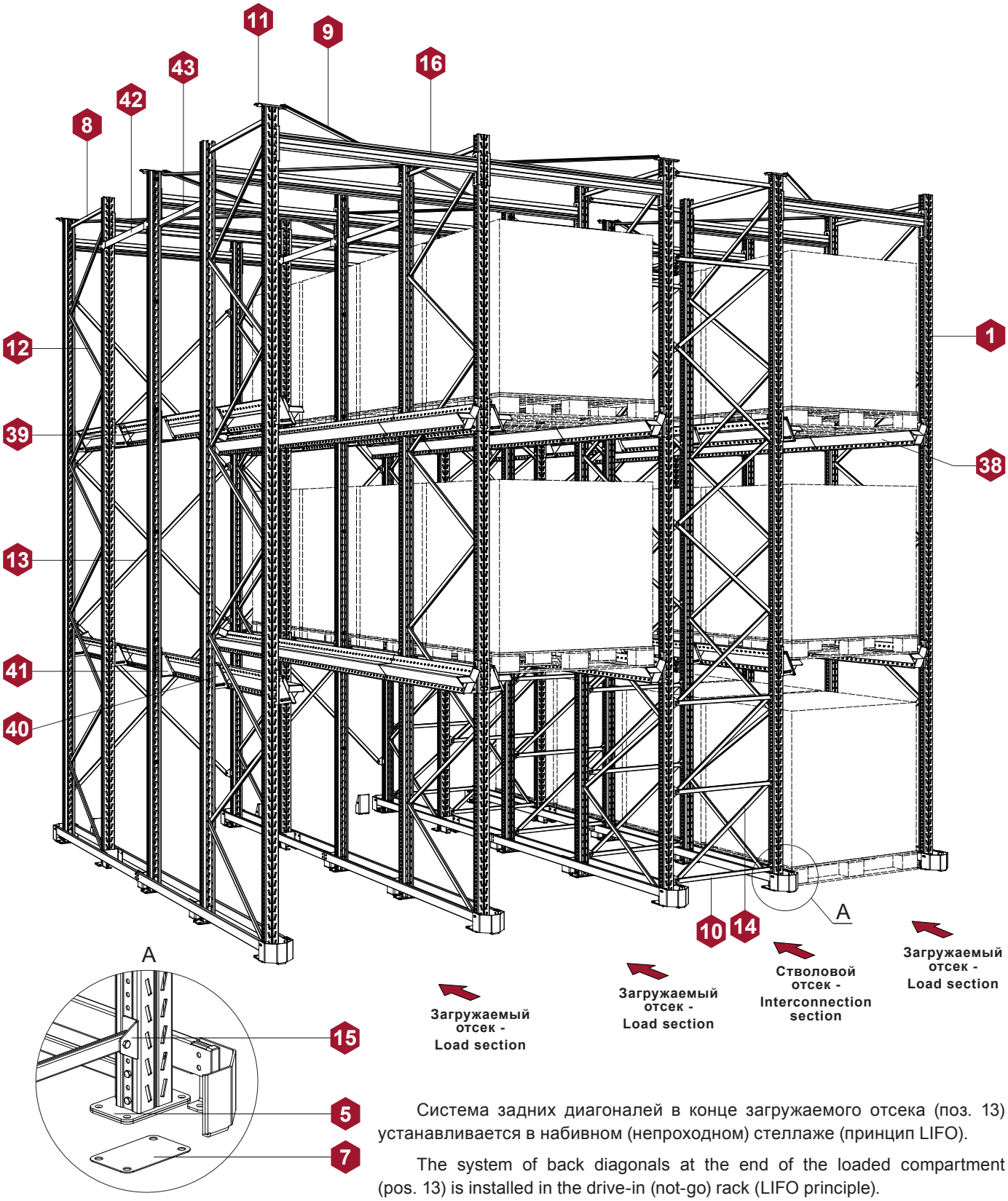

Система задних диагоналей в конце загружаемого отсека (поз. 13) устанавливается в набивном (непроходном) стеллаже (принцип LIFO).

The system of back diagonals at the end of the loaded compartment (pos. 13) is installed in the drive-in (not-go) rack (LIFO principle).

Изделия с указанными номерами позиций изображены на стр. 70-97.
Products with the indicated item numbers are shown on p. 70-97.

ПРИМЕНЕНИЕ КРОНШТЕЙНОВ ЛОЖЕМЕНТА НА ОТДЕЛЬНОСТОЯЩЕЙ СТОЙКЕ* -
USE OF LODGEMENT BRACKET ON THE DETACHED UPRIGHT*

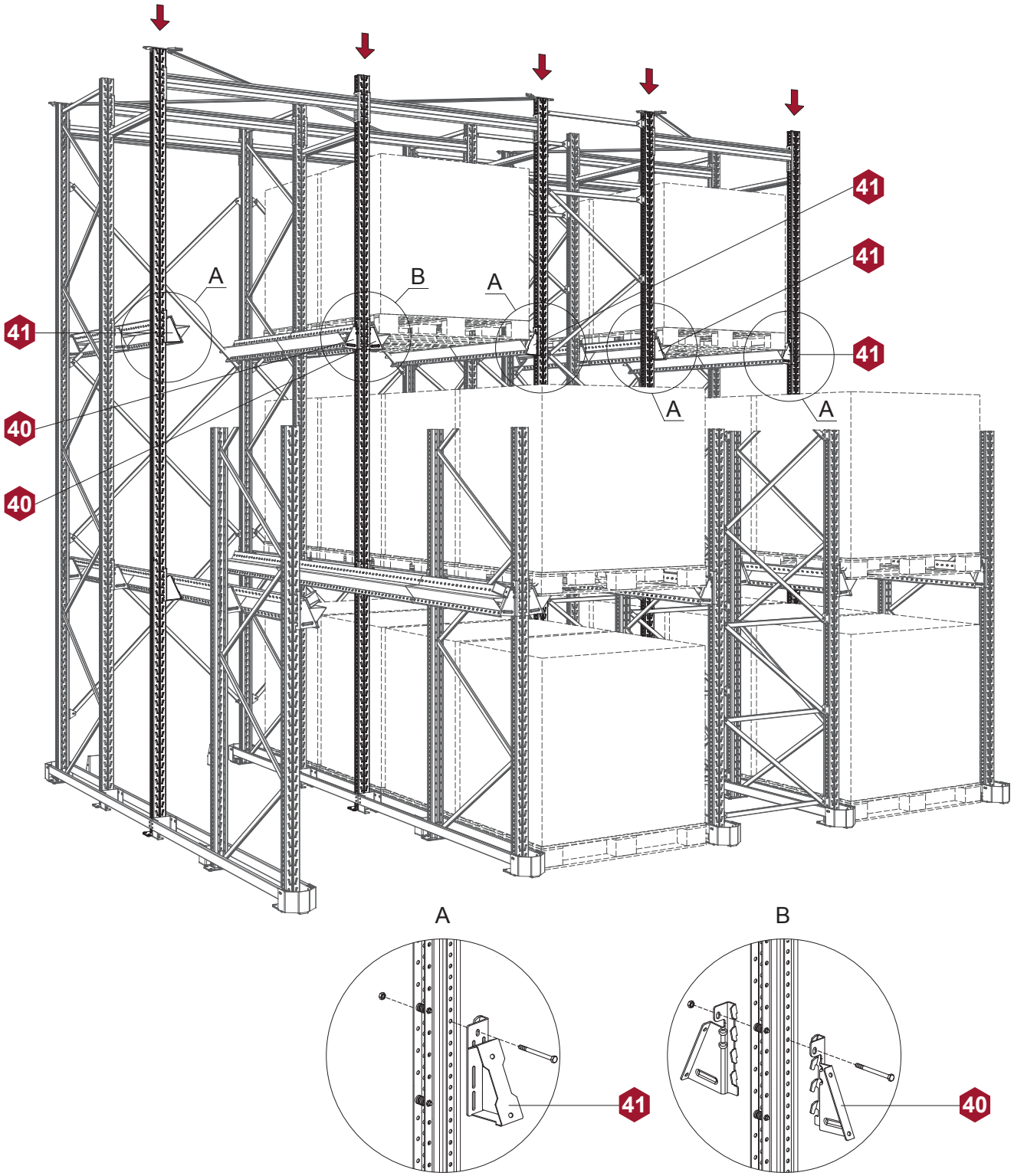

* Во всех остальных случаях применяется кронштейн ложемента 40.
* In all the other cases the 40 lodgement bracket is used.

Изделия с указанными номерами позиций изображены на стр. 70-96.
Products with the indicated item numbers are shown on p. 70-96.

ГРУЗОПОДЪЁМНОСТЬ ЛОЖЕМЕНТОВ - LODGEMENTS LOAD CAPACITY

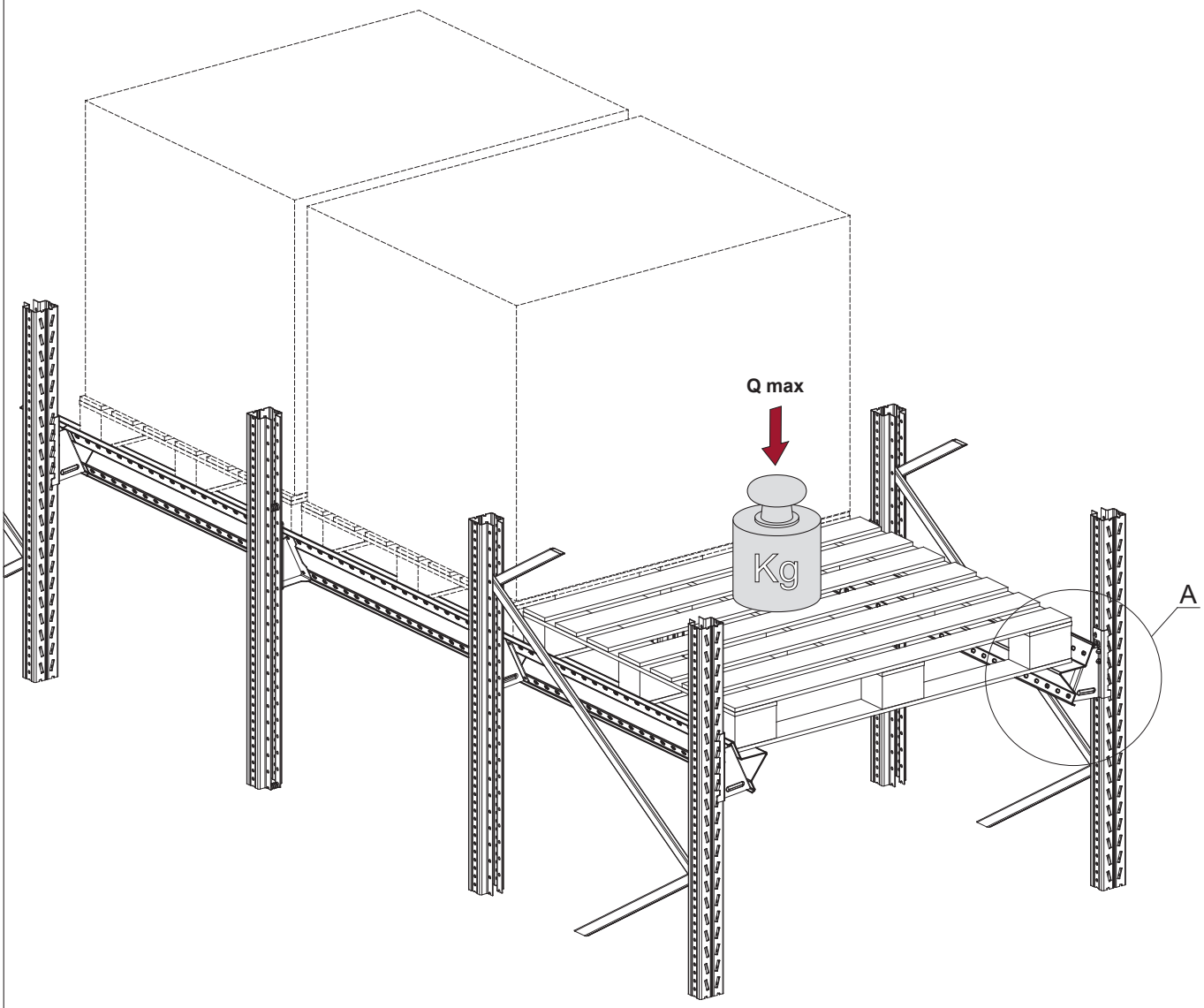

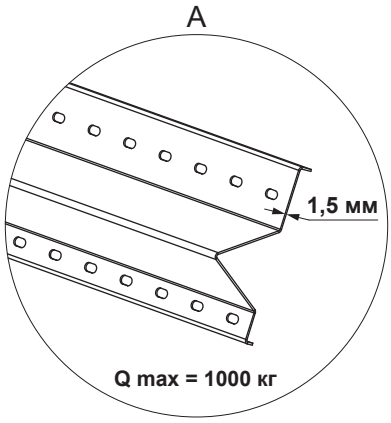

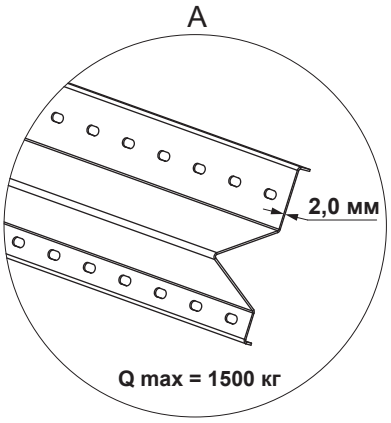

ГРУЗОПОДЪЁМНОСТЬ РАМЫ - FRAME LOAD CAPACITY

Грузоподъёмность рамы зависит от расстояния между ярусами ложементов стеллажа и(или) от пола до первого яруса ложементов.

Load capacity of frame depends on distance between lodgement decks and(or) on floor level-to-first lodgement deck.

СЕЧЕНИЕ СТОЙКИ (SxP - стр. 70 - 71) РАМЫ ГЛУБИННОГО СТЕЛЛАЖА В ЗАВИСИМОСТИ ОТ МАССЫ ГРУЗА И РАССТОЯНИЯ МЕЖДУ ЯРУСАМИ ХРАНЕНИЯ, ММ

UPRIGHT SECTION (SxP – p. 70 - 71) FRAME OF DRIVE-IN SHELVING DEPENDING ON LOAD WEIGHT AND DISTANCE BETWEEN STORAGE LAYERS, MM

Масса груза на поддоне в зависимости от ширины канала и схемы рам, кг, не более - Cargo weight on pallet depending on passage width and frame arragement, kg, not more			Расстояние между ярусами хранения, мм - Distance between storage layers, mm	Сечение стойки, мм, при количестве навесных ярусов, шт. - Upright section, mm as per the number of suspended layers, pcs.						
Ширина канала - Passage width		Схема рам - Frame arragement								
1350	1450			1	2	3	4	5	6	7
700		№1	до 1500	1,5x70	1,5x70	2x70	2x85	2x85	2x100	2x120
			1501...2000			2x85	2x100	2x100	-	-
			2001...2500		2x85	2x100		-		
800			до 1500		1,5x70	2x85	2x85	2x85	2x100	2x120
			1501...2000				2x100	2x100	-	-
			2001...2500		2x85	2x100		-		
1000			до 1500		1,5x85	2x85	2x85	2x85	2x100	2x120
			1501...2000				2x100	2x100	-	-
			2001...2500		2x85	2x100		-		
1100	1100*		до 1500	2x70	2x70	2x85	2x85	2x85	2x100	2,5x120
			1501...2000				2x100	2x100	-	-
			2001...2500		2x85	2x100		-		
1200	1200*		до 1500		2x70	2x85	2x100	2x100	2x100	2,5x120
			1501...2000					2x120	-	-
			2001...2500		2x85	2x100	2x120	-		
1300*			до 1500				2x100	2x100	2x120	2,5x120
			1501...2000					2x120	-	-
			2001...2500				2x120	-		
1400*			до 1500				2x100	2x120	2x120	2,5x120
			1501...2000						-	-
			2001...2500				2x120	-		
1500*			до 1500					2x120	2x120	2,5x120
			1501...2000						-	-
			2001...2500					-		

* Необходимо использовать кронштейн ложемента усиленный.

* Usage of reinforced lodgement bracket is required.

ГРУЗОПОДЪЁМНОСТЬ РАМЫ - FRAME LOAD CAPACITY

Грузоподъёмность рамы зависит от расстояния между ярусами ложементов стеллажа и(или) от пола до первого яруса ложементов.

Load capacity of frame depends on distance between lodgement decks and(or) on floor level-to-first lodgement deck.

СЕЧЕНИЕ СТОЙКИ (SxP - стр. 70 - 71) РАМЫ ГЛУБИННОГО СТЕЛЛАЖА В ЗАВИСИМОСТИ ОТ МАССЫ ГРУЗА И РАССТОЯНИЯ МЕЖДУ ЯРУСАМИ ХРАНЕНИЯ, ММ

UPRIGHT SECTION (SxP – p. 70 - 71) FRAME OF DRIVE-IN SHELVING DEPENDING ON LOAD WEIGHT AND DISTANCE BETWEEN STORAGE LAYERS, MM

Масса груза на поддоне в зависимости от ширины канала и схемы рам, кг, не более - Cargo weight on pallet depending on passage width and frame arragement, kg, not more			Расстояние между ярусами хранения, мм - Distance between storage layers, mm	Сечение стойки, мм, при количестве навесных ярусов, шт. - Upright section, mm as per the number of suspended layers, pcs.						
Ширина канала - Passage width		Схема рам - Frame arragement								
1350	1450			1	2	3	4	5	6	7
500		№2	до 1500	1,5x70	1,5x70	2x70	2x85	2x85	2x100	2x120
			1501...2000			2x85	2x100	2x100	-	-
			2001...2500		2x85	2x100		-		
600			до 1500		1,5x70	2x85	2x85	2x85	2x100	2x120
			1501...2000				2x100	2x100	-	-
			2001...2500		2x85	2x100		-		
700			до 1500		1,5x85	2x85	2x85	2x85	2x100	2,5x120
			1501...2000				2x100	2x100	-	-
			2001...2500		2x85	2x100		-		
800	800*		до 1500	2x70	2x70	2x85	2x85	2x85	2x120	2,5x120
			1501...2000				2x100	2x100	-	-
			2001...2500		2x85	2x100	2x120	-		
900*			до 1500				2x100	2x100	2x120	2,5x120
			1501...2000					2x120	-	-
			2001...2500				2x120	-		
1000*			до 1500				2x100	2x120	2x120	2,5x120
			1501...2000						-	-
			2001...2500				2x120	-		
1100*			до 1500					2x120	2,5x120	2,5x120
			1501...2000						-	-
			2001...2500					-		

* Необходимо использовать кронштейн ложемента усиленный.
* Usage of reinforced lodgement bracket is required.

ГРУЗОПОДЪЁМНОСТЬ РАМЫ - FRAME LOAD CAPACITY

Грузоподъёмность рамы зависит от расстояния между ярусами ложементов стеллажа и(или) от пола до первого яруса ложементов.

Load capacity of frame depends on distance between lodgement decks and(or) on floor level-to-first lodgement deck.

СЕЧЕНИЕ СТОЙКИ (SxP - стр. 70 - 71) РАМЫ ГЛУБИННОГО СТЕЛЛАЖА В ЗАВИСИМОСТИ ОТ МАССЫ ГРУЗА И РАССТОЯНИЯ МЕЖДУ ЯРУСАМИ ХРАНЕНИЯ, ММ

UPRIGHT SECTION (SxP – p. 70 - 71) FRAME OF DRIVE-IN SHELVING DEPENDING ON LOAD WEIGHT AND DISTANCE BETWEEN STORAGE LAYERS, MM

Масса груза на поддоне в зависимости от ширины канала и схемы рам, кг, не более - Cargo weight on pallet depending on passage width and frame arragement, kg, not more			Расстояние между ярусами хранения, мм - Distance between storage layers, mm	Сечение стойки, мм, при количестве навесных ярусов, шт. - Upright section, mm as per the number of suspended layers, pcs.						
Ширина канала - Passage width		Схема рам - Frame arragement								
1350	**1450**			**1**	**2**	**3**	**4**	**5**	**6**	**7**
300		**№3**	**до 1500**	1,5x70	1,5x70	2x70	2x85	2x85	2x100	2x120
			1501...2000			2x85	2x100	2x100	-	-
			2001...2500		2x85	2x100		-		
400			**до 1500**		1,5x85	2x85	2x85	2x85	2x100	2x120
			1501...2000				2x100	2x100	-	-
			2001...2500		2x85	2x100		-		
500	**500***		**до 1500**		2x70	2x85	2x85	2x85	2x100	2x120
			1501...2000				2x100	2x100	-	-
			2001...2500		2x85	2x100		-		
600*			**до 1500**	2x70				2x100	2x120	2,5x120
			1501...2000					2x120	-	-
			2001...2500				2x120	-		
700*			**до 1500**					2x120	2x120	2,5x120
			1501...2000						-	-
			2001...2500					-		

* Необходимо использовать кронштейн ложемента усиленный.
* Usage of reinforced lodgement bracket is required.

ПАРАМЕТРЫ РАЗМЕЩЕНИЯ ГРУЗА НА ЛОЖЕМЕНТАХ - CARGO DISTRIBUTION ON LODGEMENTS

Горизонтальные и вертикальные зазоры, которые необходимо соблюдать при выборе длины балки для безопасной эксплуатации (ГОСТ Р 55525-2017).

Horizontal and vertical clearances to be observed when choosing the beam length for safe operation (GOST P 55525-2013).

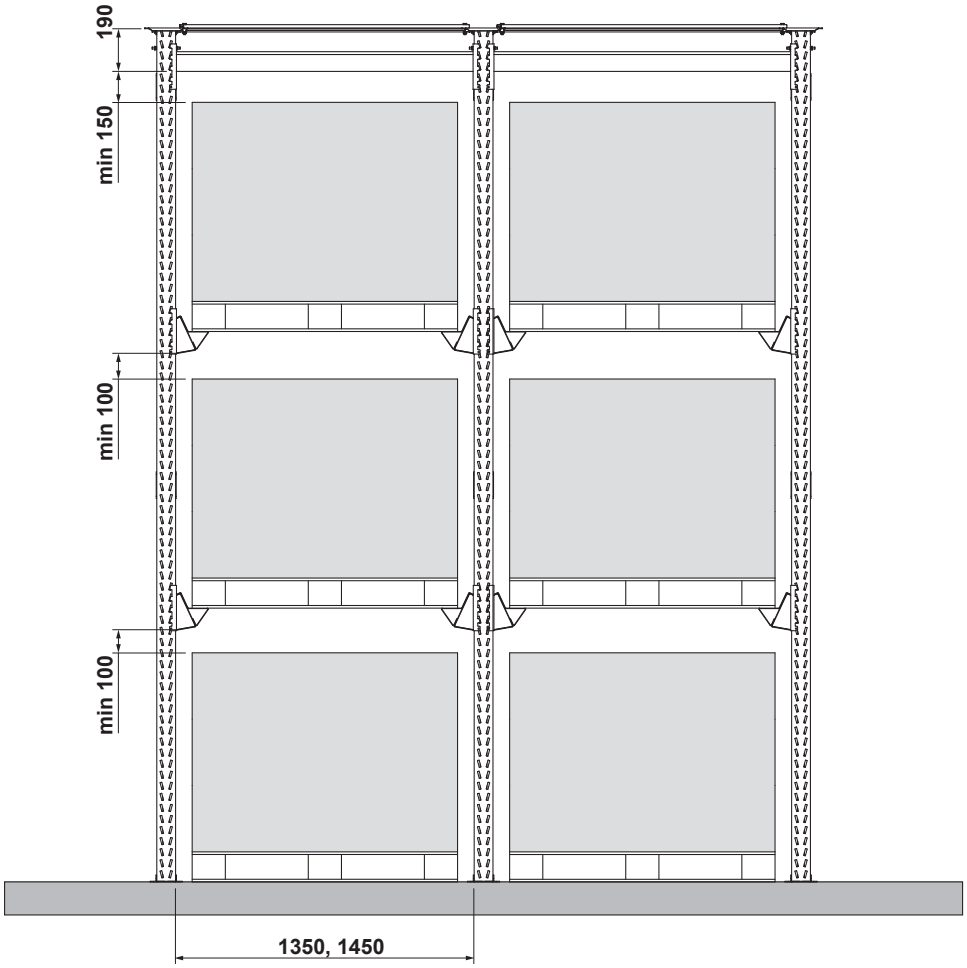

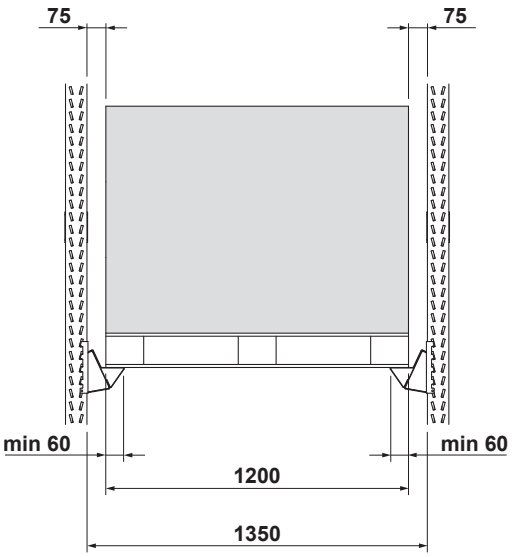

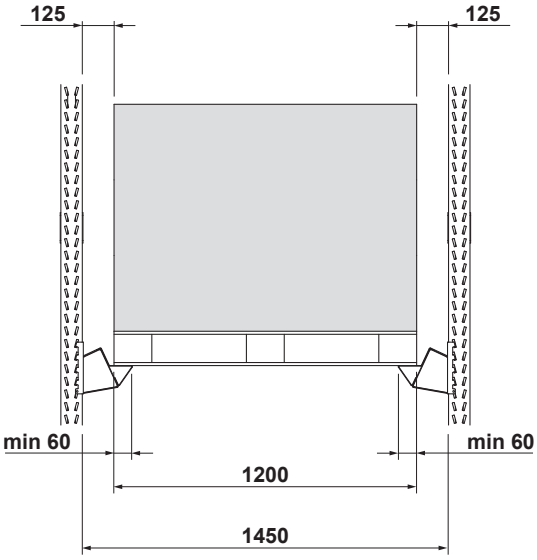

СХЕМА СТЕЛЛАЖА ПО ГЛУБИНЕ КАНАЛА, СХЕМА РАСПОЛОЖЕНИЯ ЛОЖЕМЕНТОВ И ЭЛЕМЕНТОВ ЗАЩИТЫ
RACK ARRANGEMENT AS PER COMPARTMENT WIDTH, LAYOUT OF LODGEMENTS AND FRAME PROTECTION

СХЕМА СТЕЛЛАЖА ПО ГЛУБИНЕ КАНАЛА, СХЕМА РАСПОЛОЖЕНИЯ ЛОЖЕМЕНТОВ И ЭЛЕМЕНТОВ ЗАЩИТЫ
RACK ARRANGEMENT AS PER COMPARTMENT WIDTH, LAYOUT OF LODGEMENTS AND PROTECTION ELEMENTS

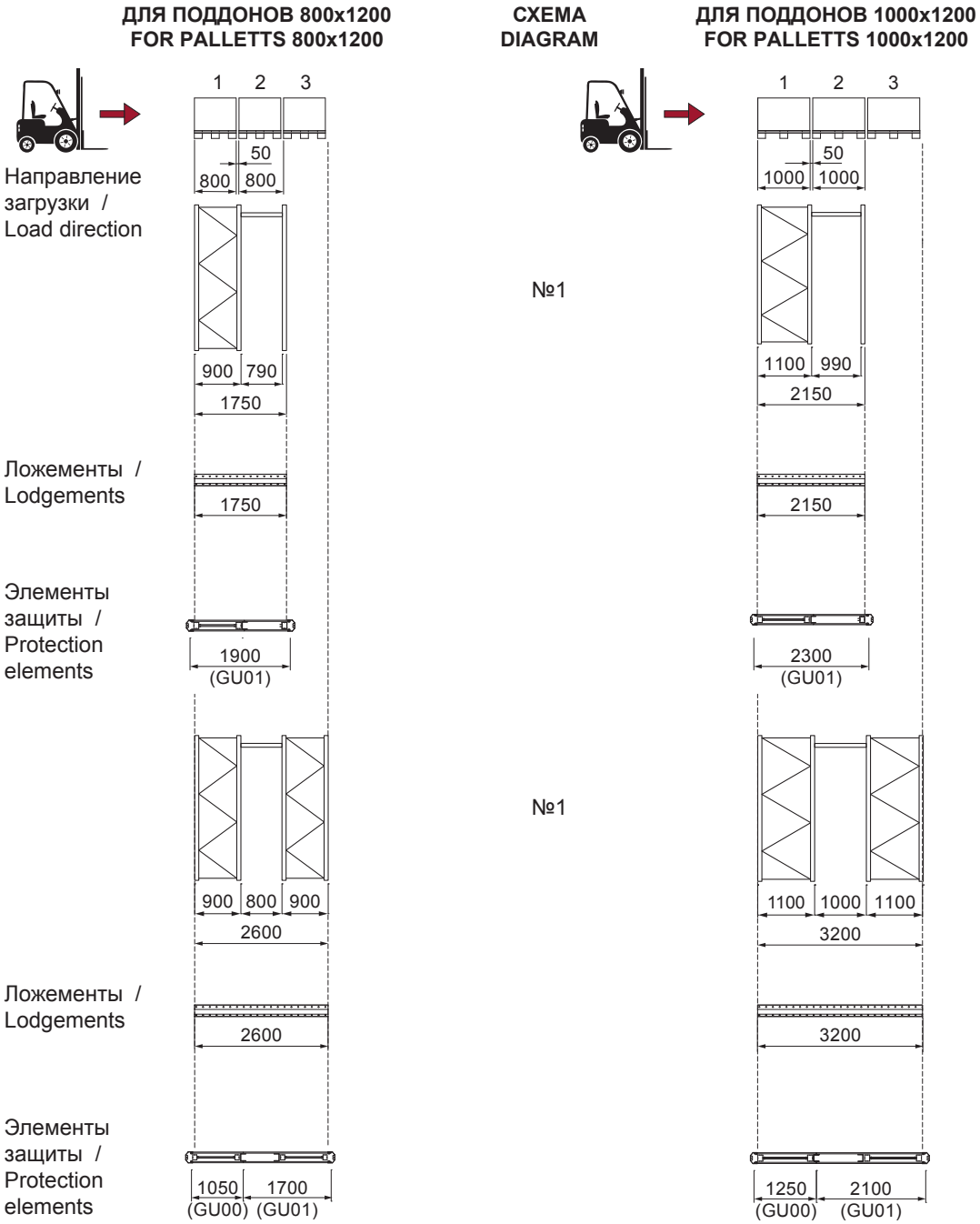

СХЕМА СТЕЛЛАЖА ПО ГЛУБИНЕ КАНАЛА, СХЕМА РАСПОЛОЖЕНИЯ ЛОЖЕМЕНТОВ И ЭЛЕМЕНТОВ ЗАЩИТЫ
RACK ARRANGEMENT AS PER COMPARTMENT WIDTH, LAYOUT OF LODGEMENTS AND FRAME PROTECTION

СХЕМА СТЕЛЛАЖА ПО ГЛУБИНЕ КАНАЛА, СХЕМА РАСПОЛОЖЕНИЯ ЛОЖЕМЕНТОВ И ЭЛЕМЕНТОВ ЗАЩИТЫ
RACK ARRANGEMENT AS PER COMPARTMENT WIDTH, LAYOUT OF LODGEMENTS AND PROTECTION ELEMENTS

ДЛЯ ПОДДОНОВ 800x1200
FOR PALLETTS 800x1200

СХЕМА
DIAGRAM

ДЛЯ ПОДДОНОВ 1000x1200
FOR PALLETTS 1000x1200

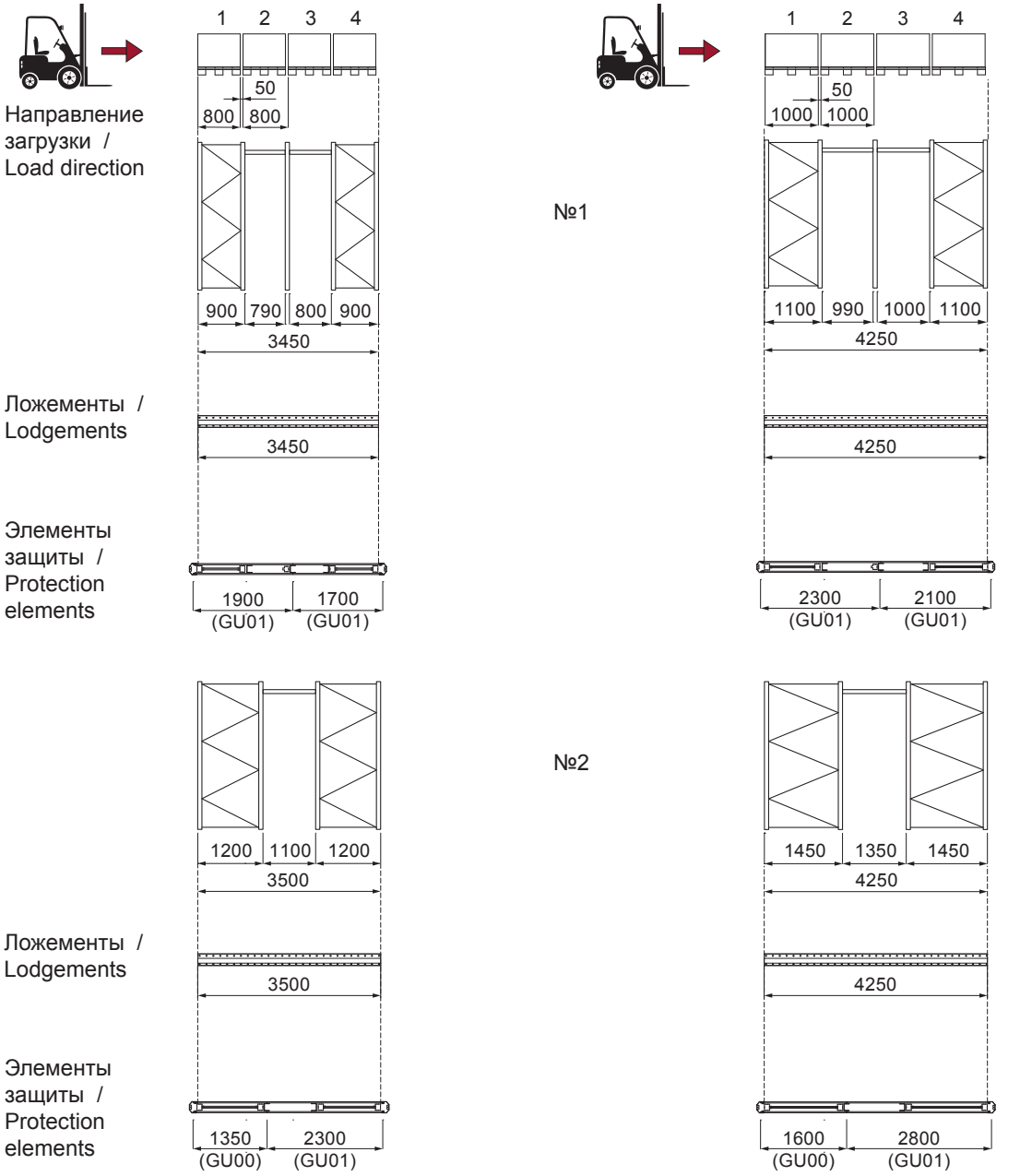

СХЕМА СТЕЛЛАЖА ПО ГЛУБИНЕ КАНАЛА, СХЕМА РАСПОЛОЖЕНИЯ ЛОЖЕМЕНТОВ И ЭЛЕМЕНТОВ ЗАЩИТЫ
RACK ARRANGEMENT AS PER COMPARTMENT WIDTH, LAYOUT OF LODGEMENTS AND FRAME PROTECTION

СХЕМА СТЕЛЛАЖА ПО ГЛУБИНЕ КАНАЛА, СХЕМА РАСПОЛОЖЕНИЯ ЛОЖЕМЕНТОВ И ЭЛЕМЕНТОВ ЗАЩИТЫ
RACK ARRANGEMENT AS PER COMPARTMENT WIDTH, LAYOUT OF LODGEMENTS AND PROTECTION ELEMENTS

ДЛЯ ПОДДОНОВ 800x1200
FOR PALLETTS 800x1200

СХЕМА
DIAGRAM

ДЛЯ ПОДДОНОВ 1000x1200
FOR PALLETTS 1000x1200

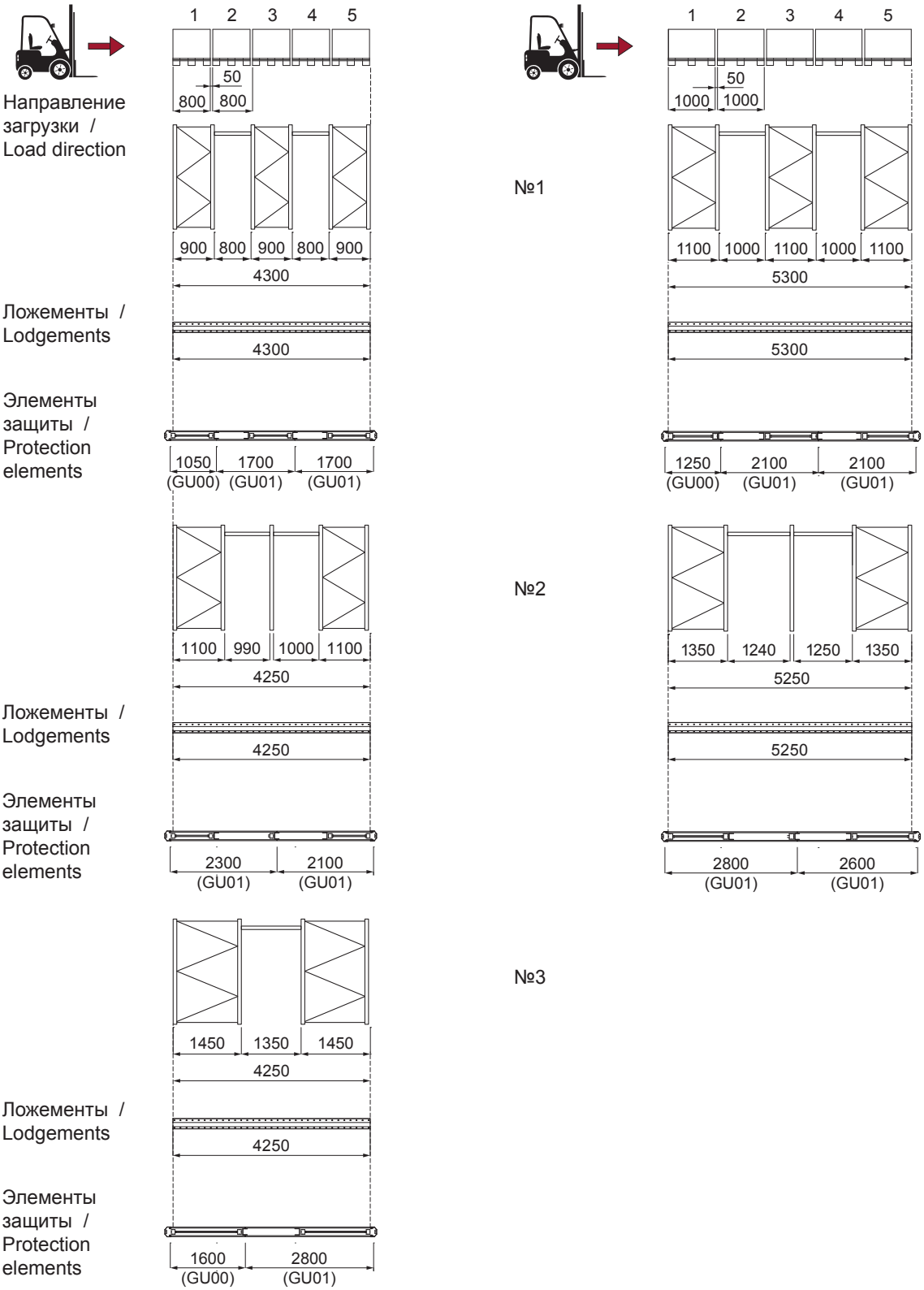

СХЕМА СТЕЛЛАЖА ПО ГЛУБИНЕ КАНАЛА, СХЕМА РАСПОЛОЖЕНИЯ ЛОЖЕМЕНТОВ И ЭЛЕМЕНТОВ ЗАЩИТЫ
RACK ARRANGEMENT AS PER COMPARTMENT WIDTH, LAYOUT OF LODGEMENTS AND FRAME PROTECTION

СХЕМА СТЕЛЛАЖА ПО ГЛУБИНЕ КАНАЛА, СХЕМА РАСПОЛОЖЕНИЯ ЛОЖЕМЕНТОВ И ЭЛЕМЕНТОВ ЗАЩИТЫ
RACK ARRANGEMENT AS PER COMPARTMENT WIDTH, LAYOUT OF LODGEMENTS AND PROTECTION ELEMENTS

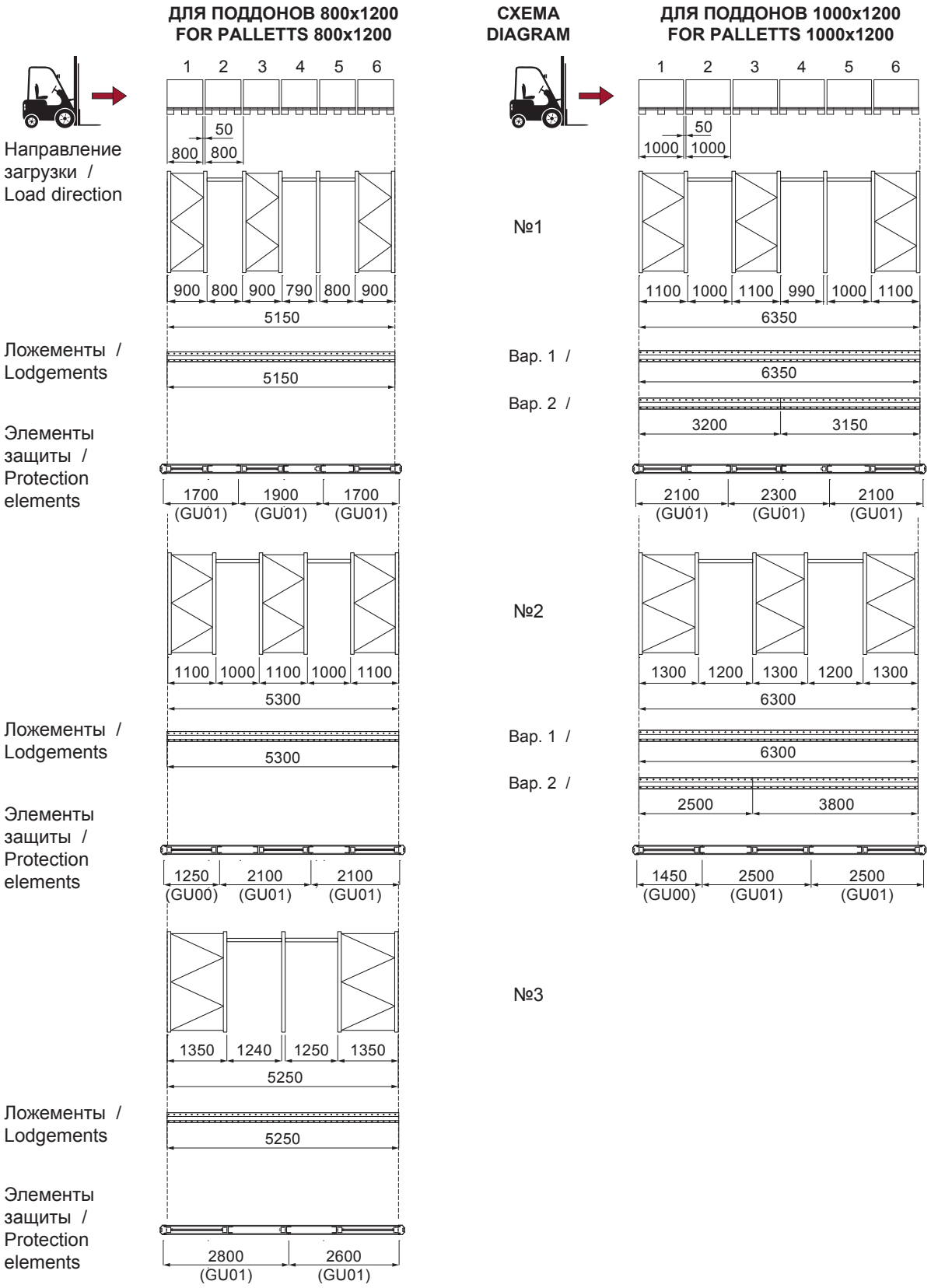

СХЕМА СТЕЛЛАЖА ПО ГЛУБИНЕ КАНАЛА, СХЕМА РАСПОЛОЖЕНИЯ ЛОЖЕМЕНТОВ И ЭЛЕМЕНТОВ ЗАЩИТЫ
RACK ARRANGEMENT AS PER COMPARTMENT WIDTH, LAYOUT OF LODGEMENTS AND FRAME PROTECTION

СХЕМА СТЕЛЛАЖА ПО ГЛУБИНЕ КАНАЛА, СХЕМА РАСПОЛОЖЕНИЯ ЛОЖЕМЕНТОВ И ЭЛЕМЕНТОВ ЗАЩИТЫ
RACK ARRANGEMENT AS PER COMPARTMENT WIDTH, LAYOUT OF LODGEMENTS AND PROTECTION ELEMENTS

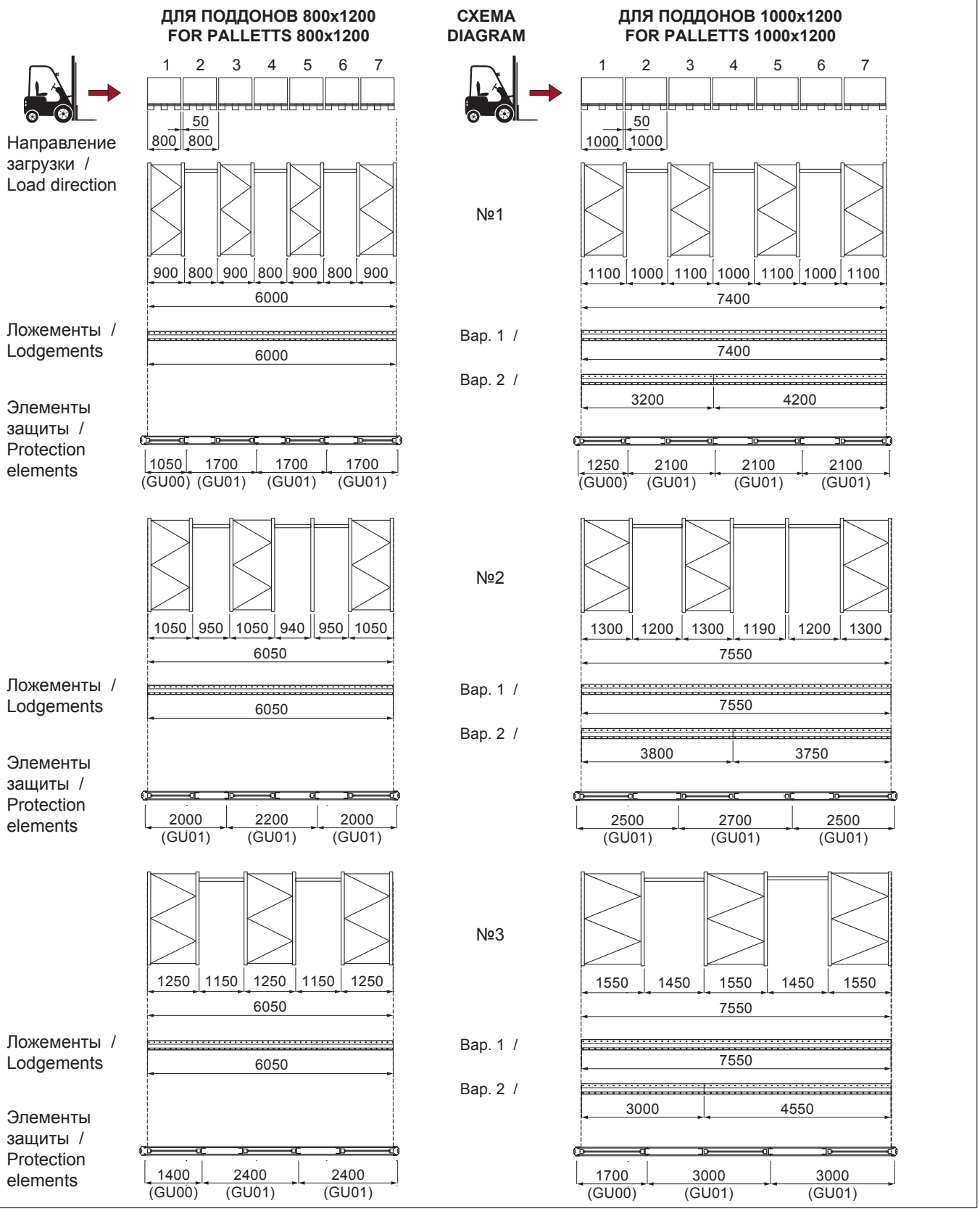

СХЕМА СТЕЛЛАЖА ПО ГЛУБИНЕ КАНАЛА, СХЕМА РАСПОЛОЖЕНИЯ ЛОЖЕМЕНТОВ И ЭЛЕМЕНТОВ ЗАЩИТЫ
RACK ARRANGEMENT AS PER COMPARTMENT WIDTH, LAYOUT OF LODGEMENTS AND FRAME PROTECTION

СХЕМА СТЕЛЛАЖА ПО ГЛУБИНЕ КАНАЛА, СХЕМА РАСПОЛОЖЕНИЯ ЛОЖЕМЕНТОВ И ЭЛЕМЕНТОВ ЗАЩИТЫ
RACK ARRANGEMENT AS PER COMPARTMENT WIDTH, LAYOUT OF LODGEMENTS AND PROTECTION ELEMENTS

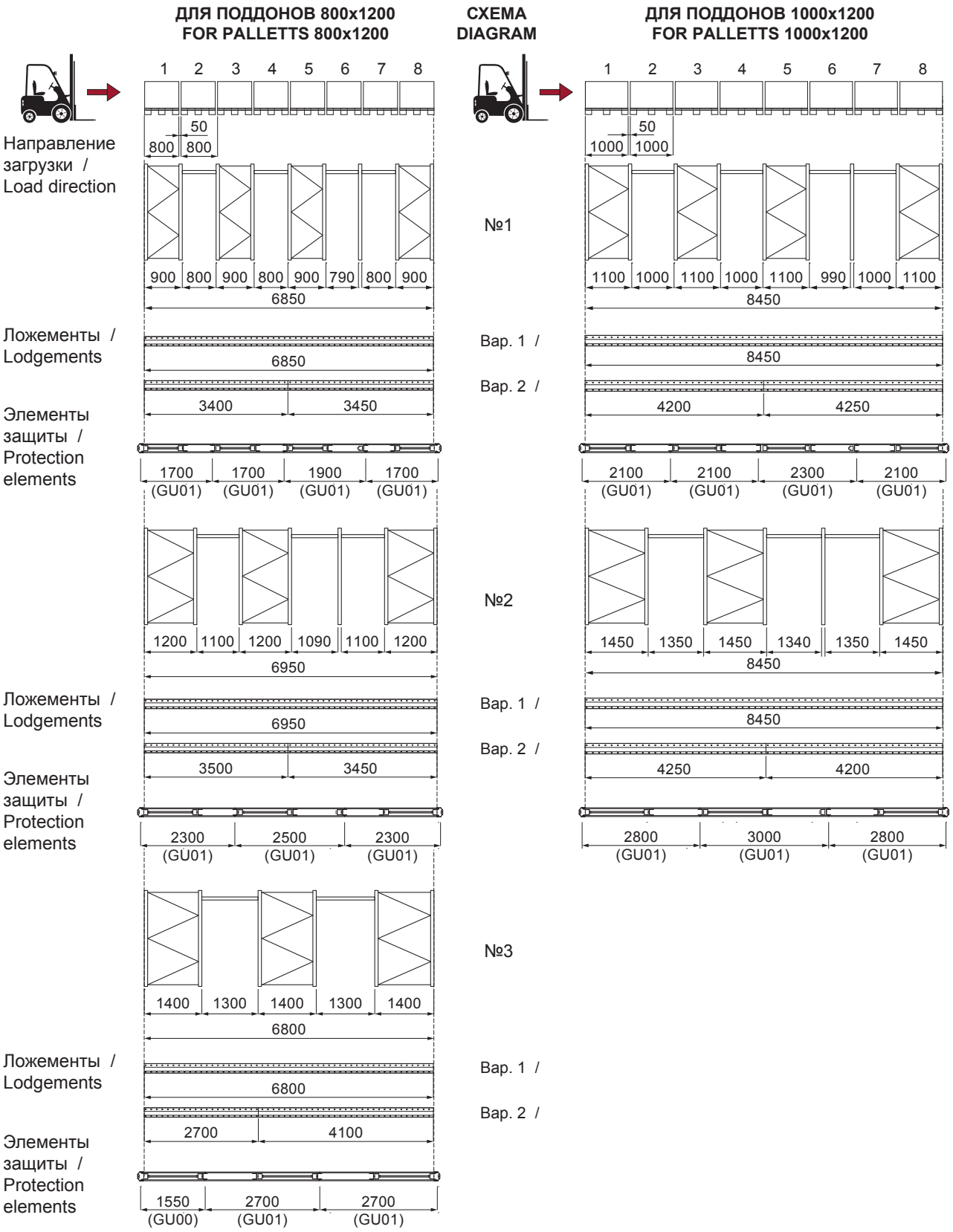

СХЕМА РАСПОЛОЖЕНИЯ СТВОЛОВОГО КАНАЛА (СЕКЦИЯ ЗАГРУЗКИ 1350, 1450)
LAYOUT OF INTERCONNECTION CHANNEL (LOADED SECTION 1350, 1450)

Стволовой канал обеспечивает устойчивость стеллажной системы. Необходимое количество устанавливаемых стволовых каналов зависит от количества загружаемых каналов, конструкции и высоты стеллажа.

The interconnection channel provides the shelving system stability. The exact number of interconnection channels to be mounted depends on the number of loaded channels, shelving design and height.

КОЛИЧЕСТВО УСТАНАВЛИВАЕМЫХ СТВОЛОВЫХ КАНАЛОВ, ШТ.
NUMBER OF INTERCONNECTION CHANNELS TO BE MOUNTED, PCS.

Количество стволовых каналов **N**,шт - Number of interconnection channels **N**,pcs	Количество загружаемых каналов **X**, шт - Number of loaded channels **X**, pcs				
	Система LIFO - LIFO system		Система FIFO - FIFO system		
	При H<8000 мм не ставится At H<8000 mm interconnection channel is not installed	Высота стеллажа - Shelving height **8000≤H≤12000** mm	При H<6000 мм не ставится At H<6000 mm interconnection channel is not installed	Высота стеллажа - Shelving height **6000≤H≤8000** mm	Высота стеллажа - Shelving height **8000<H≤12000** mm
1		от 1 до 20		от 1 до 20	от 1 до 10
2		от 21 до 40		от 21 до 40	от 11 до 20
3					от 21 до 30
4					от 31 до 40

Стволовой канал располагать внутри стеллажа через равное количество загружаемых каналов.

The interconnection channel should be located inside the shelving after the equal number of loaded channels.

Пример расчета:

Calculation example:

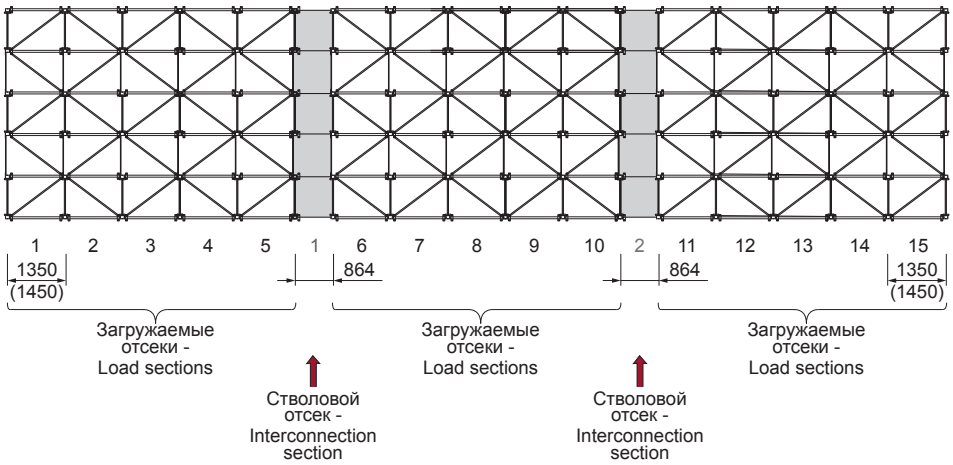

Система FIFO - FIFO system, H=9000, X = 15, N = 2

МЕЗОНИННЫЙ СТЕЛЛАЖ

MULTILEVEL SHELVING

ОБЩИЕ СВЕДЕНИЯ - GENERAL INFORMATION

Мезонинный стеллаж - это складская многоэтажная стеллажная система, устанавливаемая на складах, где необходимо увеличить полезную складскую площадь за счет высоты помещения в зоне, предназначенной для ручной обработки штучных грузов, а также грузов на поддонах.

Мезонинные конструкции изготавливаются на базе стандартных полочных и фронтальных стеллажей. Для обслуживания таких конструкций применяются лестницы с перилами, ограждения и ворота для транспортировки груза на этаж складской подъемной техникой (штабелеры, лифты, подъемники).

Мезонинная конструкция может быть легко разобрана и перенесена в другое место. Можно без труда изменить расстояния между полками и другие параметры под определенный груз.

Их широко применяют в складских комплексах, архивах, логистических и распределительных центрах и складах промышленных предприятий.

Multilevel shelving is a warehouse multi-storey shelving system, installed in warehouses where it is necessary to increase usable warehouse area through the height of the premises in the area intended for manual handling single-piece goods, as well as goods on pallets.

Multilevel constructions are manufactured on the base of standard long span and front shelving. To maintain such constructions stairs with banisters, fences and gates are used for transporting the goods on the level by the warehouse hoist machinery (stackers, elevators, etc.).

Multilevel construction can be easily dismantled and moved to the other location. You can easily change the distance between shelves and other parameters for the certain goods.

They are widely used in warehouses, archives, logistics and distribution centers and warehouses of industrial enterprises.

Изделия с указанными номерами позиций изображены на стр. 70-103.
Products with the indicated item numbers are shown on p. 70-103.

ГРУЗОПОДЪЕМНОСТЬ НАСТИЛА - DECKING LOAD CAPACITY

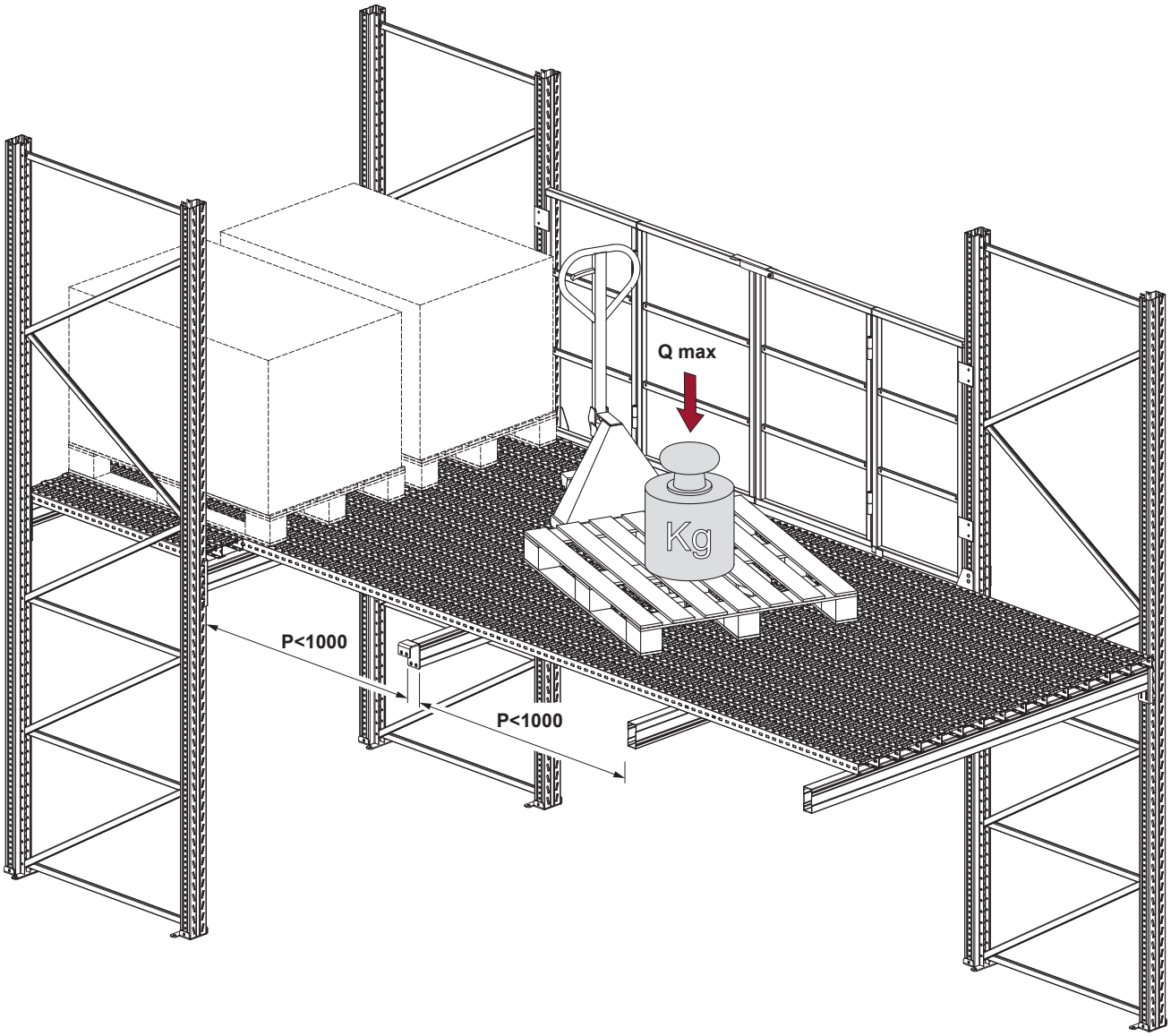

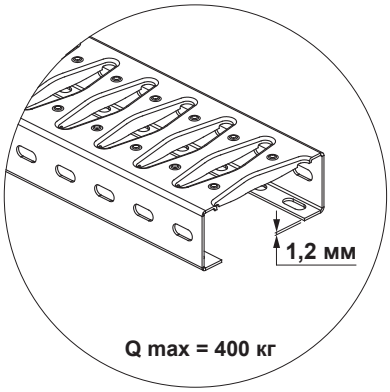

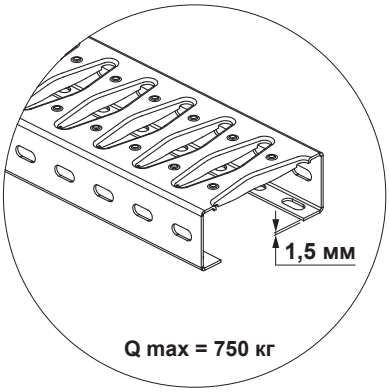

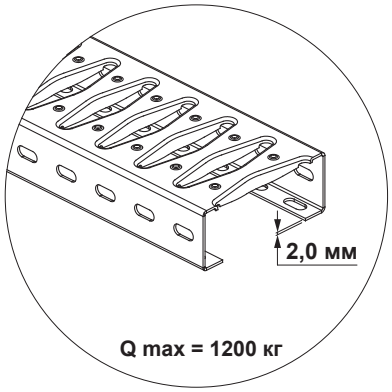

ВОРОТА - GATE

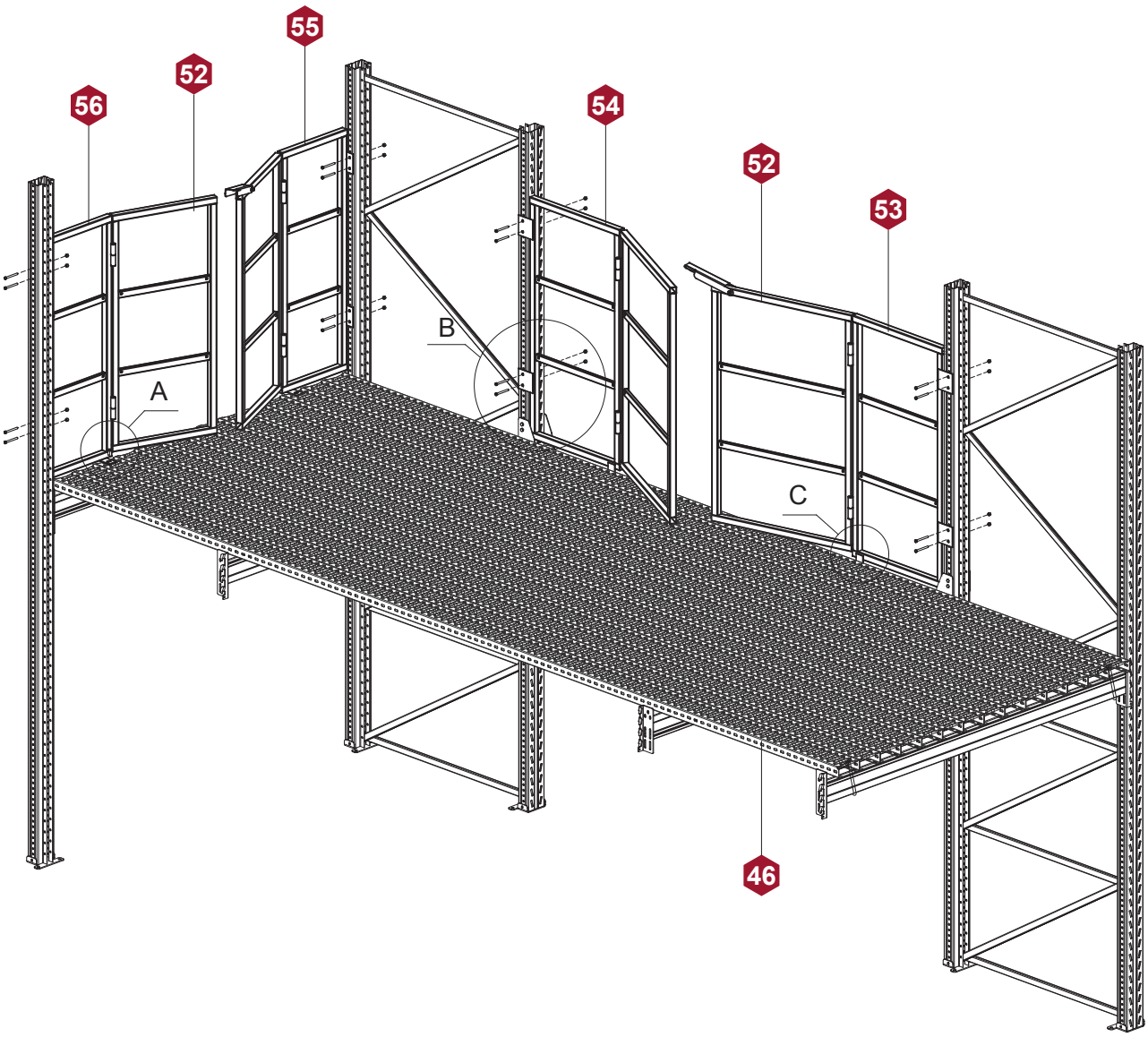

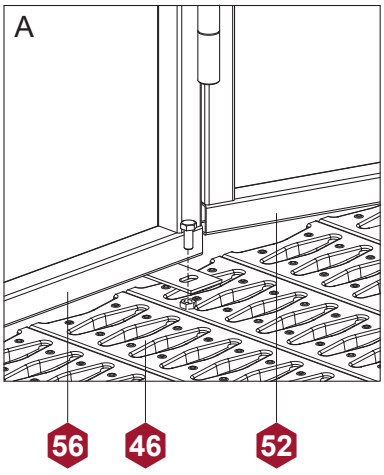

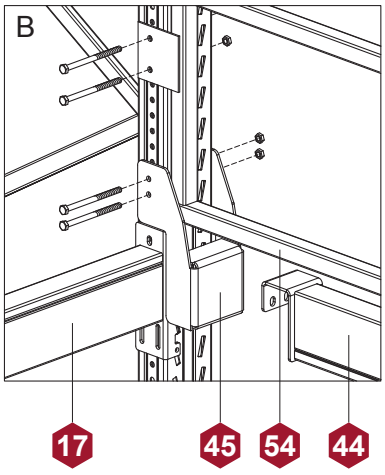

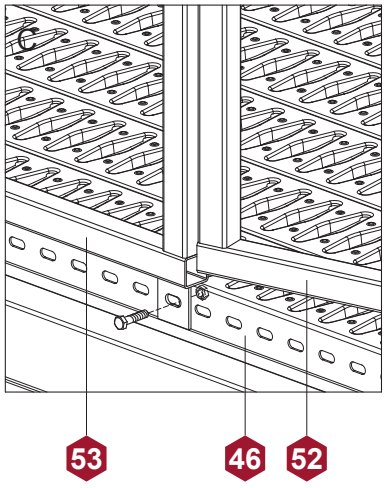

Изделия с указанными номерами позиций изображены на стр. 79-104.
Products with the indicated item numbers are shown on p. 79-104.

ВОРОТА - GATE

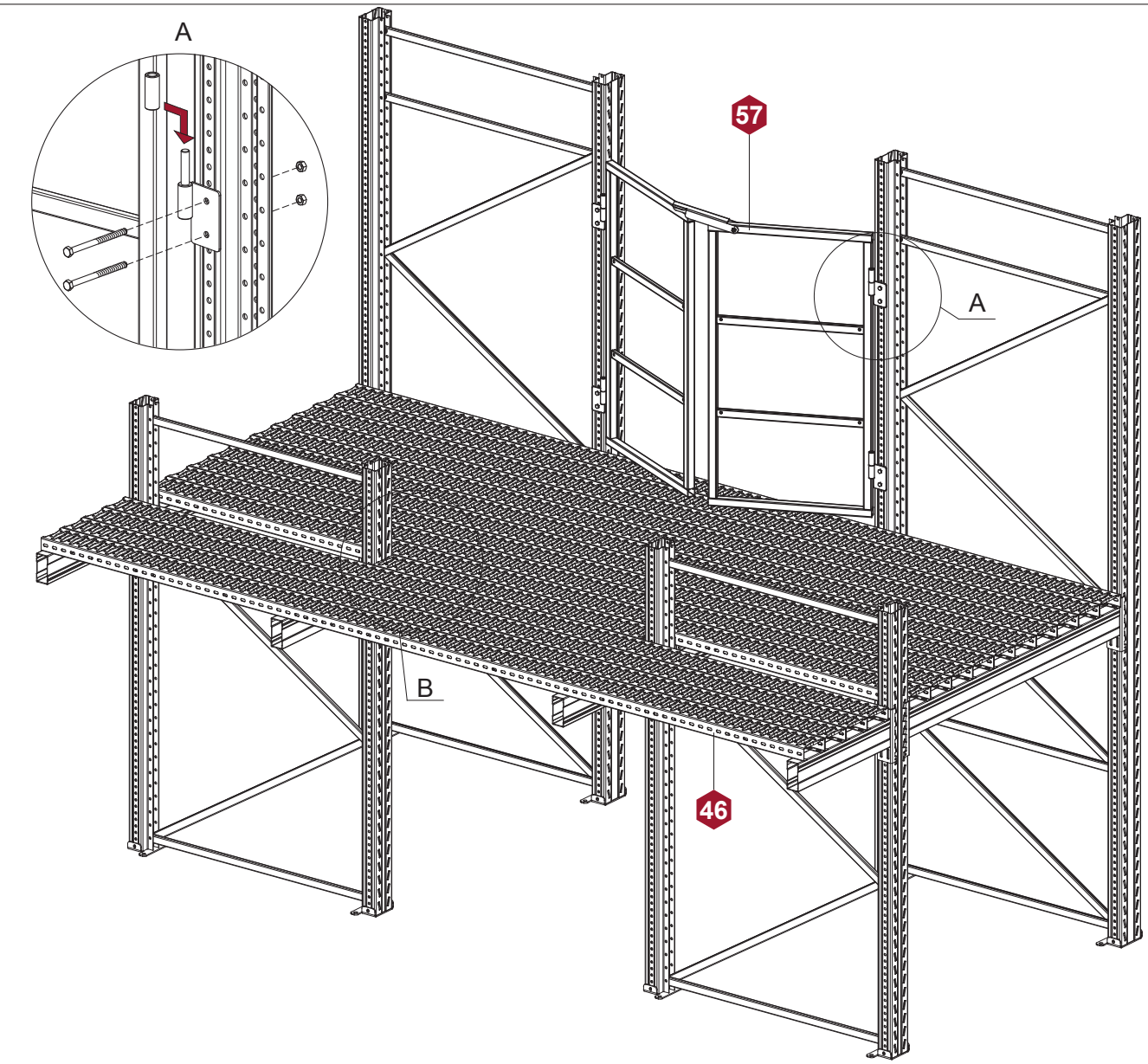

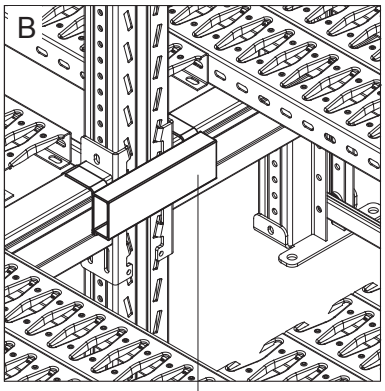

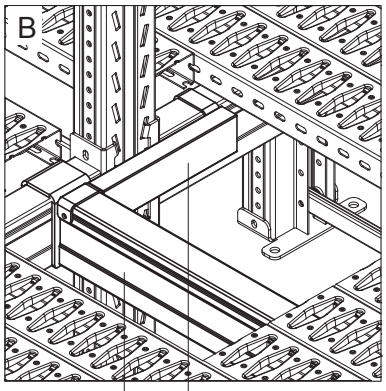

Изделия с указанными номерами позиций изображены на стр. 97-104.
Products with the indicated item numbers are shown on p. 97-104.

БАЛКА MGK С УГОЛКОМ - MGK BEAM WITH AN ANGLE ELEMENT

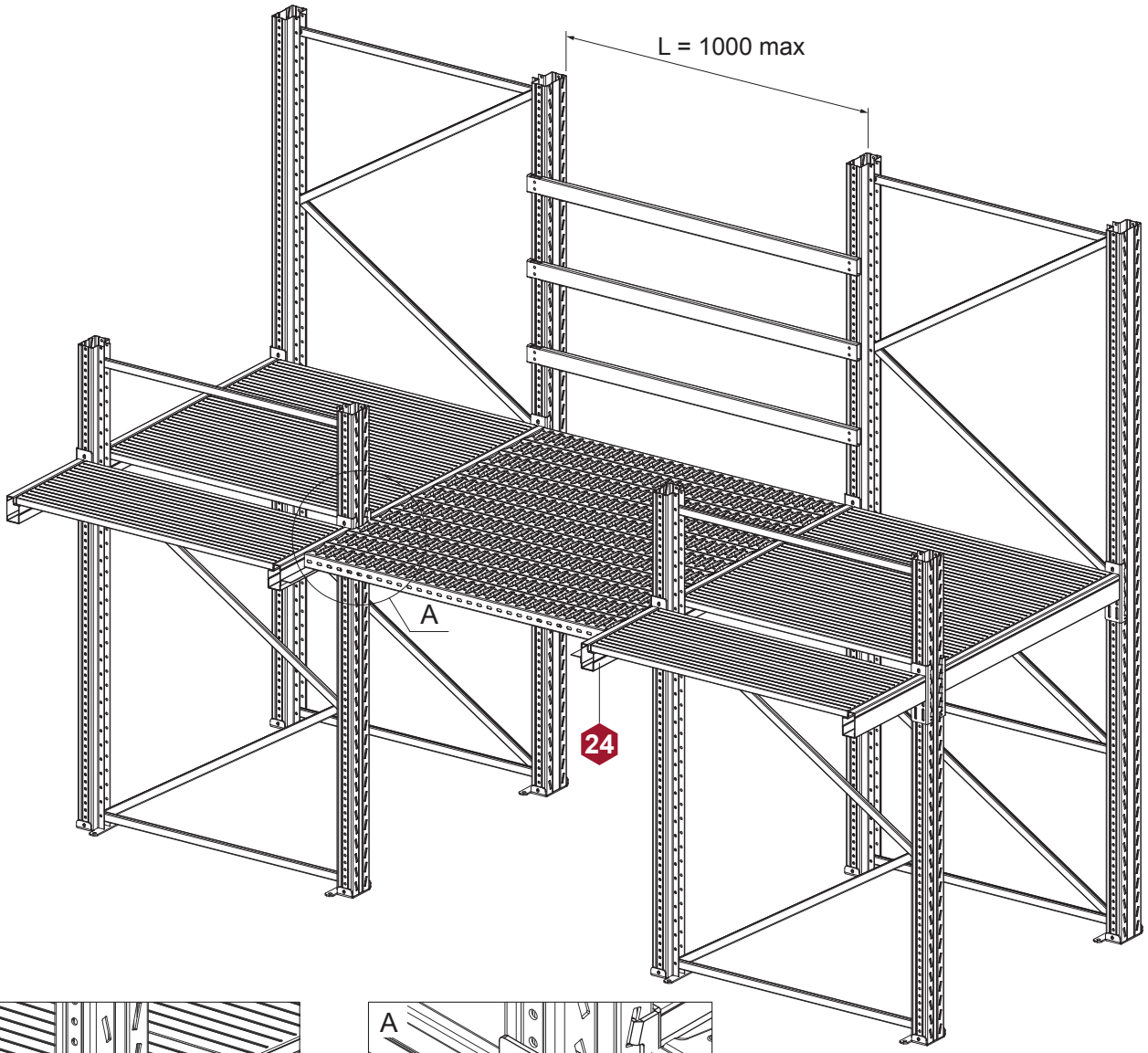

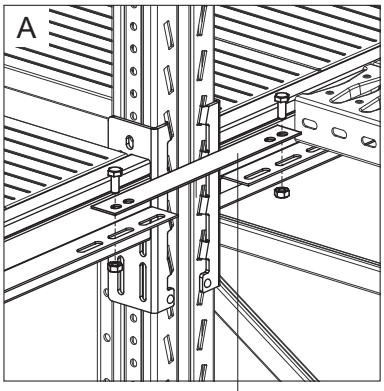

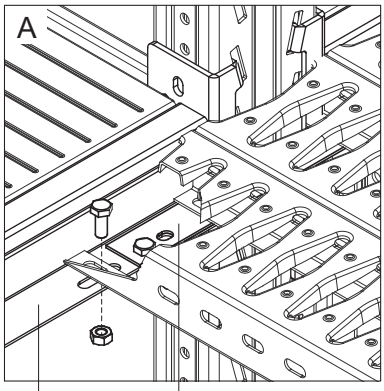

Балка и уголок (24, 25) предназначены для установки в проходах шириной до 1 м, с максимально допустимой нагрузкой 200 кг/м^2, где не используется грузоподъемная техника. Изделия с указанными номерами позиций изображены на стр. 88.

Beam and angle element (24, 25) are designed for the installation in the aisles up to 1 m wide, with maximum load capacity 200 kg/m2, where lifting machines are not used. Products with the indicated item numbers are shown on p. 88.

ЛЕСТНИЦА И ОГРАЖДЕНИЕ ЛЕСТНИЦЫ - STAIR AND STAIR BARRIERS

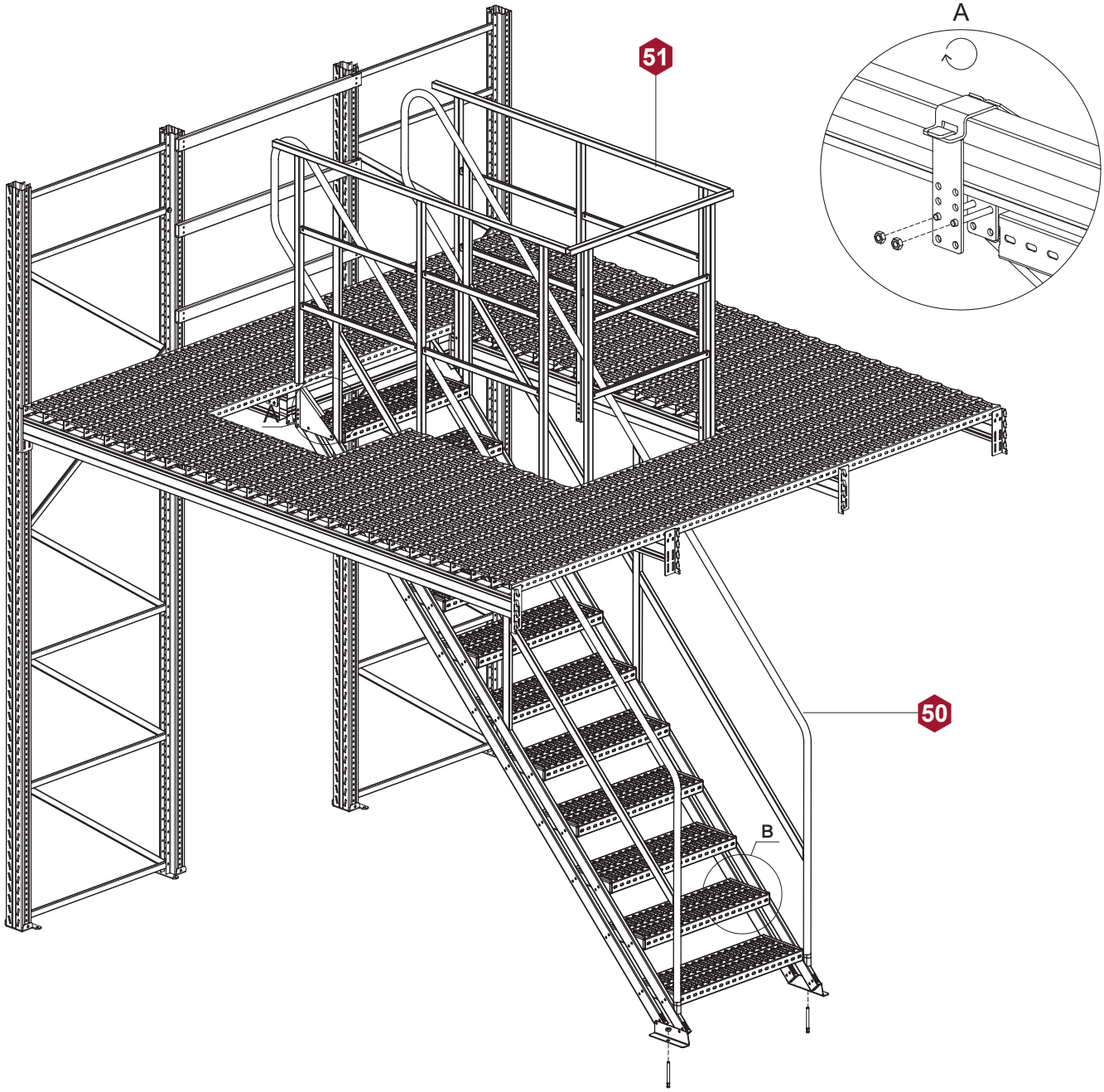

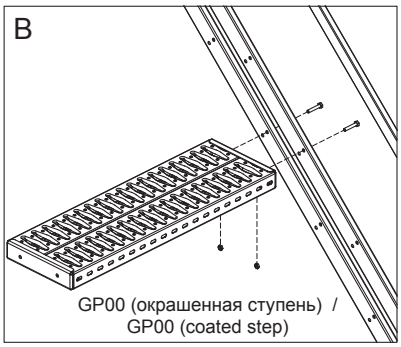

GP00 (окрашенная ступень) /
GP00 (coated step)

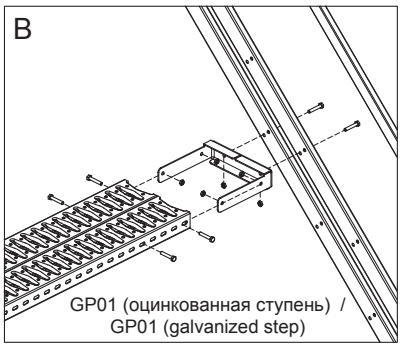

GP01 (оцинкованная ступень) /
GP01 (galvanized step)

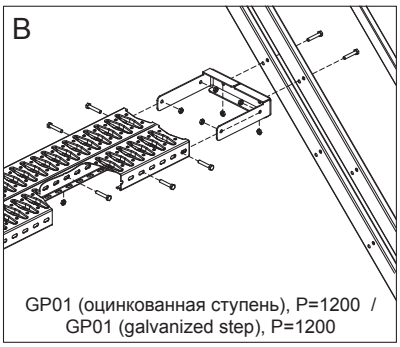

GP01 (оцинкованная ступень), P=1200 /
GP01 (galvanized step), P=1200

Изделия с указанными номерами позиций изображены на стр. 99-101.
Products with the indicated item numbers are shown on p. 99-101.

ТЕХНИЧЕСКИЕ СПЕЦИФИКАЦИИ

DATA SHEETS

КОМПЛЕКТАЦИЯ РАМ ФРОНТАЛЬНОГО, ПОЛОЧНОГО И МЕЗОНИННОГО СТЕЛЛАЖА - FRAME SET FOR FRONT, LONG-SPAN AND MULTILEVEL SHELVING

РАМА ИЗ СТОЕК 70 мм
FRAME ASSEMBLED WITH UPRIGHTS 70 mm

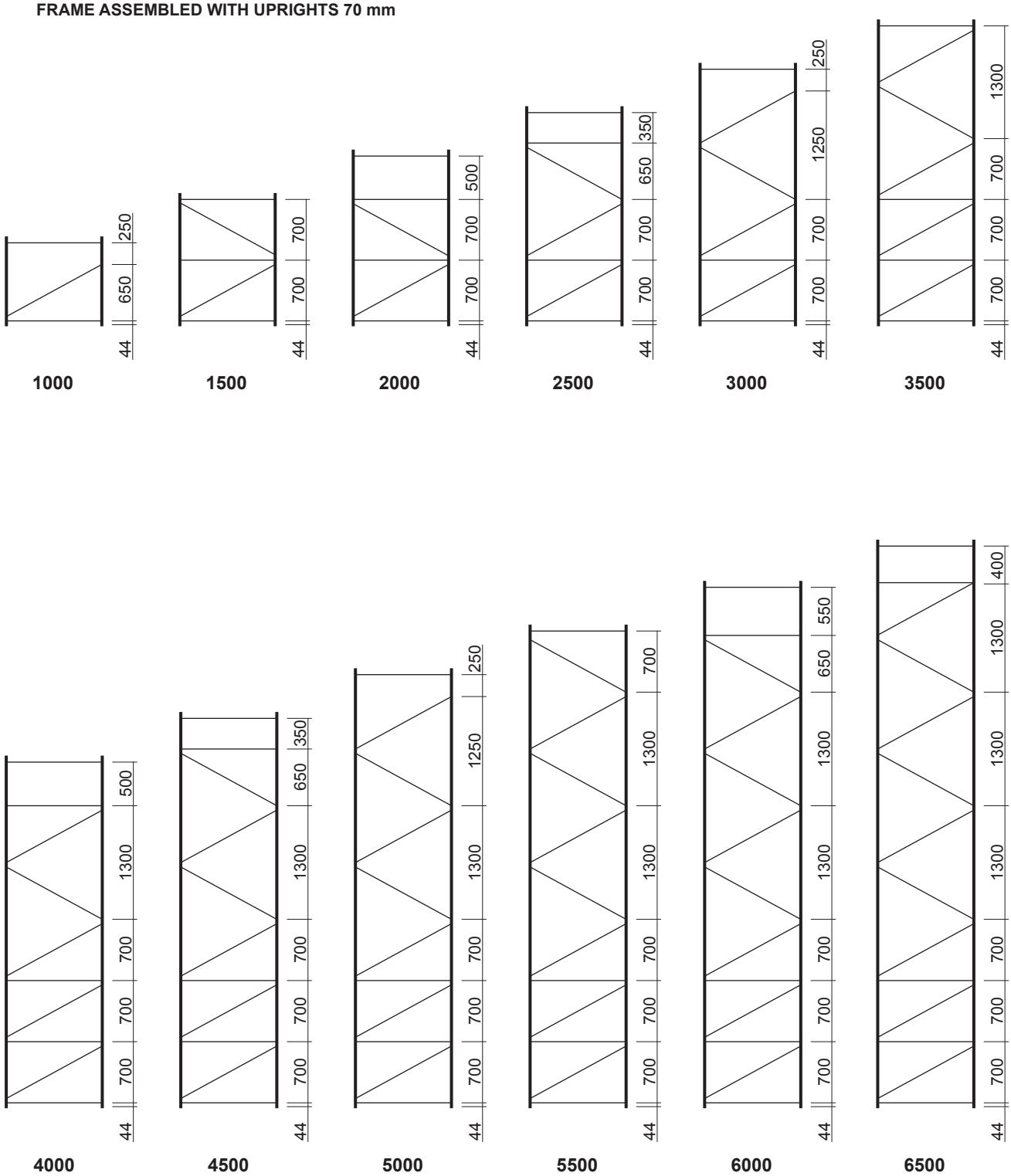

КОМПЛЕКТАЦИЯ РАМ ФРОНТАЛЬНОГО, ПОЛОЧНОГО И МЕЗОНИННОГО СТЕЛЛАЖА - FRAME SET FOR FRONT, LONG-SPAN AND MULTILEVEL SHELVING

РАМА ИЗ СТОЕК 70 ММ
FRAME ASSEMBLED WITH UPRIGHTS 70 MM

Высота рамы, мм. Frame height, mm.	Количество горизонталей, шт. Horisontal pieces, pcs.	Количество диагоналей, шт. Diagonal pieces, pcs.	Количество болтов M8x30, шт. Bolts M8x30, pcs.	Количество гаек M8, шт. Nuts M8, pcs.
1 000	2	1	6	6
1 500	3	2	10	10
2 000	4	2	12	12
2 500	4	3	14	14
3 000	3	4	14	14
3 500	4	5	18	18
4 000	5	5	20	20
4 500	5	6	22	22
5 000	4	7	22	22
5 500	4	8	24	24
6 000	5	8	26	26
6 500	5	9	28	28

КОМПЛЕКТАЦИЯ РАМ ФРОНТАЛЬНОГО, ПОЛОЧНОГО И МЕЗОНИННОГО СТЕЛЛАЖА - FRAME SET FOR FRONT, LONG-SPAN AND MULTILEVEL SHELVING

РАМА ИЗ СТОЕК 85-100-120 мм
FRAME ASSEMBLED WITH UPRIGHTS 85-100-120 mm

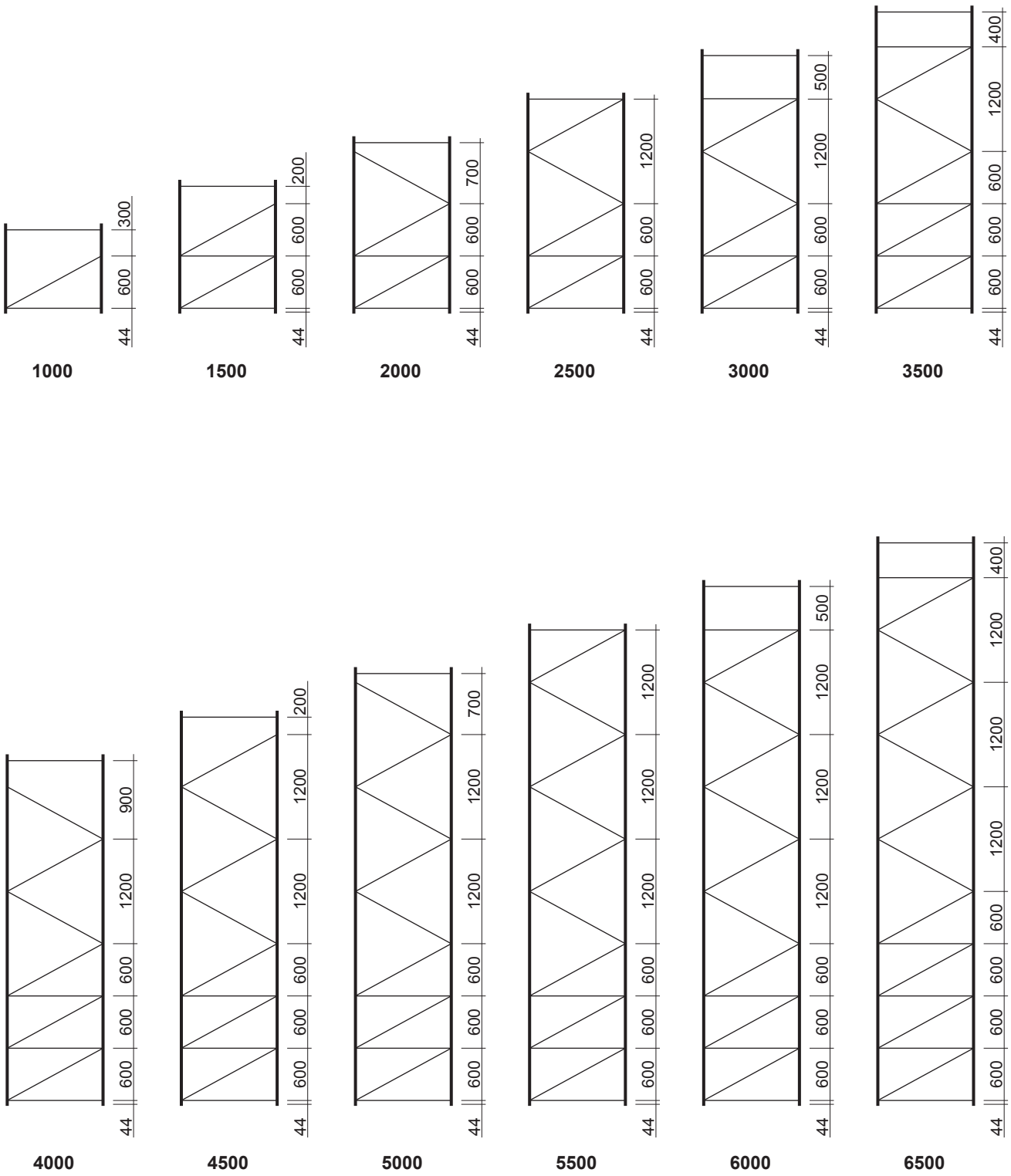

КОМПЛЕКТАЦИЯ РАМ ФРОНТАЛЬНОГО, ПОЛОЧНОГО И МЕЗОНИННОГО СТЕЛЛАЖА - FRAME SET FOR FRONT, LONG-SPAN AND MULTILEVEL SHELVING

РАМА ИЗ СТОЕК 85-100-120 мм
FRAME ASSEMBLED WITH UPRIGHTS 85-100-120 mm

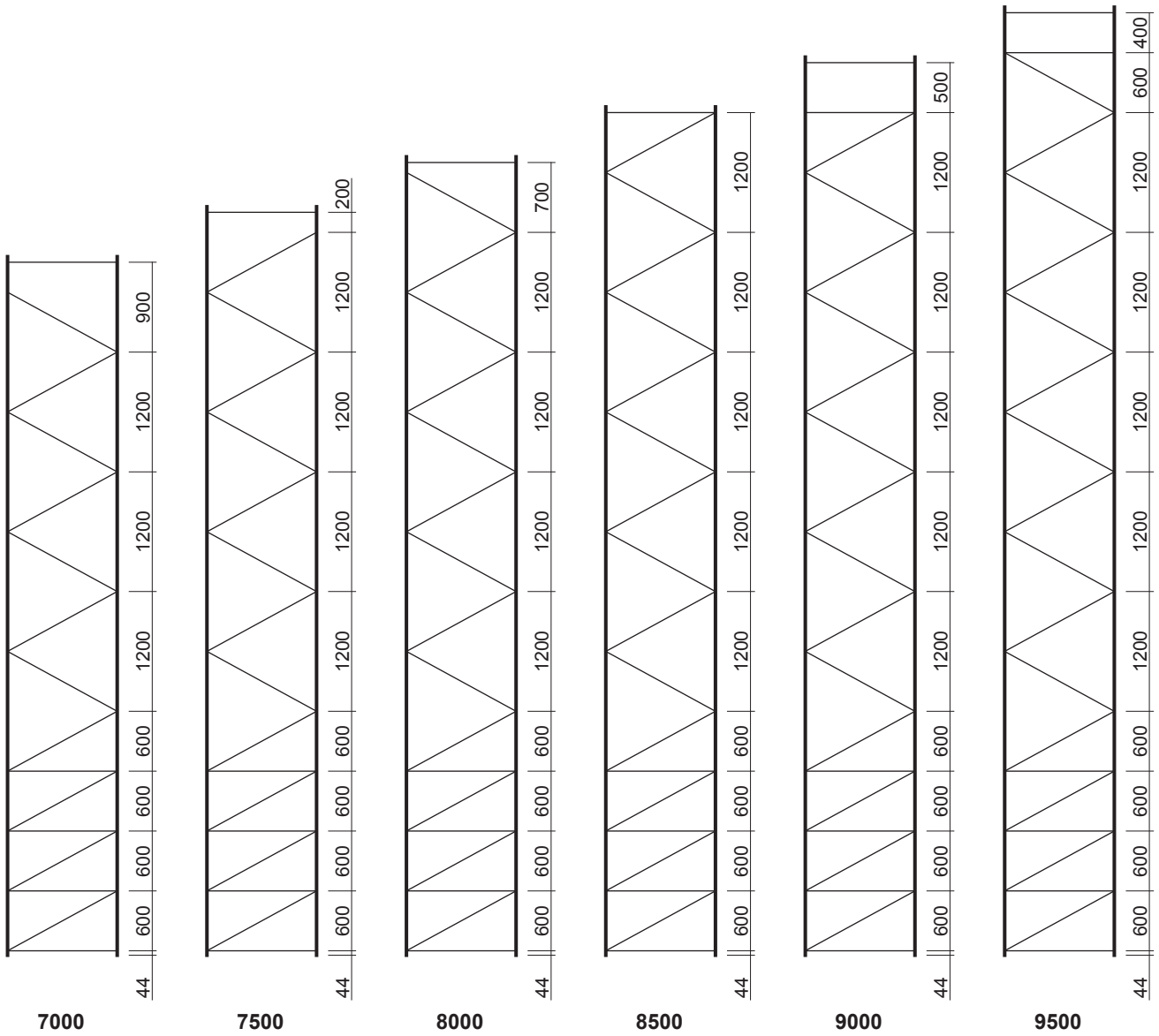

КОМПЛЕКТАЦИЯ РАМ ФРОНТАЛЬНОГО, ПОЛОЧНОГО И МЕЗОНИННОГО СТЕЛЛАЖА - FRAME SET FOR FRONT, LONG-SPAN AND MULTILEVEL SHELVING

РАМА ИЗ СТОЕК 85-100-120 мм
FRAME ASSEMBLED WITH UPRIGHTS 85-100-120 mm

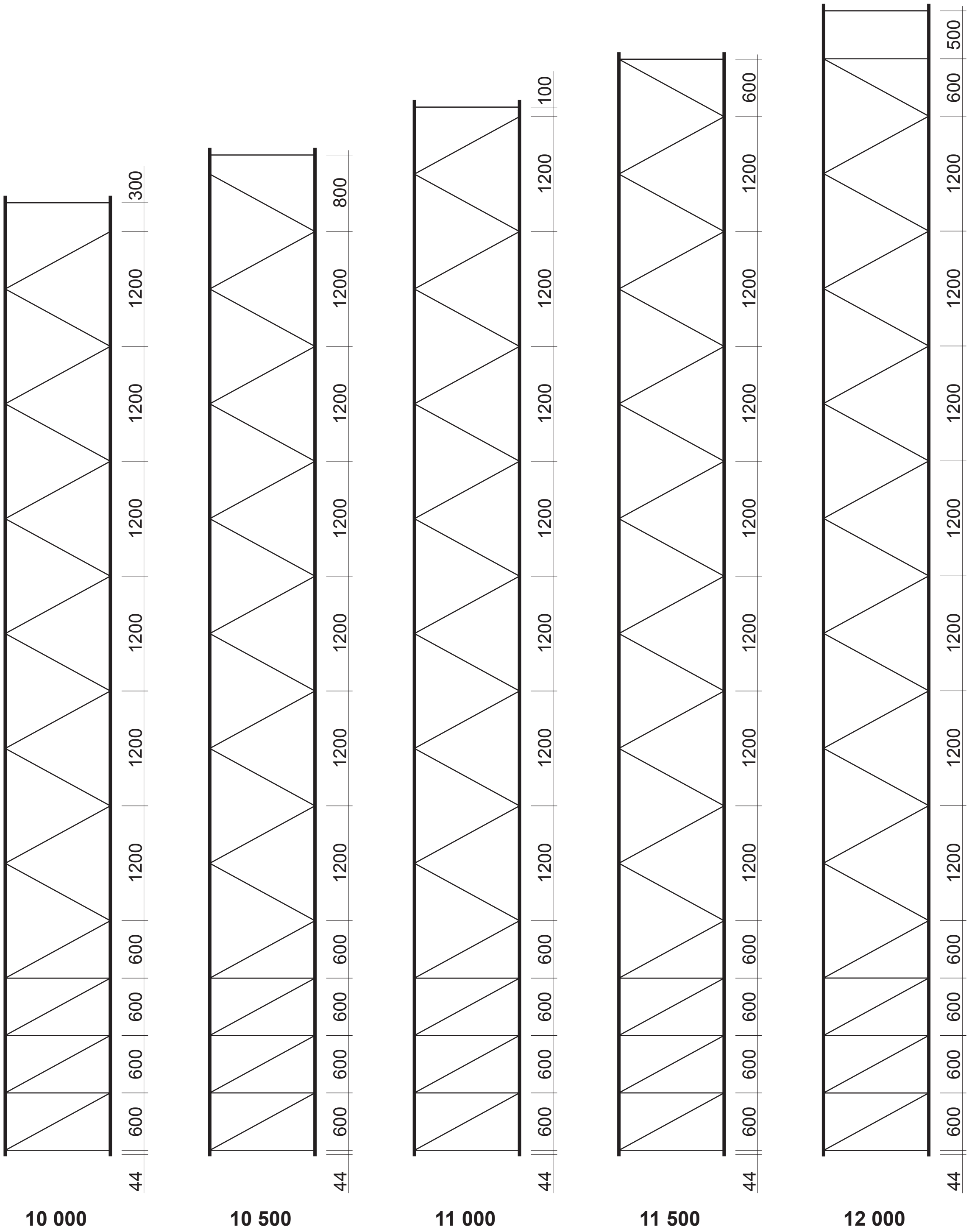

КОМПЛЕКТАЦИЯ РАМ ФРОНТАЛЬНОГО, ПОЛОЧНОГО И МЕЗОНИННОГО СТЕЛЛАЖА - FRAME SET FOR FRONT, LONG-SPAN AND MULTILEVEL SHELVING

РАМА ИЗ СТОЕК 85-100-120 мм С ПРИМЕНЕНИЕМ УДЛИНИТЕЛЯ СТОЙКИ
FRAME OF UPRIGHTS 85-100-120 mm WITH USE OF UPRIGHT EXTENSION

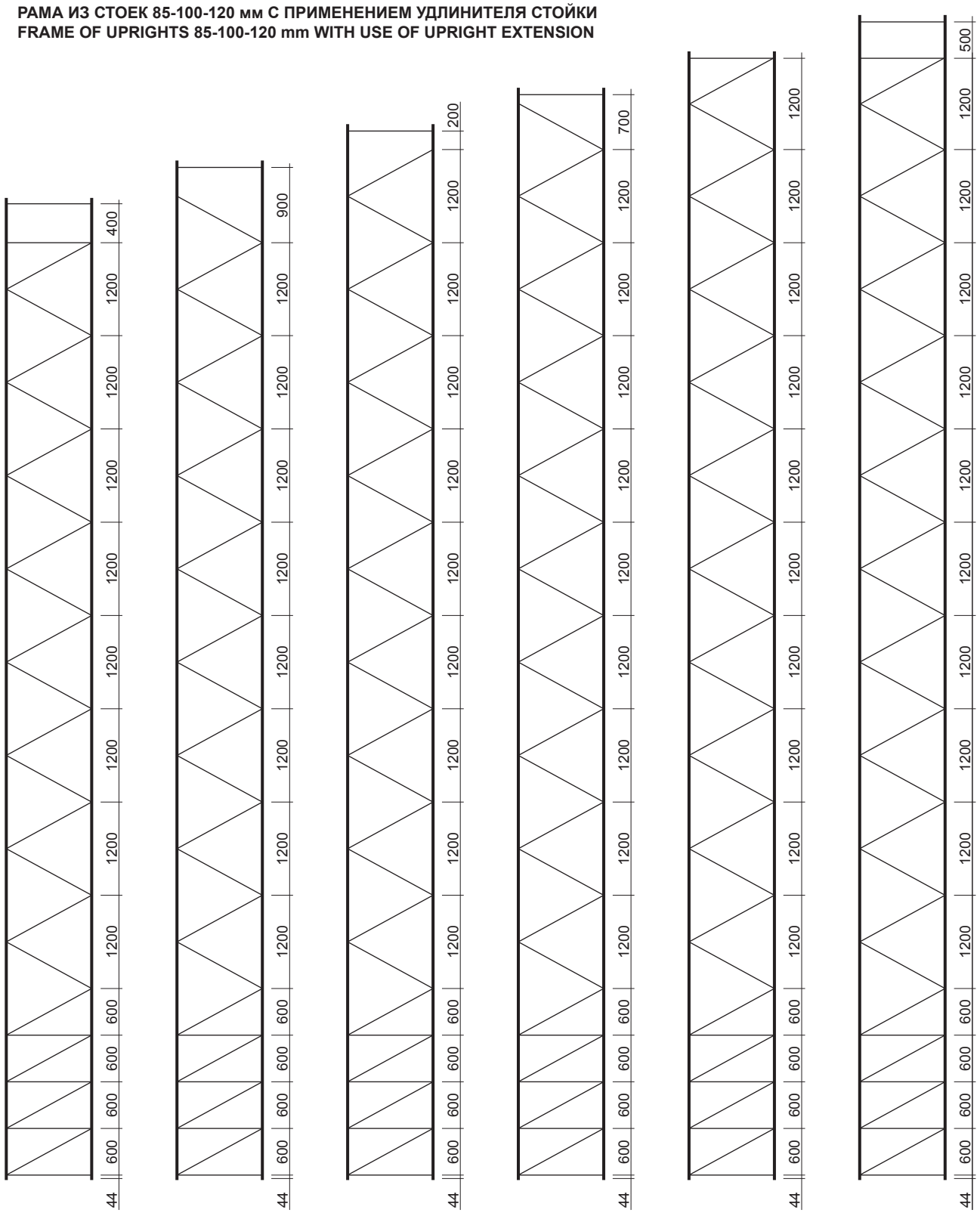

12 500 | 13 000 | 13 500 | 14 000 | 14 500 | 15 000

КОМПЛЕКТАЦИЯ РАМ ФРОНТАЛЬНОГО, ПОЛОЧНОГО И МЕЗОНИННОГО СТЕЛЛАЖА - FRAME SET FOR FRONT, LONG-SPAN AND MULTILEVEL SHELVING

РАМА ИЗ СТОЕК 85-100-120 мм
FRAME ASSEMBLED WITH UPRIGHTS 85-100-120 mm

Высота рамы, мм. Frame height, mm.	Количество горизонталей, шт. Horisontal pieces, pcs.	Количество диагоналей, шт. Diagonal pieces, pcs.	Количество вкладышей, шт. Inserts, pcs.	Количество болтов M8x45, шт. Bolts M8x45, pcs.	Количество гаек M8, шт. Nuts M8, pcs.
1 000	2	1	4	5	5
1 500	3	2	4	7	7
2 000	3	3	4	8	8
2 500	3	4	2	8	8
3 000	4	4	4	10	10
3 500	5	5	4	12	12
4 000	4	6	4	12	12
4 500	4	7	4	13	13
5 000	4	8	4	14	14
5 500	4	9	2	14	14
6 000	5	9	4	16	16
6 500	6	10	4	18	18
7 000	5	11	4	18	18
7 500	5	12	4	19	19
8 000	5	13	4	20	20
8 500	5	14	2	20	20
9 000	6	14	4	22	22
9 500	6	15	4	23	23
10 000	5	16	4	23	23
10 500	5	17	4	24	24
11 000	5	18	4	25	25
11 500	5	19	2	25	25
12 000	6	19	4	27	27
12 500	6	20	4	28	28
13 000	5	21	4	28	28
13 500	5	22	4	29	29
14 000	5	23	4	30	30
14 500	5	24	2	30	30
15 000	6	24	4	32	32

КОМПЛЕКТАЦИЯ РАМ ГЛУБИННОГО СТЕЛЛАЖА - FRAME ASSEMBLY OF DRIVE-IN SHELVING

РАМА ИЗ СТОЕК 70 мм
FRAME ASSEMBLED WITH UPRIGHTS 70 mm

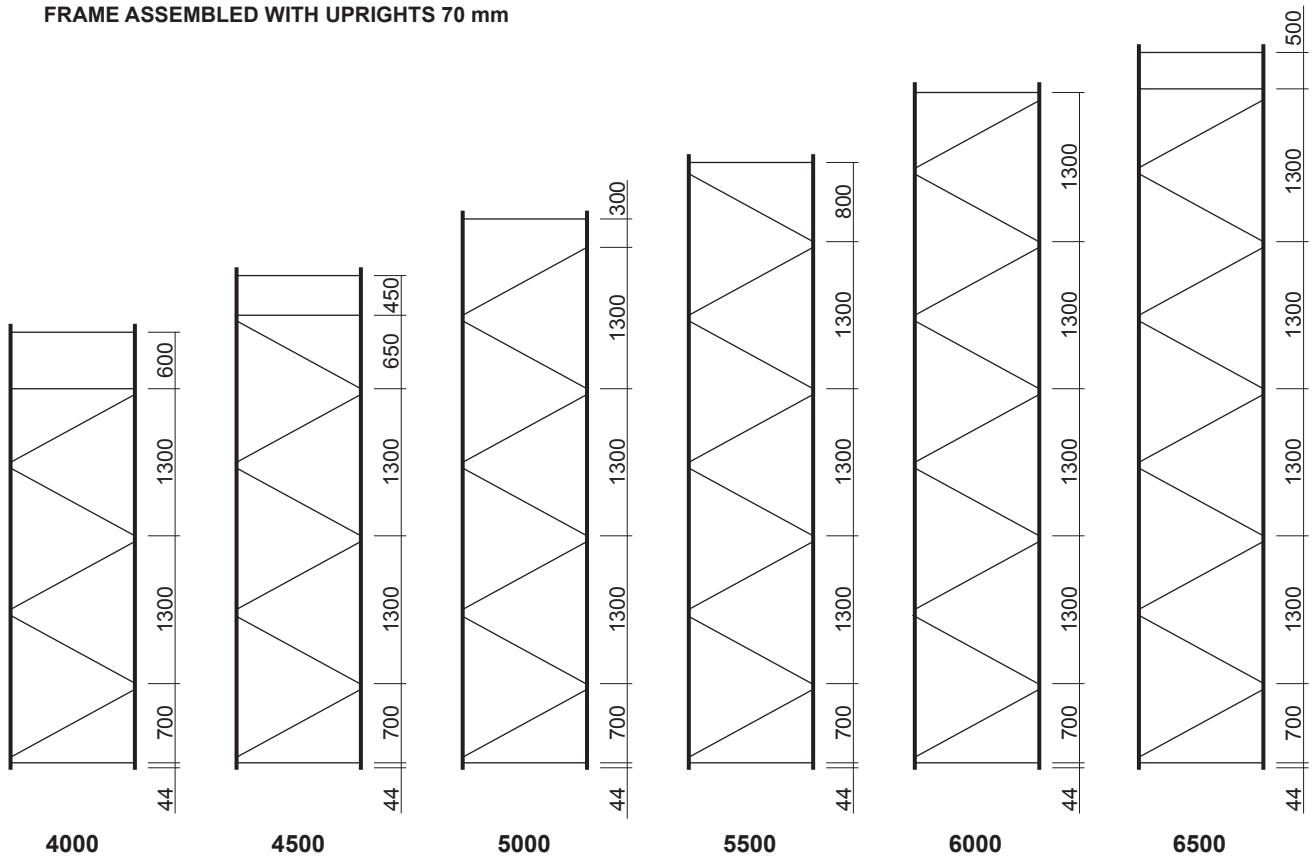

Высота рамы, мм. Frame height, mm.	Количество горизонталей, шт. Horisontal pieces, pcs.	Количество диагоналей, шт. Diagonal pieces, pcs.	Количество болтов M8x30, шт. Bolts M8x30, pcs.	Количество гаек M8, шт. Nuts M8, pcs.
4 000	3	5	16	16
4 500	3	6	18	18
5 000	2	7	18	18
5 500	2	8	20	20
6 000	2	9	22	22
6 500	3	9	24	24

КОМПЛЕКТАЦИЯ РАМ ГЛУБИННОГО СТЕЛЛАЖА - FRAME ASSEMBLY OF DRIVE-IN SHELVING

РАМА ИЗ СТОЕК 85-100-120 мм
FRAME ASSEMBLED WITH UPRIGHTS 85-100-120 mm

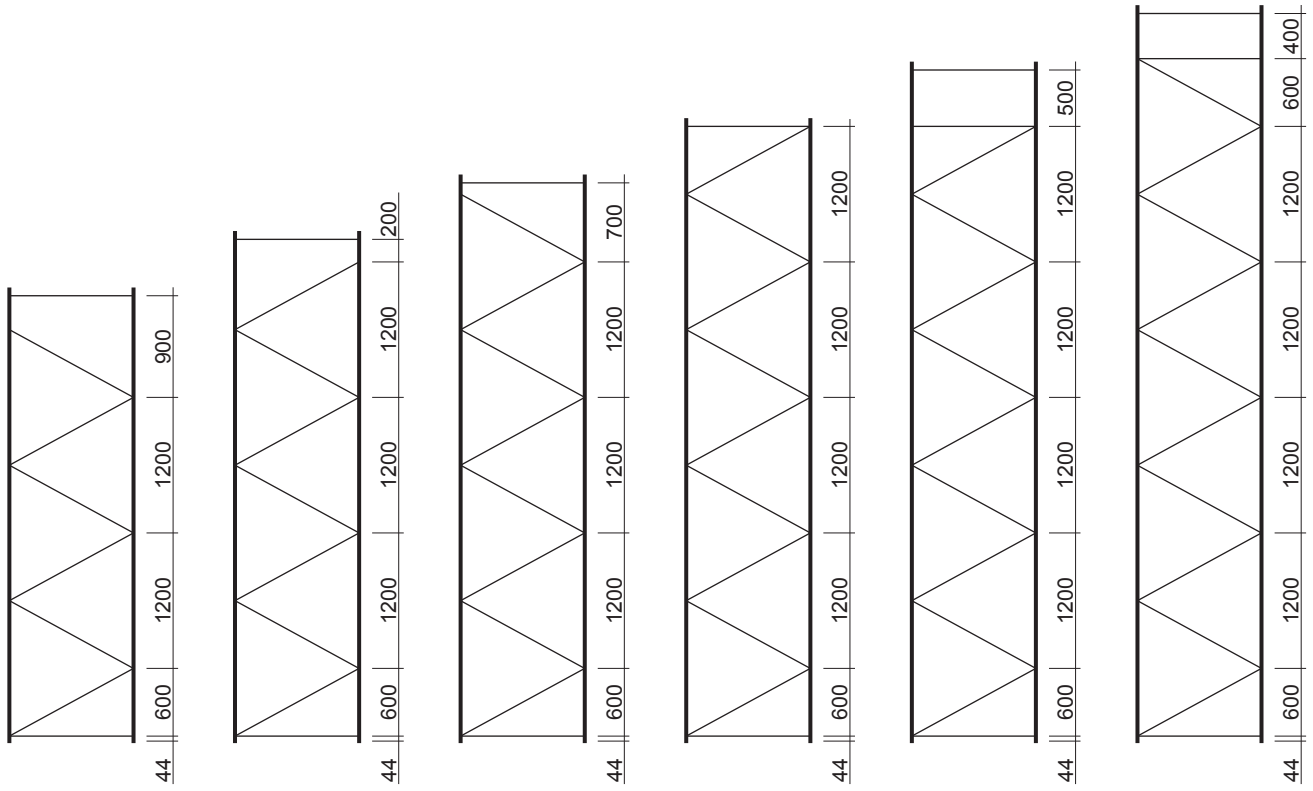

КОМПЛЕКТАЦИЯ РАМ ГЛУБИННОГО СТЕЛЛАЖА - FRAME ASSEMBLY OF DRIVE-IN SHELVING

РАМА ИЗ СТОЕК 85-100-120 мм
FRAME ASSEMBLED WITH UPRIGHTS 85-100-120 mm

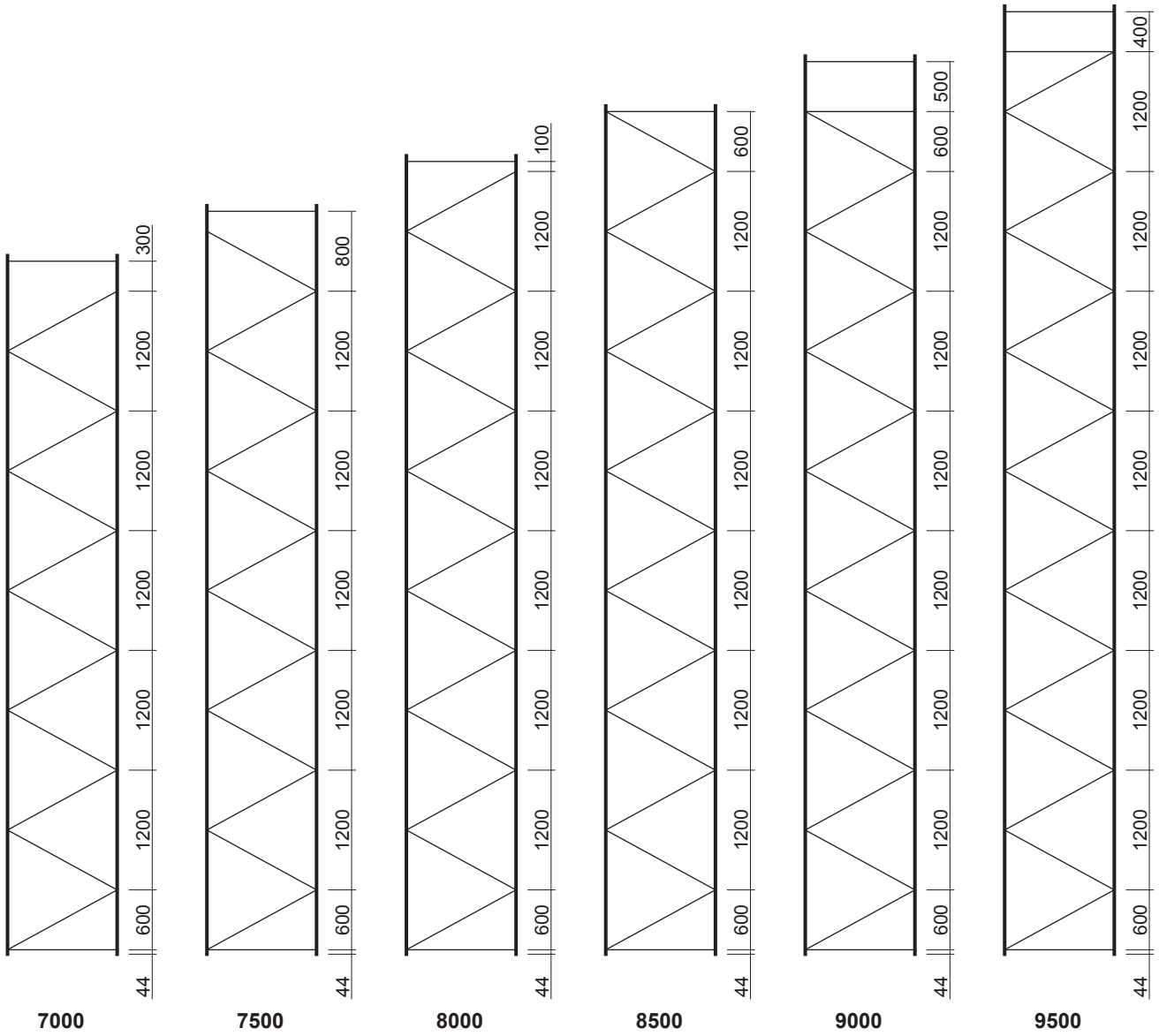

КОМПЛЕКТАЦИЯ РАМ ГЛУБИННОГО СТЕЛЛАЖА - FRAME ASSEMBLY OF DRIVE-IN SHELVING

РАМА ИЗ СТОЕК 85-100-120 мм
FRAME ASSEMBLED WITH UPRIGHTS 85-100-120 mm

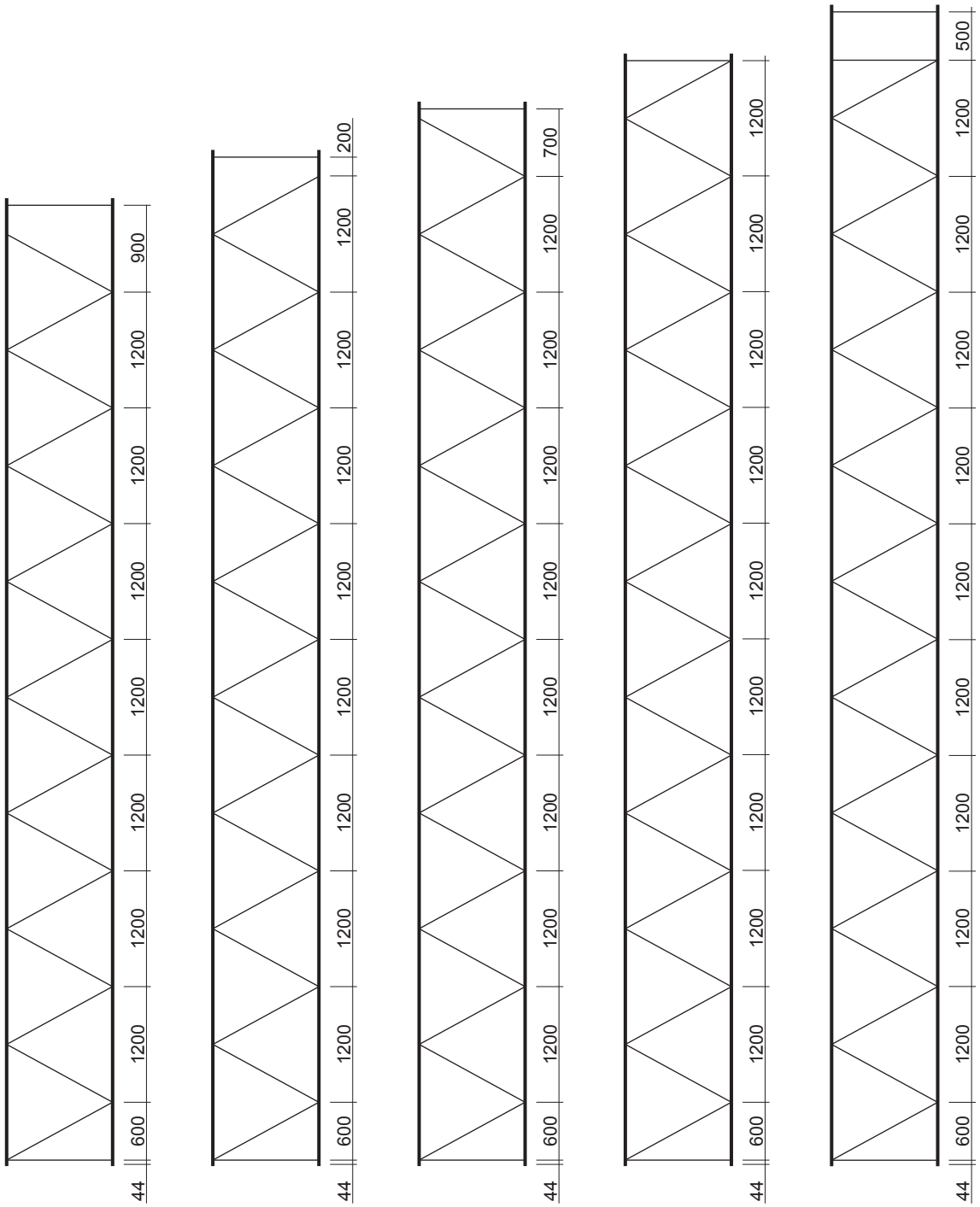

10 000 **10 500** **11 000** **11 500** **12 000**

КОМПЛЕКТАЦИЯ РАМ ГЛУБИННОГО СТЕЛЛАЖА - FRAME ASSEMBLY OF DRIVE-IN SHELVING

РАМА ИЗ СТОЕК 85-100-120 мм
FRAME ASSEMBLED WITH UPRIGHTS 85-100-120 mm

Высота рамы, мм. Frame height, mm.	Количество горизонталей, шт. Horisontal pieces, pcs.	Количество диагоналей, шт. Diagonal pieces, pcs.	Количество вкладышей, шт. Inserts, pcs.	Количество болтов M8x45, шт. Bolts M8x45, pcs.	Количество гаек M8, шт. Nuts M8, pcs.
4 000	2	6	4	10	10
4 500	2	7	4	11	11
5 000	2	8	4	12	12
5 500	2	9	2	12	12
6 000	3	9	4	14	14
6 500	3	10	4	15	15
7 000	2	11	4	15	15
7 500	2	12	4	16	16
8 000	2	13	4	17	17
8 500	2	14	2	17	17
9 000	3	14	4	19	19
9 500	3	15	4	20	20
10 000	2	16	4	20	20
10 500	2	17	4	21	21
11 000	2	18	4	22	22
11 500	2	19	2	22	22
12 000	3	19	4	24	24

КОМПЛЕКТАЦИЯ РАМ ГЛУБИННОГО СТЕЛЛАЖА - FRAME ASSEMBLY OF DRIVE-IN SHELVING

СХЕМА РАСПОЛОЖЕНИЯ ГОРИЗОНТАЛЕЙ И ДИАГОНАЛЕЙ В СТВОЛОВОЙ СЕКЦИИ ГЛУБИННОГО СТЕЛЛАЖА
LAYOUT OF HORIZONTAL AND DIAGONAL PIECES IN AN INTERCONNECTION SECTION OF DRIVE-IN SHELVING

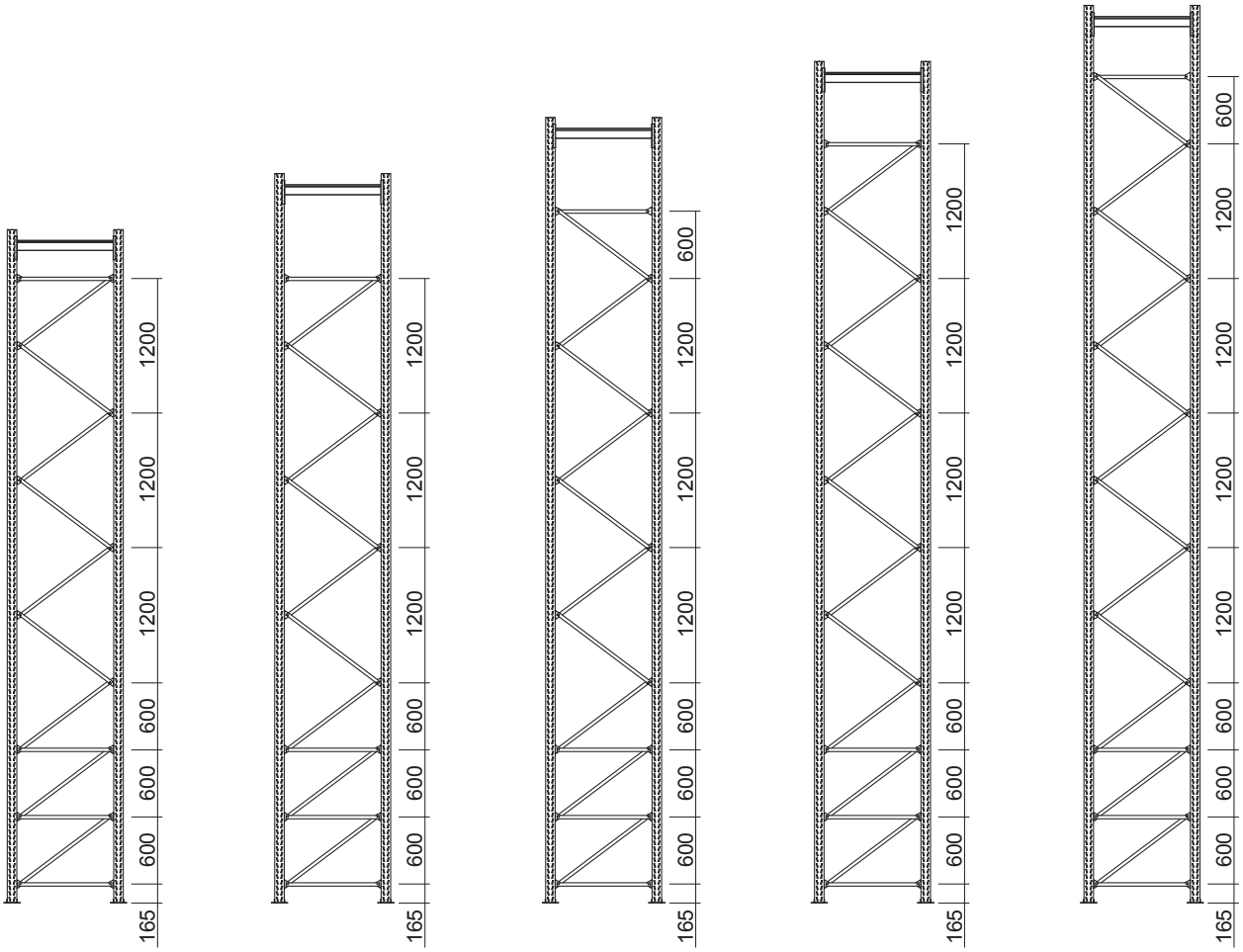

6000 6500 7000 7500 8000

КОМПЛЕКТАЦИЯ РАМ ГЛУБИННОГО СТЕЛЛАЖА - FRAME ASSEMBLY OF DRIVE-IN SHELVING

СХЕМА РАСПОЛОЖЕНИЯ ГОРИЗОНТАЛЕЙ И ДИАГОНАЛЕЙ В СТВОЛОВОЙ СЕКЦИИ ГЛУБИННОГО СТЕЛЛАЖА
LAYOUT OF HORIZONTAL AND DIAGONAL PIECES IN AN INTERCONNECTION SECTION OF DRIVE-IN SHELVING

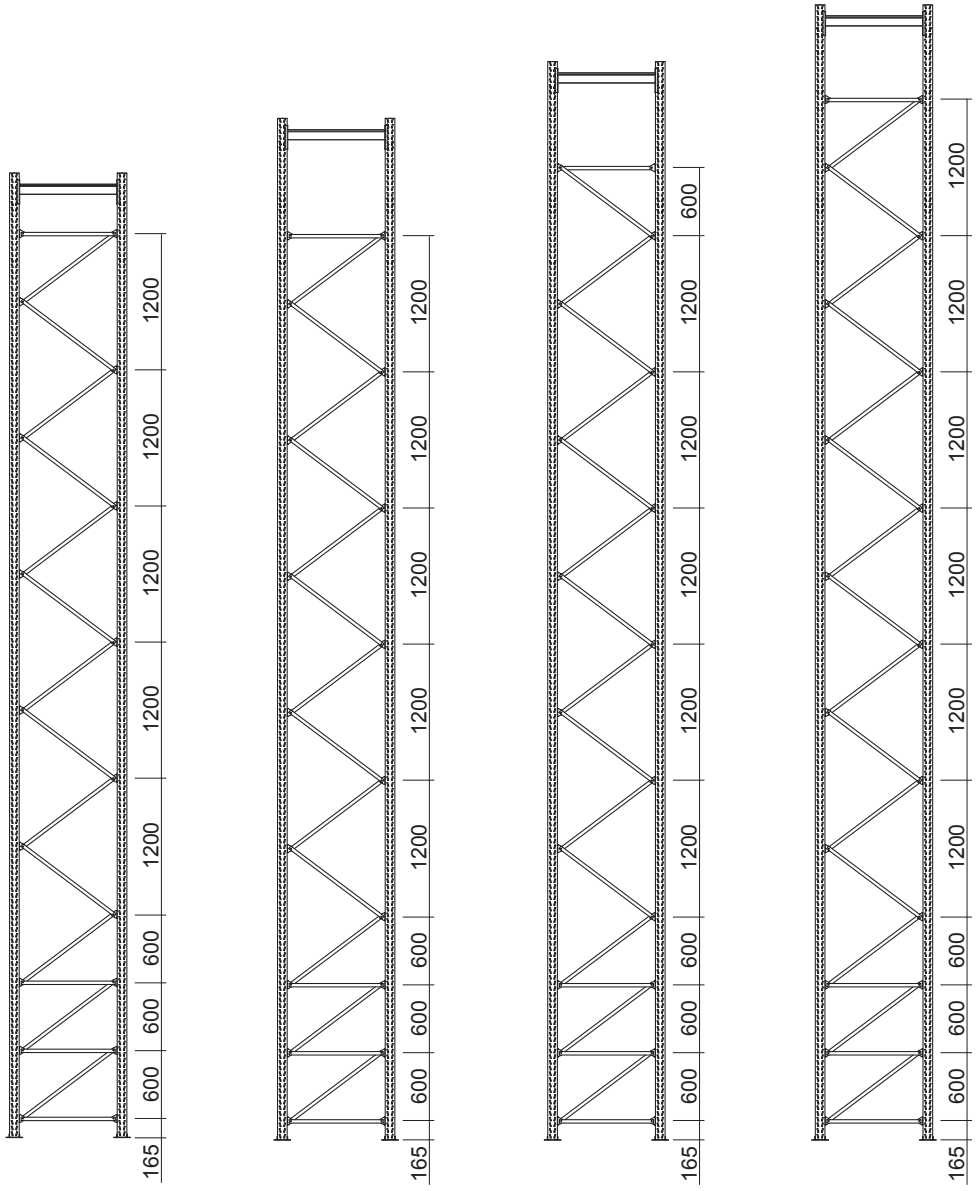

8500 9000 9500 10000

КОМПЛЕКТАЦИЯ РАМ ГЛУБИННОГО СТЕЛЛАЖА - FRAME ASSEMBLY OF DRIVE-IN SHELVING

СХЕМА РАСПОЛОЖЕНИЯ ГОРИЗОНТАЛЕЙ И ДИАГОНАЛЕЙ В СТВОЛОВОЙ СЕКЦИИ ГЛУБИННОГО СТЕЛЛАЖА
LAYOUT OF HORIZONTAL AND DIAGONAL PIECES IN AN INTERCONNECTION SECTION OF DRIVE-IN SHELVING

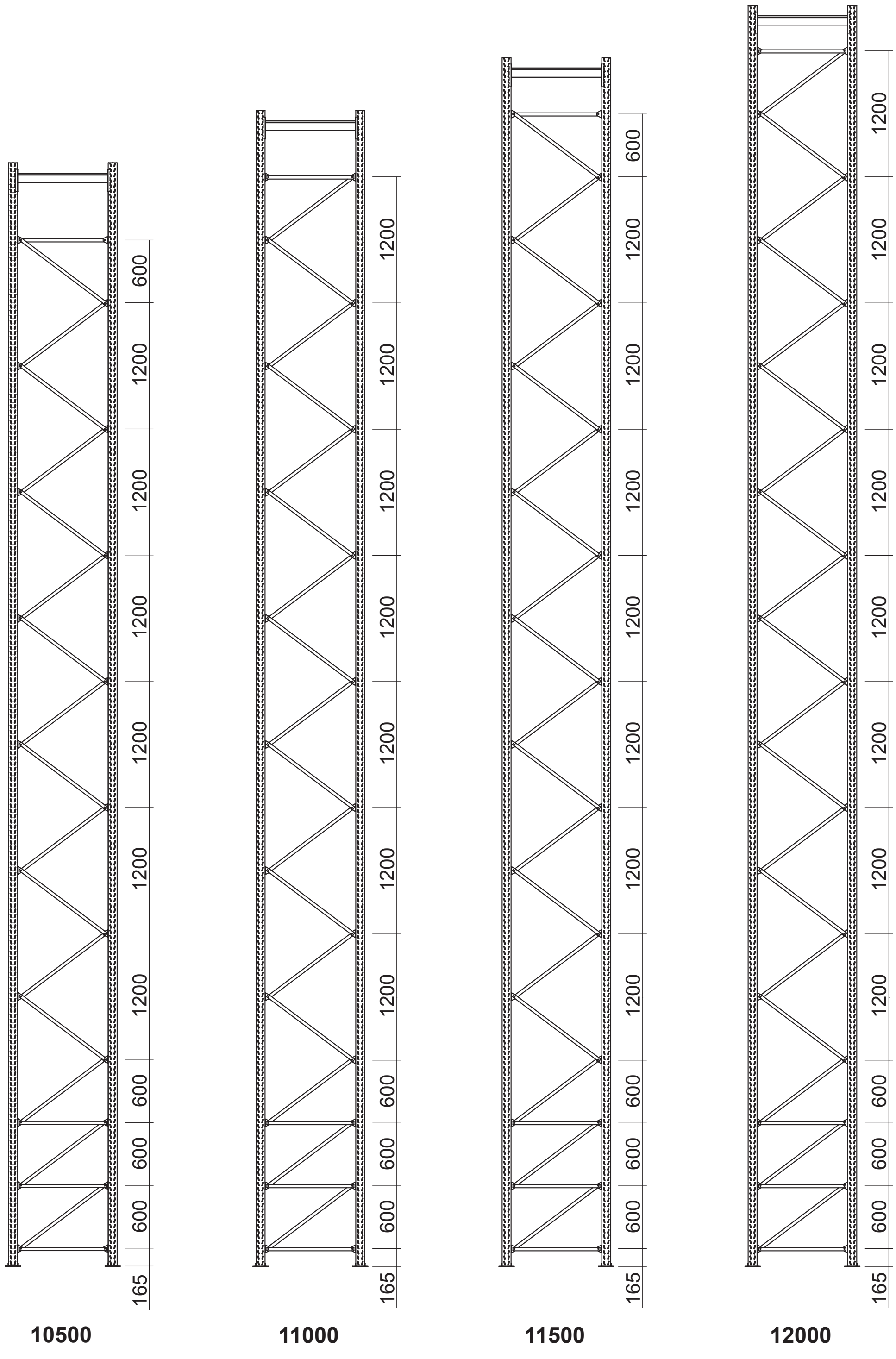

КОМПЛЕКТАЦИЯ РАМ ГЛУБИННОГО СТЕЛЛАЖА - FRAME ASSEMBLY OF DRIVE-IN SHELVING

КОМПЛЕКТАЦИЯ СТВОЛОВОЙ СЕКЦИИ ГЛУБИННОГО СТЕЛЛАЖА
SET OF INTERCONNECTION SECTION OF DRIVE-IN SHELVING

Высота рамы, мм Frame height, mm	Количество горизонталей, шт. Horisontal pieces, pcs.	Количество диагоналей, шт. Diagonal pieces, pcs.	Количество болтов M8x45, шт Bolts M8x45, pcs.	Количество гаек M8, шт Nuts M8, pcs.
6 000	4	9	14	14
6 500	4	9	14	14
7 000	4	10	15	15
7 500	4	11	16	16
8 000	4	12	17	17
8 500	4	13	18	18
9 000	4	13	18	18
9 500	4	14	19	19
10 000	4	15	20	20
10 500	4	16	21	21
11 000	4	17	22	22
11 500	4	18	23	23
12 000	4	19	24	24

КОМПЛЕКТАЦИЯ РАМ ГЛУБИННОГО СТЕЛЛАЖА - FRAME ASSEMBLY OF DRIVE-IN SHELVING

СХЕМА РАСПОЛОЖЕНИЯ ЗАДНИХ РАСКОСОВ ГЛУБИННОГО СТЕЛЛАЖА (LIFO)
LAYOUT OF BACK BRACINGS OF DRIVE-IN SHELVING (LIFO)

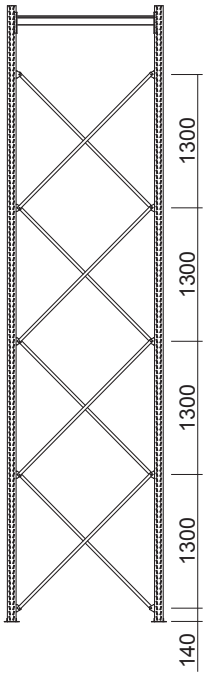

6000

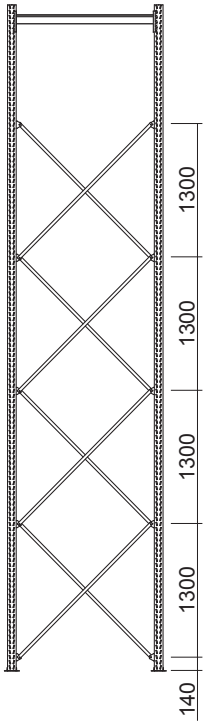

6500

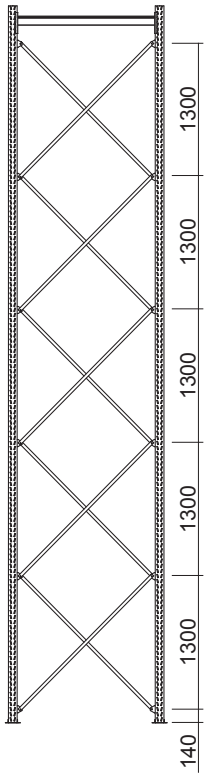

7000

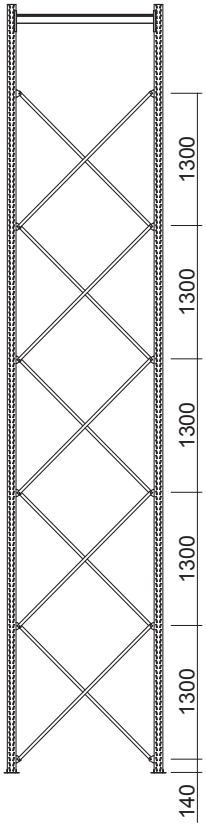

7500

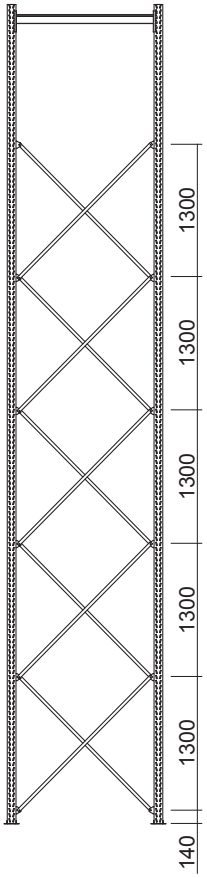

8000

КОМПЛЕКТАЦИЯ РАМ ГЛУБИННОГО СТЕЛЛАЖА - FRAME ASSEMBLY OF DRIVE-IN SHELVING

СХЕМА РАСПОЛОЖЕНИЯ ЗАДНИХ РАСКОСОВ ГЛУБИННОГО СТЕЛЛАЖА (LIFO)
LAYOUT OF BACK BRACINGS OF DRIVE-IN SHELVING (LIFO)

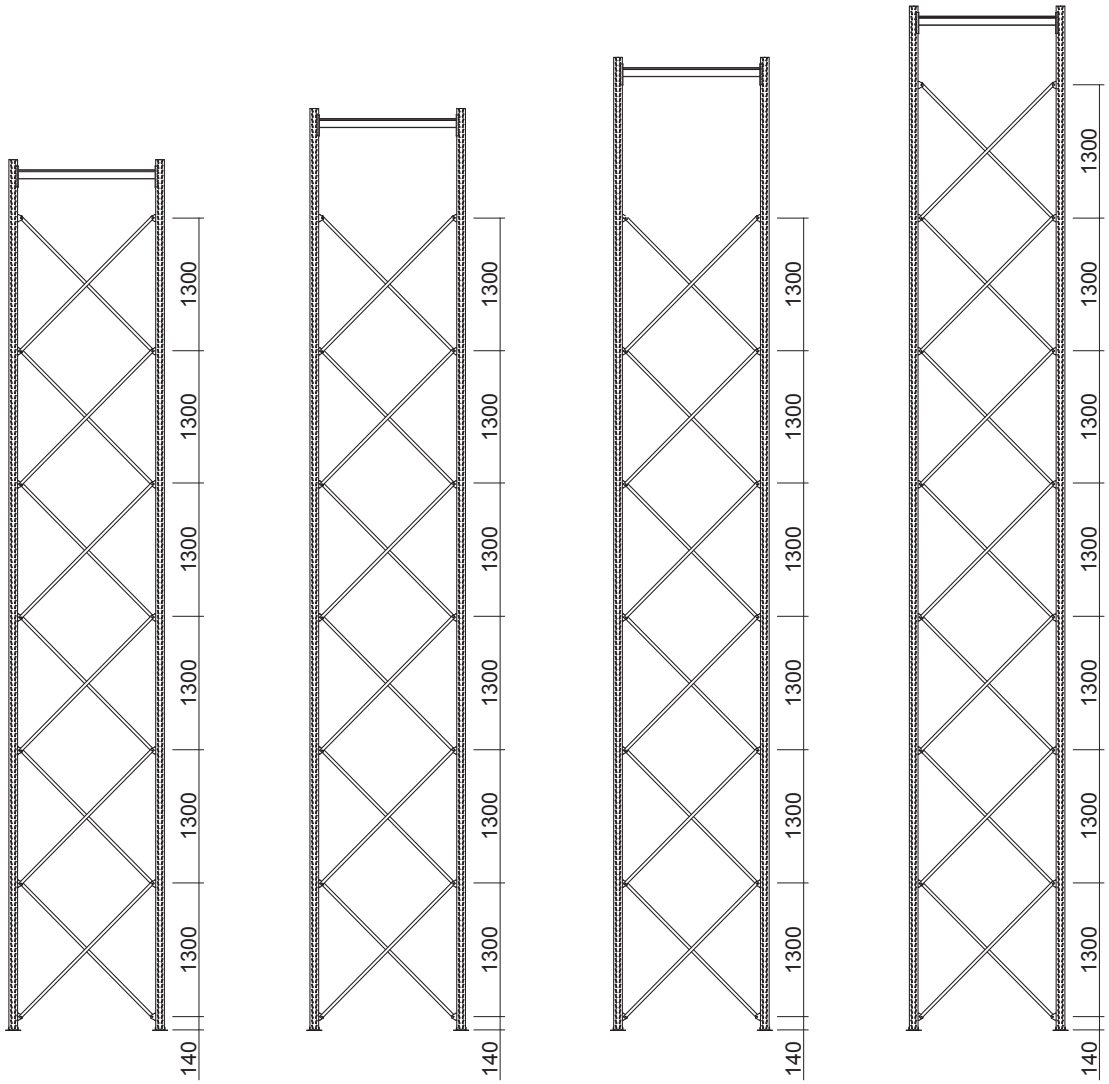

8500 9000 9500 10000

КОМПЛЕКТАЦИЯ РАМ ГЛУБИННОГО СТЕЛЛАЖА - FRAME ASSEMBLY OF DRIVE-IN SHELVING

СХЕМА РАСПОЛОЖЕНИЯ ЗАДНИХ РАСКОСОВ ГЛУБИННОГО СТЕЛЛАЖА (LIFO)
LAYOUT OF BACK BRACINGS OF DRIVE-IN SHELVING (LIFO)

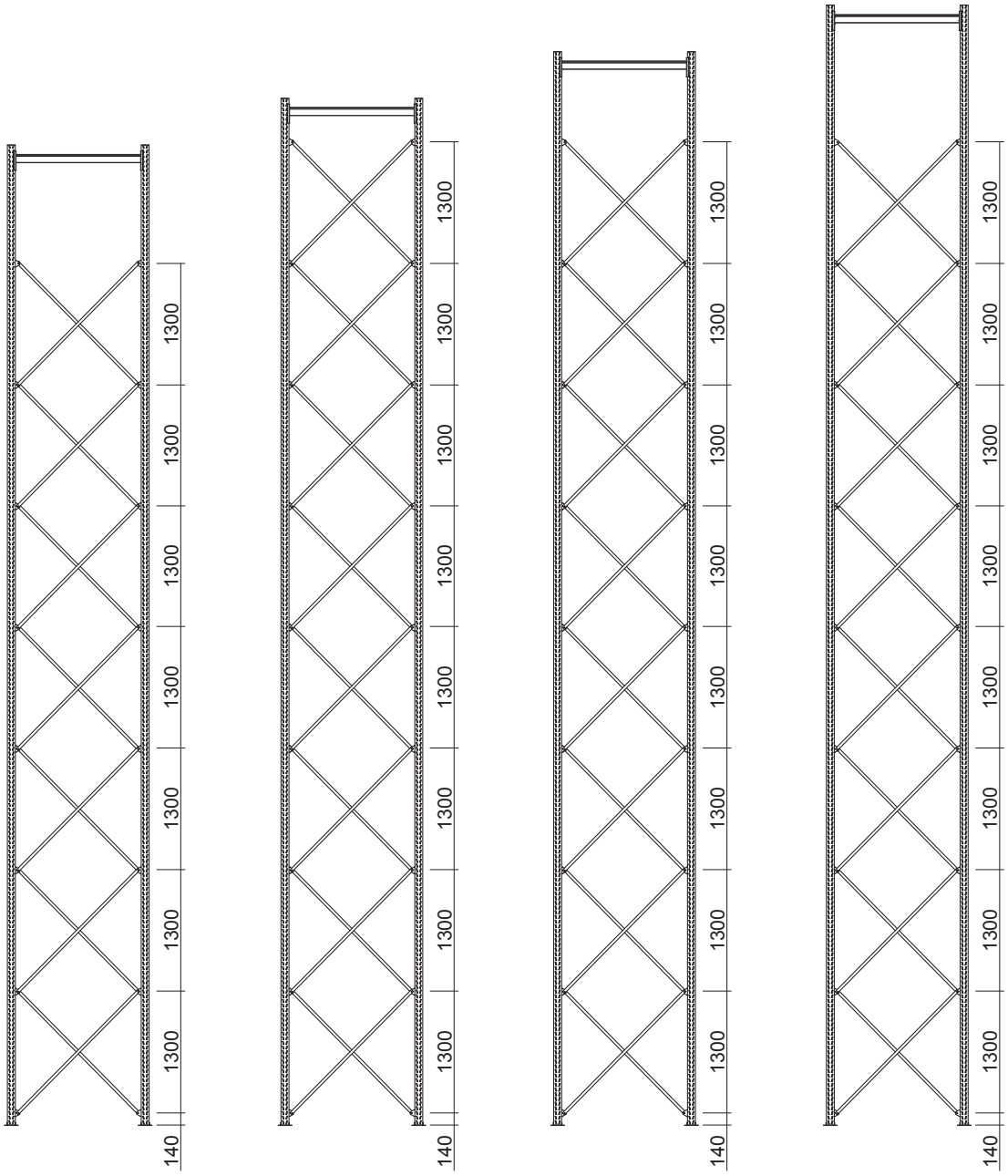

КОМПЛЕКТАЦИЯ РАМ ГЛУБИННОГО СТЕЛЛАЖА - FRAME ASSEMBLY OF DRIVE-IN SHELVING

КОМПЛЕКТАЦИЯ ЗАДНИХ РАСКОСОВ ГЛУБИННОГО СТЕЛЛАЖА (LIFO)
SET OF BACK BRACINGS OF DRIVE-IN SHELVING (LIFO)

Высота рамы, мм Frame height, mm	Количество диагоналей, шт. Diagonal pieces, pcs.	Количество винтов M8x45, шт Screws M8x45, pcs.	Количество гаек M8, шт Nuts M8, pcs.
6 000	8	10	10
6 500	8	10	10
7 000	10	12	12
7 500	10	12	12
8 000	10	12	12
8 500	12	14	14
9 000	12	14	14
9 500	12	14	14
10 000	14	16	16
10 500	14	16	16
11 000	16	18	18
11 500	16	18	18
12 000	16	18	18

СТОЙКИ - UPRIGHTS					S	P	H	КОД - Part No.
СТОЙКА 70 UPRIGHT 70				1 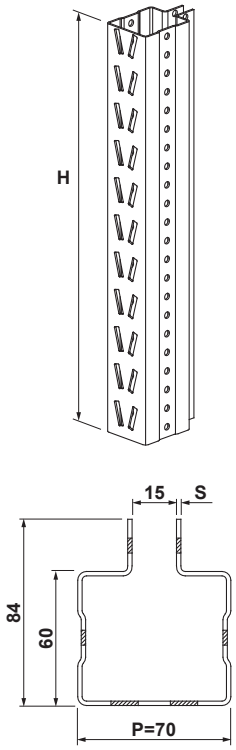	1,5	70	1000	GA00-0150100
					1,5	70	1500	GA00-0150150
					1,5	70	2000	GA00-0150200
					1,5	70	2500	GA00-0150250
					1,5	70	3000	GA00-0150300
					1,5	70	3500	GA00-0150350
					1,5	70	4000	GA00-0150400
					1,5	70	4500	GA00-0150450
					1,5	70	5000	GA00-0150500
					1,5	70	5500	GA00-0150550
					1,5	70	6000	GA00-0150600
					2,0	70	1000	GA00-0200100
					2,0	70	1500	GA00-0200150
					2,0	70	2000	GA00-0200200
					2,0	70	2500	GA00-0200250
					2,0	70	3000	GA00-0200300
					2,0	70	3500	GA00-0200350
					2,0	70	4000	GA00-0200400
					2,0	70	4500	GA00-0200450
					2,0	70	5000	GA00-0200500
					2,0	70	5500	GA00-0200550
					2,0	70	6000	GA00-0200600
					2,0	70	6500	GA00-0200650
					2,5	70	1000	GA00-0250100
					2,5	70	1500	GA00-0250150
					2,5	70	2000	GA00-0250200
					2,5	70	2500	GA00-0250250
					2,5	70	3000	GA00-0250300
					2,5	70	3500	GA00-0250350
					2,5	70	4000	GA00-0250400
					2,5	70	4500	GA00-0250450
					2,5	70	5000	GA00-0250500
					2,5	70	5500	GA00-0250550
					2,5	70	6000	GA00-0250600
					2,5	70	6500	GA00-0250650
ПОКРЫТИЕ - FINISHING	RAL		ZINC	Возможно изготовление стоек высотой H=1000...12000 мм с шагом 50 мм. / It is possible to produce uprights with H=1000...12000 mm, pitch 50 mm.				
СТОЙКА 85 UPRIGHT 85				1 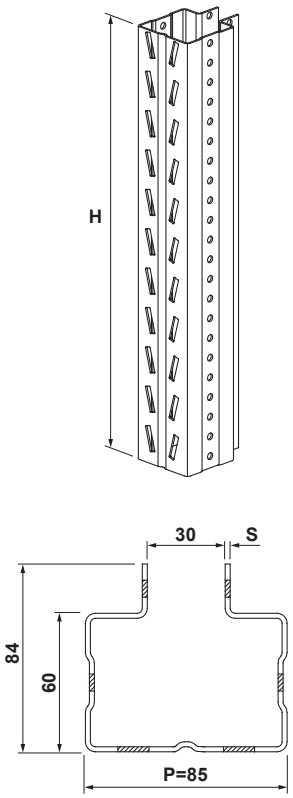	1,5	85	3000	GB00-0150300
					1,5	85	3500	GB00-0150350
					1,5	85	4000	GB00-0150400
					1,5	85	4500	GB00-0150450
					1,5	85	5000	GB00-0150500
					1,5	85	5500	GB00-0150550
					1,5	85	6000	GB00-0150600
					2,0	85	3000	GB00-0200300
					2,0	85	3500	GB00-0200350
					2,0	85	4000	GB00-0200400
					2,0	85	4500	GB00-0200450
					2,0	85	5000	GB00-0200500
					2,0	85	5500	GB00-0200550
					2,0	85	6000	GB00-0200600
					2,0	85	6500	GB00-0200650
					2,0	85	7000	GB00-0200700
					2,0	85	7500	GB00-0200750
					2,0	85	8000	GB00-0200800
					2,0	85	8500	GB00-0200850
					2,0	85	9000	GB00-0200900
					2,0	85	9500	GB00-0200950
					2,0	85	10000	GB00-0201000
					2,5	85	3000	GB00-0250300
					2,5	85	3500	GB00-0250350
					2,5	85	4000	GB00-0250400
					2,5	85	4500	GB00-0250450
					2,5	85	5000	GB00-0250500
					2,5	85	5500	GB00-0250550
					2,5	85	6000	GB00-0250600
					2,5	85	6500	GB00-0250650
					2,5	85	7000	GB00-0250700
					2,5	85	7500	GB00-0250750
					2,5	85	8000	GB00-0250800
					2,5	85	8500	GB00-0250850
					2,5	85	9000	GB00-0250900
					2,5	85	9500	GB00-0250950
					2,5	85	10000	GB00-0251000
					2,5	85	10500	GB00-0251050
					2,5	85	11000	GB00-0251100
					2,5	85	11500	GB00-0251150
					2,5	85	12000	GB00-0251200
ПОКРЫТИЕ - FINISHING	RAL		ZINC	Возможно изготовление стоек высотой H=1000...12000 мм с шагом 50 мм. / It is possible to produce uprights with H=1000...12000 mm, pitch 50 mm.				

СТОЙКИ - UPRIGHTS					S	P	H	КОД - Part No.
СТОЙКА 100 UPRIGHT 100				1 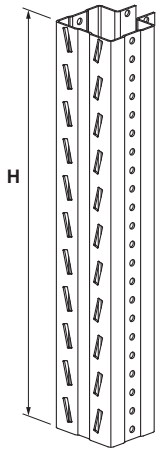 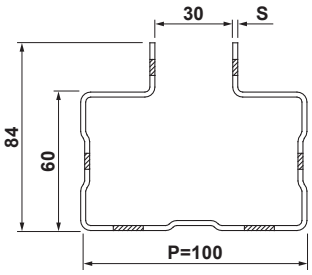	2,0 2,0 2,0 2,0 2,0 2,0 2,0 2,0 ... 2,0 2,5 2,5 2,5 2,5 2,5 2,5 2,5 2,5 ... 2,5	100 100 100 100 100 100 100 100 ... 100 100 100 100 100 100 100 100 100 ... 100	4000 4500 5000 5500 6000 6500 7000 7500 ... 12000 4000 4500 5000 5500 6000 6500 7000 7500 ... 12000	GC00-0200400 GC00-0200450 GC00-0200500 GC00-0200550 GC00-0200600 GC00-0200650 GC00-0200700 GC00-0200750 ... GC00-0201200 GC00-0250400 GC00-0250450 GC00-0250500 GC00-0250550 GC00-0250600 GC00-0250650 GC00-0250700 GC00-0250750 ... GC00-0251200
ПОКРЫТИЕ - FINISHING	RAL		ZINC	Возможно изготовление стоек высотой H=1000...12000 мм с шагом 50 мм. / It is possible to produce uprights with H=1000...12000 mm, pitch 50 mm.				
СТОЙКА 120 UPRIGHT 120				1 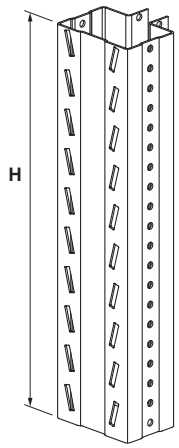 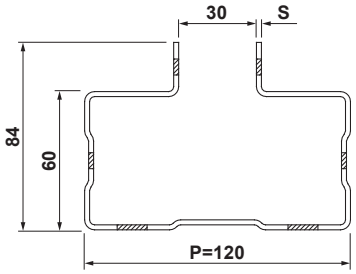	2,0 2,0 2,0 2,0 2,0 2,0 2,0 ... 2,0 2,5 2,5 2,5 2,5 2,5 2,5 2,5 ... 2,5	120 120 120 120 120 120 120 ... 120 120 120 120 120 120 120 120 ... 120	6000 6500 7000 7500 8000 8500 9000 ... 12000 6000 6500 7000 7500 8000 8500 9000 ... 12000	GD00-0200600 GD00-0200650 GD00-0200700 GD00-0200750 GD00-0200800 GD00-0200850 GD00-0200900 ... GD00-0201200 GD00-0250600 GD00-0250650 GD00-0250700 GD00-0250750 GD00-0250800 GD00-0250850 GD00-0250900 ... GD00-0251200
ПОКРЫТИЕ - FINISHING	RAL		ZINC	Возможно изготовление стоек высотой H=1000...12000 мм с шагом 50 мм. / It is possible to produce uprights with H=1000...12000 mm, pitch 50 mm.				

ВСТАВКА СОЕДИНИТЕЛЬНАЯ, УДЛИНИТЕЛЬ СТОЙКИ, ПОДПЯТНИК - CONNECTING INSERT, UPRIGHT EXTENSION, FOOT STEP

ВСТАВКА СОЕДИНИТЕЛЬНАЯ
CONNECTING INSERT

В комплект поставки входит / Included in the complete set:

Винт с шестигранной головкой М8 - 6 шт. / Hex head screw M8 - 6 pcs.

Обозначение / Designation	Длина болта / Bolt length	Профиль стойки / Upright profile
GV60-1008075	75	70
GV60-1008090	90	85
GV60-1008110	110	100
GV60-1008130	130	120

Гайка самоконтрящаяся М8 GV60-3008000-0001 - 6 шт. / Self-locking nut M8 GV60-3008000-0001 - 6 pcs.

ПОКРЫТИЕ - FINISHING | **RAL**

2

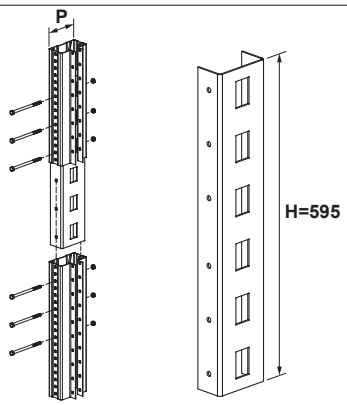

На грузоподъёмность рам не влияет. / Does not influence loading capacity of frames.

L	P	H	КОД - Part No.
	70	595	GA00-0050070
	85	595	GA00-0050085
	100	595	GA00-0050100
	120	595	GA00-0050120

УДЛИНИТЕЛЬ СТОЙКИ
UPRIGHT EXTENSION

3

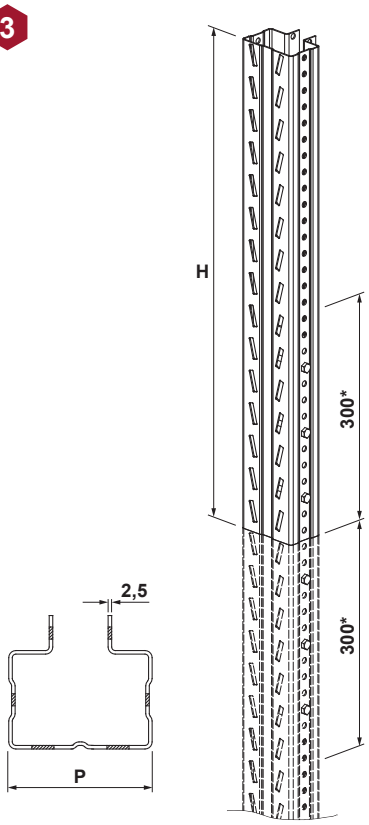

Для удлинения стоек с толщиной металла 1,5; 2,0 мм применять стойки GA00, GB00, GC00, GD00 с соответственной толщиной, высотой от 1000 до 3000 мм. /
To extend uprights of metal 1,5-2 mm thick – use uprights GA00, GB00, GC00, GD00 with corresponding thickness, from 1000 mm to 3000 mm high.

ПОКРЫТИЕ - FINISHING | **RAL**

* Установка балок в указанной зоне невозможна. /
* Installation of beams in the indicated area is impossible.

L	P	H	КОД - Part No.
	70	1000	GA02-0250100
	70	1100	GA02-0250110
	70	1200	GA02-0250120
	70	1300	GA02-0250130
	70	1400	GA02-0250140
	70	1500	GA02-0250150
	...	...	...
	70	3000	GA02-0250300
	85	1000	GB02-0250100
	85	1100	GB02-0250110
	85	1200	GB02-0250120
	85	1300	GB02-0250130
	85	1400	GB02-0250140
	85	1500	GB02-0250150
	...	...	...
	85	3000	GB02-0250300
	100	1000	GC02-0250100
	100	1100	GC02-0250110
	100	1200	GC02-0250120
	100	1300	GC02-0250130
	100	1400	GC02-0250140
	100	1500	GC02-0250150
	...	...	...
	100	3000	GC02-0250300
	120	1000	GD02-0250100
	120	1100	GD02-0250110
	120	1200	GD02-0250120
	120	1300	GD02-0250130
	120	1400	GD02-0250140
	120	1500	GD02-0250150
	...	...	...
	120	3000	GD02-0250300

ПОДПЯТНИК
FOOT STEP

Анкер клиновой М10х100 GV60-0010100-0001 - 2 шт. (отдельный заказ) /
Wedge anchor M10x100 GV60-0010100-0001 - 2 pcs. (option)

Винт с шестигранной головкой М8 - 1 шт. (отдельный заказ) / Hex head screw M8 - 1 pcs. (option)

Обозначение / Designation	Длина болта / Bolt length	Профиль стойки / Upright profile
GV60-1008090	90	70
GV60-1008110	110	85
GV60-1008120	120	100
GV60-1008140	140	120

Гайка самоконтрящаяся М8 GV60-3008000-0001 - 1 шт. (отдельный заказ) /
Self-locking nut M8 GV60-3008000-0001 - 1 pcs. (option)

ПОКРЫТИЕ - FINISHING | **RAL** | **ZINC**

4

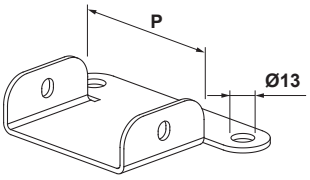

L	P	H	КОД - Part No.
	70		GA00-0032070
	85		GA00-0032085
	100		GA00-0032100
	120		GA00-0032120

ПОДПЯТНИК, ПЛАСТИНА ВЫРАВНИВАЮЩАЯ - FOOT STEP, LEVELLING PLATE		L	P	H	Ø	КОД - Part No.
ПОДПЯТНИК (4 ОТВЕРСТИЯ) FOOT STEP (4 HOLES) Анкер клиновой M10x100 GV60-0010100-0001 - 2 шт. (отдельный заказ) / Wedge anchor M10x100 GV60-0010100-0001 - 2 pcs. (option) Винт с шестигранной головкой M8 - 1 шт. (отдельный заказ) / Hex head screw M8 - 1 pcs. (option) Гайка самоконтрящаяся M8 GV60-3008000-0001 - 1 шт. (отдельный заказ) / Self-locking nut M8 GV60-3008000-0001 - 1 pcs. (option) **ПОКРЫТИЕ - FINISHING** **RAL**	4 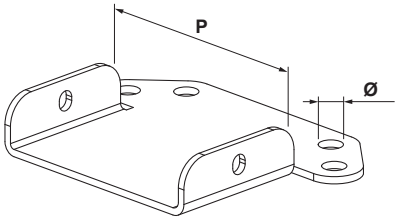		100 120		13 13	GA00-0040100 GA00-0040120
ПОДПЯТНИК УСИЛЕННЫЙ REINFORCED FOOT STEP Анкер клиновой - 2 шт. (отдельный заказ) / Wedge anchor - 2 pcs. (option) Винт с шестигранной головкой M8 - 2 шт. (отдельный заказ) / Hex head screw M8 - 2 pcs. (option) Гайка самоконтрящаяся M8 GV60-3008000-0001 - 2 шт. (отдельный заказ) / Self-locking nut M8 GV60-3008000-0001 - 2 pcs. (option) **ПОКРЫТИЕ - FINISHING** **RAL** **ZINC**	5 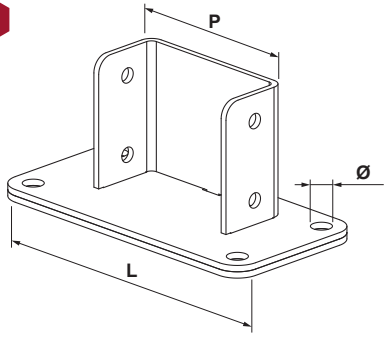 Рекомендуется применять в стеллажах с высотой первого яруса от 2000 мм и со стойками выше 8000 мм, а также для стеллажей с 1-2 уровнями хранения. / It is recommended to use in racks with 1st level of 2000 mm high and with uprights more than 8 m high, as well as for racks with 1-2 storage levels.	150 165 180 200 150 165 180 200	70 85 100 120 70 85 100 120		13 13 13 13 14 14 14 14	GA00-0033070 GA00-0033085 GA00-0033100 GA00-0033120 GA00-0034070 GA00-0034085 GA00-0034100 GA00-0034120
ПЛАСТИНА ВЫРАВНИВАЮЩАЯ LEVELLING PLATE **ПОКРЫТИЕ - FINISHING** **0000** **ZINC**	6 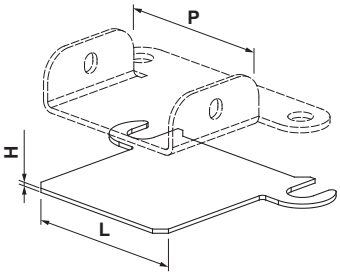	80 95 110 130	70 85 100 120	2,0 2,0 2,0 2,0		GU40-0702020 GU40-0852020 GU40-1002020 GU40-1202020
ПЛАСТИНА ВЫРАВНИВАЮЩАЯ ДЛЯ ПОДПЯТНИКА (4 ОТВЕРСТИЯ) LEVELING PLATE FOR FOOT STEP (4 HOLES) **ПОКРЫТИЕ - FINISHING** **0000**	6 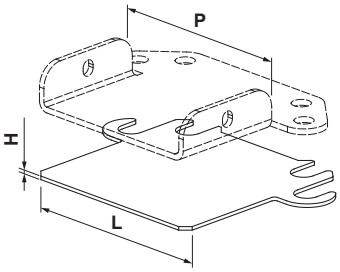	112	100	2,0		GU40-1004020
ПЛАСТИНА ВЫРАВНИВАЮЩАЯ ДЛЯ УСИЛЕННОГО ПОДПЯТНИКА LEVELING PLATE FOR REINFORCED FOOT STEP **ПОКРЫТИЕ - FINISHING** **0000** **ZINC**	7 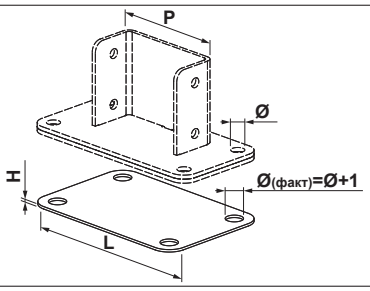	150 165 180 200 150 165 180 200	70 85 100 120 70 85 100 120	2,0 2,0 2,0 2,0 2,0 2,0 2,0 2,0	13 13 13 13 14 14 14 14	GU40-0703020 GU40-0853020 GU40-1003020 GU40-1203020 GU40-0705020 GU40-0855020 GU40-1005020 GU40-1205020

ПЛАСТИНА РАЗГРУЖАЮЩАЯ - LOADING PLATE					L	P	H	КОД - Part No.
ПЛАСТИНА ВЫРАВНИВАЮЩАЯ ДЛЯ УСИЛЕННОГО ПОДПЯТНИКА LEVELING PLATE FOR REINFORCED FOOT STEP	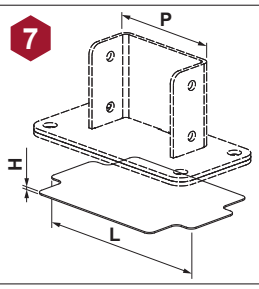	Используется для более точной регулировки отклонения стойки от вертикали. / It is used for more precise deflection adjustment of the upright to the vertical position.			130 145 158 178	70 85 100 120	1,0 1,0 1,0 1,0	GU40-0700010 GU40-0850010 GU40-1000010 GU40-1200010
ПОКРЫТИЕ - FINISHING	**0000**							
ПЛАСТИНА РАЗГРУЖАЮЩАЯ LOADING PLATE	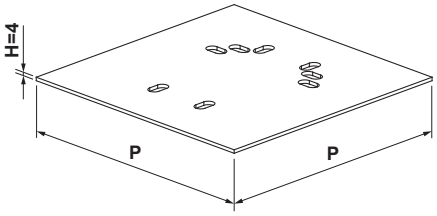					300 400	4 4	GU41-4300300 GU41-4400400
Для подпятника усиленного For the reinforced foot step	Для подпятника For the foot step							
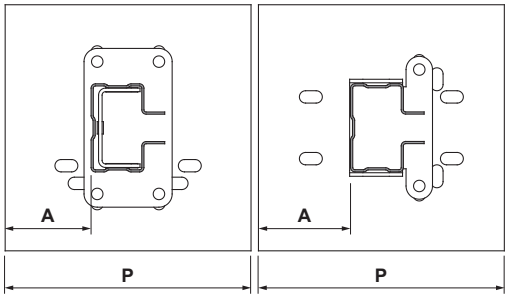								
ПОКРЫТИЕ - FINISHING	**RAL**	**0000**	**ZINC**					
ПЛАСТИНА РАЗГРУЖАЮЩАЯ 4x300x300, ЗАЩИТА GU00-0031205 LOADING PLATE 4x300x300, PROTECTING PIECE GU00-0031205	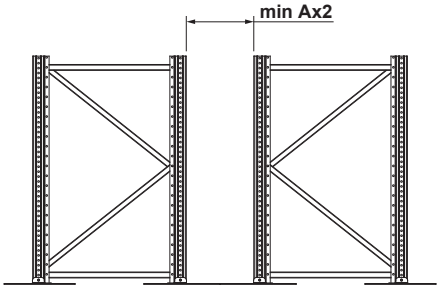							GU43-4300300
ПОКРЫТИЕ - FINISHING	**RAL**	**0000**						

Подпятник / Foot step	A, mm	
	Пластина / loading plate **P=300**	Пластина / loading plate **P=400**
70, 85	135	185
100, 120	115	165
70, 85 усиленный / reinforced	не применяется / is not to be used	
100, 120 усиленный / reinforced	110	160

Установка защиты рамы фронтальной (GU00-...) и угловой (GU00-0000001) не предусматривается. /
Mounting of the front (GU00-...) and angle (GU00-0000001) frame protection is not provided.

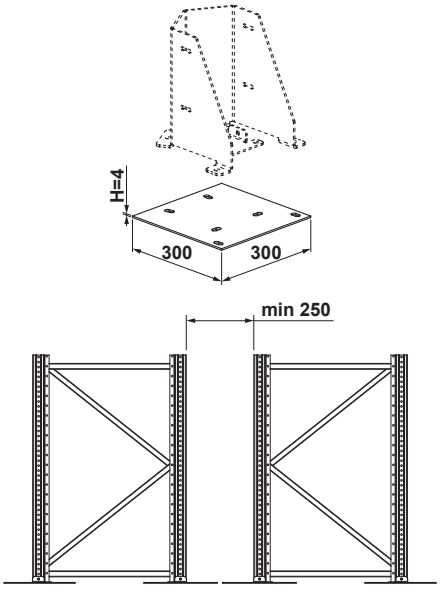

ПЛАСТИНА РАЗГРУЖАЮЩАЯ, ГОРИЗОНТАЛЬ - LOADING PLATE, HORIZONTAL PIECE	L	P	H	КОД - Part No.
ПЛАСТИНА РАЗГРУЖАЮЩАЯ ЗАЩИТА 70, 85 LOADING PLATE PROTECTING PIECE 70, 85		300 400		GU42-4300300 GU42-4400400
Применение пластины GU42 в спаренных секциях аналогично пластине разгружающей GU41 - смотри стр. 74. / Plate GU42 should be used in the adjacent sections in the same way as plate GU41 - see page 74.				
ПОКРЫТИЕ - FINISHING / **RAL** / **0000**				
ГОРИЗОНТАЛЬ 30x15 HORIZONTAL PIECE 30x15	388 428 488 528 588 628 688 728 788 828 888 938 988 1038 1088 1138 1188 1238 1288 1338 1388 1438	500 540 600 640 700 740 800 840 900 940 1000 1050 1100 1150 1200 1250 1300 1350 1400 1450 1500 1550		GA00-0010388 GA00-0010428 GA00-0010488 GA00-0010528 GA00-0010588 GA00-0010628 GA00-0010688 GA00-0010728 GA00-0010788 GA00-0010828 GA00-0010888 GA00-0010938 GA00-0010988 GA00-0011038 GA00-0011088 GA00-0011138 GA00-0011188 GA00-0011238 GA00-0011288 GA00-0011338 GA00-0011388 GA00-0011438
Количество зависит от комплектации рамы, см. стр. 51, 57 Number depends on frame set, see page 51, 57 Винт с шестигранной головкой M8x30 GV60-1008030-0001 (отдельный заказ) / Hex head screw M8x30 GV60-1008030-0001 (option) Гайка самоконтрящаяся M8 GV60-3008000-0001 (отдельный заказ) / Self-locking nut M8 GV60-3008000-0001 (option)				
Количество зависит от комплектации рамы, см. стр. 56, 61 Number depends on frame set, see page 56, 61 Вкладыш GA00-0000000-0014 (отдельный заказ) / Insert GA00-0000000-0014 (option) Винт с шестигранной головкой M8x45 GV60-1008045-0001 (отдельный заказ) / Hex head screw M8x45 GV60-1008045-0001 (option) Гайка самоконтрящаяся M8 GV60-3008000-0001 (отдельный заказ) / Self-locking nut M8 GV60-3008000-0001 (option)				
ПОКРЫТИЕ - FINISHING / **RAL** / **ZINC**				

ГОРИЗОНТАЛИ - HORIZONTAL PIECES

ГОРИЗОНТАЛЬ 30x15: ГЛУБИННЫЙ СТЕЛЛАЖ
HORIZONTAL PIECE 30x15: DRIVE IN SHELVING

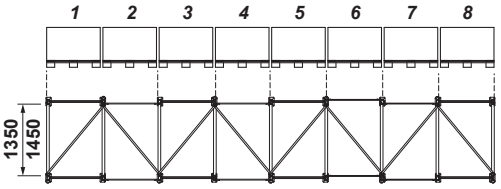

Количество поддоно-мест / number of pallet positions	Глубина рамы под поддон 800x1200 / Frame depth for pallett 800x1200	Глубина рамы под поддон 1000x1200 / Frame depth for pallett 1000x1200	Кол-во болтов, шт. / Bolts, pcs.
2	900	1100	3
3	900	1100	4
4	900	1100	5
	1200	1450	4
5	900	1100	6
	1100	1350	5
	1450	-	4
6	900	1100	7
	1100	1300	6
	1350	-	5
7	900	1100	8
	1050	1300	7
	1250	1550	6
8	900	1100	9
	1200	1450	7
	1400	-	6

Винт с шестигранной головкой M8x45 GV60-1008045-0001 (отдельный заказ) /
Hex head screw M8x45 GV60-1008045-0001 (option)

Гайка самоконтрящаяся M8 GV60-3008000-0001 (отдельный заказ) /
Self-locking nut M8 GV60-3008000-0001 (option)

ПОКРЫТИЕ - FINISHING	RAL		ZINC

9 СЕКЦИЯ ЗАГРУЗКИ - LOAD SECTION

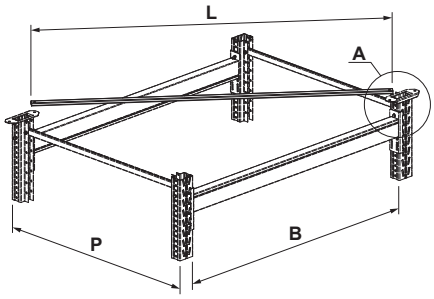

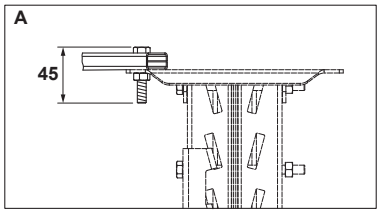

L	P	B	КОД - Part No.
1558	900	1350	GA00-0011558
1646	1050	1350	GA00-0011646
1678	1100	1350	GA00-0011678
1710	1150	1350	GA00-0011710
1743	1200	1350	GA00-0011743
1777	1250	1350	GA00-0011777
1812	1300	1350	GA00-0011812
1847	1350	1350	GA00-0011847
1883	1400	1350	GA00-0011883
1920	1450	1350	GA00-0011920
1958	1500	1350	GA00-0011958
1996	1550	1350	GA00-0011996
1642	900	1450	GA00-0011642
1726	1050	1450	GA00-0011726
1756	1100	1450	GA00-0011756
1787	1150	1450	GA00-0011787
1819	1200	1450	GA00-0011819
1851	1250	1450	GA00-0011851
1885	1300	1450	GA00-0011885
1919	1350	1450	GA00-0011919
1953	1400	1450	GA00-0011953
1989	1450	1450	GA00-0011989
2025	1500	1450	GA00-0012025
2062	1550	1450	GA00-0012062

ГОРИЗОНТАЛЬ 30x15: ГЛУБИННЫЙ СТЕЛЛАЖ
HORIZONTAL PIECE 30x15: DRIVE IN SHELVING

Количество зависит от комплектации стволовой секции, см. стр. 65
Number depends on set of interconnection section, see page 65

Винт с шестигранной головкой M8x45 GV60-1008045-0001 (отдельный заказ) /
Hex head screw M8x45 GV60-1008045-0001 (option)

Гайка самоконтрящаяся M8 GV60-3008000-0001 (отдельный заказ) /
Self-locking nut M8 GV60-3008000-0001 (option)

ПОКРЫТИЕ - FINISHING	RAL		ZINC

10 СТВОЛОВАЯ СЕКЦИЯ - INTERCONNECTION SECTION

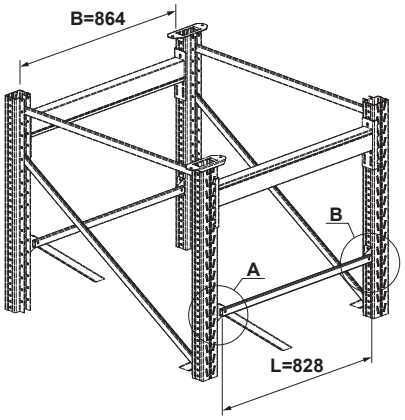

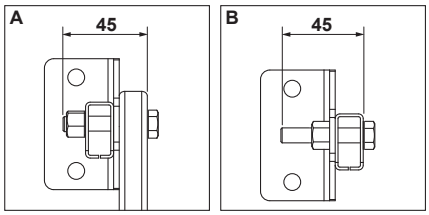

L	P	B	КОД - Part No.
828		864	GA00-0010828

ФЛАНЕЦ, ДИАГОНАЛИ - FLANGE, DIAGONAL PIECES

ФЛАНЕЦ
FLANGE

Винт с шестигранной головкой M8 - 1 шт. (отдельный заказ) / Hex head screw M8 - 1 pcs. (option)

Обозначение / Designation	Длина болта / Bolt length	Профиль стойки / Upright profile
GV60-1008085	85	70
GV60-1008100	100	85
GV60-1008120	120	100
GV60-1008140	140	120

Гайка самоконтрящаяся M8 GV60-3008000-0001 - 1 шт. (отдельный заказ) /
Self-locking nut M8 GV60-3008000-0001 - 1 pcs. (option)

ПОКРЫТИЕ - FINISHING	RAL		ZINC

11

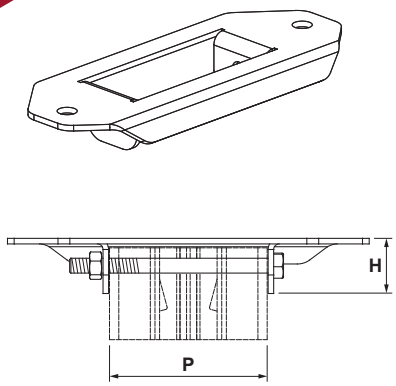

L	P	H	КОД - Part No.
	70	30	GZ00-0000070
	85	30	GZ00-0000085
	100	55	GZ00-0000100
	120	55	GZ00-0000120

ДИАГОНАЛЬ 30x15
DIAGONAL PIECE 30x15

Количество зависит от комплектации рамы, см. стр. 51, 57
Number depends on frame set, see page 51, 57

Винт с шестигранной головкой M8x30 GV60-1008030-0001 (отдельный заказ) /
Hex head screw M8x30 GV60-1008030-0001 (option)

Гайка самоконтрящаяся M8 GV60-3008000-0001 (отдельный заказ) /
Self-locking nut M8 GV60-3008000-0001 (option)

Количество зависит от комплектации рамы, см. стр. 56, 61
Number depends on frame set, see page 56, 61

Вкладыш GA00-0000000-0014 (отдельный заказ) /
Insert GA00-0000000-0014 (option)

Винт с шестигранной головкой M8x45 GV60-1008045-0001 (отдельный заказ) /
Hex head screw M8x45 GV60-1008045-0001 (option)

Гайка самоконтрящаяся M8 GV60-3008000-0001 (отдельный заказ) /
Self-locking nut M8 GV60-3008000-0001 (option)

ПОКРЫТИЕ - FINISHING	RAL		ZINC

12

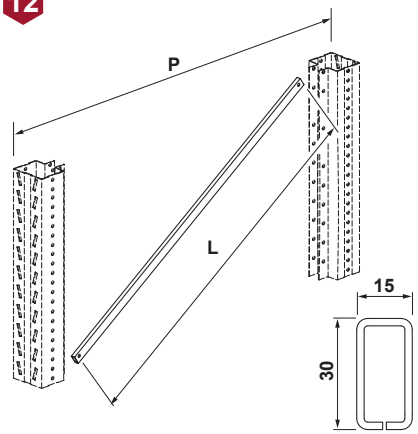

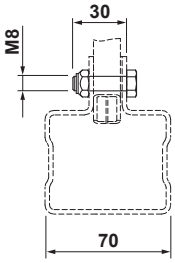

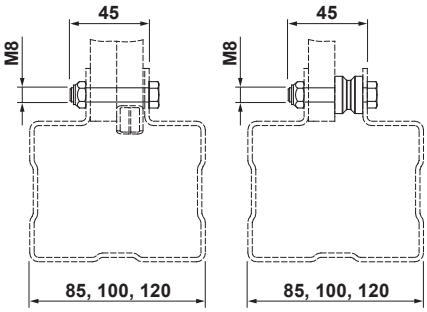

L	P	H	КОД - Part No.
729	500		GA00-0020729
750	540		GA00-0020750
785	600		GA00-0020785
810	640		GA00-0020810
850	700		GA00-0020850
877	740		GA00-0020877
906	780		GA00-0020906
921	800		GA00-0020921
951	840		GA00-0020951
958	850		GA00-0020958
981	880		GA00-0020981
997	900		GA00-0020997
1028	940		GA00-0021028
1061	980		GA00-0021061
1077	1000		GA00-0021077
1119	1050		GA00-0021119
1161	1100		GA00-0021161
1203	1150		GA00-0021203
1246	1200		GA00-0021246
1290	1250		GA00-0021290
1334	1300		GA00-0021334
1379	1350		GA00-0021379
1424	1400		GA00-0021424
1469	1450		GA00-0021469
1515	1500		GA00-0021515
1561	1550		GA00-0021561

ДИАГОНАЛИ, КРОНШТЕЙН ДИАГОНАЛИ - DIAGONAL PIECES, DIAGONAL PIECE BRACKET		L	P	B	КОД - Part No.
ДИАГОНАЛЬ 30x15: ГЛУБИННЫЙ СТЕЛЛАЖ DIAGONAL PIECE 30x15: DRIVE IN SHELVING 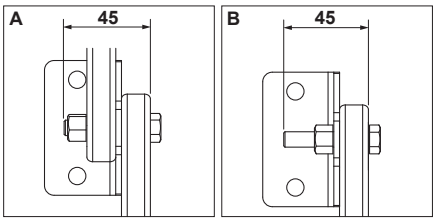 Количество зависит от комплектации задних раскосов см. стр. 69 Number depends on set of back bracings, see page 69 Винт с шестигранной головкой M8x45 GV60-1008045-0001 (отдельный заказ) / Hex head screw M8x45 GV60-1008045-0001 (option) Гайка самоконтрящаяся M8 GV60-3008000-0001 (отдельный заказ) / Self-locking nut M8 GV60-3008000-0001 (option) **ПОКРЫТИЕ - FINISHING** | **RAL** | | **ZINC**	13 **СЕКЦИЯ ЗАГРУЗКИ - LOAD SECTION** 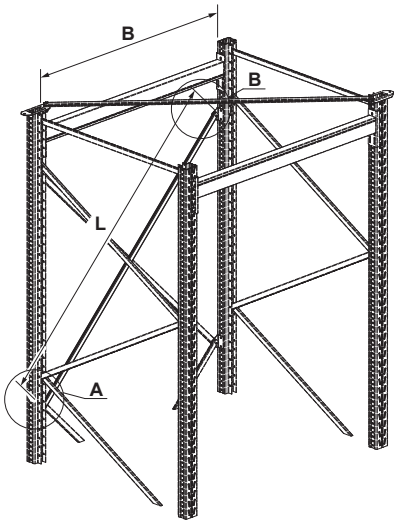 	1857 1929 2486		1350 1450 2150	GA00-0021857 GA00-0021929 GA00-0022486
ДИАГОНАЛЬ 30x15: ГЛУБИННЫЙ СТЕЛЛАЖ DIAGONAL PIECE 30x15: DRIVE IN SHELVING 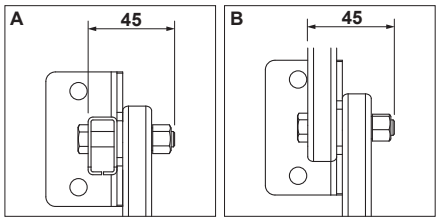 Количество зависит от комплектации стволовой секции см. стр. 65 Number depends on set of interconnection section, see page 65 Винт с шестигранной головкой M8x45 GV60-1008045-0001 (отдельный заказ) / Hex head screw M8x45 GV60-1008045-0001 (option) Гайка самоконтрящаяся M8 GV60-3008000-0001 (отдельный заказ) / Self-locking nut M8 GV60-3008000-0001 (option) **ПОКРЫТИЕ - FINISHING** | **RAL** | | **ZINC**	14 **СТВОЛОВАЯ СЕКЦИЯ - INTERCONNECTION SECTION** 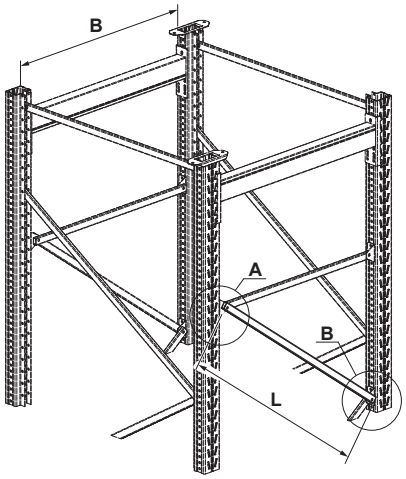 	914 1028		715 864	GA00-0020914 GA00-0021028
КРОНШТЕЙН ДИАГОНАЛИ DIAGONAL PIECE BRACKET Винт с шестигранной головкой M8 - 2 шт. (отдельный заказ) / Hex head screw M8 - 2 pcs. (option) Обозначение / Designation | Длина болта / Bolt length | Профиль стойки / Upright profile GV60-1008090 | 90 | 70 GV60-1008110 | 110 | 85 GV60-1008120 | 120 | 100 GV60-1008140 | 140 | 120 Гайка самоконтрящаяся M8 GV60-3008000 - 2 шт. (отдельный заказ) / Self-locking nut M8 GV60-3008000 - 2 pcs. (option) **ПОКРЫТИЕ - FINISHING** | **RAL** | | **ZINC**	15 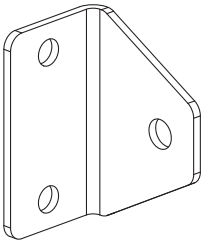				GZ01-0000000

БАЛКИ MG - BEAMS MG

БАЛКА ОБЛЕГЧЕННАЯ MG 90: ГЛУБИННЫЙ СТЕЛЛАЖ
LIGHT-LOAD BEAM MG 90: DRIVE IN SHELVING

16

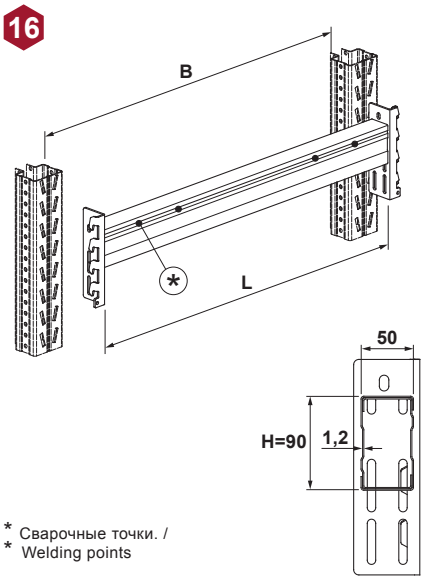

* Сварочные точки. /
* Welding points

Винт с шестигранной головкой M8 - 2 шт. (отдельный заказ) / Hex head screw M8 - 2 pcs. (option)

Обозначение / Designation	Длина болта / Bolt length	Профиль стойки / Upright profile
GV60-1008090	90	70
GV60-1008110	110	85
GV60-1008120	120	100
GV60-1008140	140	120

Гайка самоконтрящаяся M8 GV60-3008000-0001 - 2 шт. (отдельный заказ) /
Self-locking nut M8 GV60-3008000-0001 - 2 pcs. (option)

ПОКРЫТИЕ - FINISHING	RAL		ZINC

L	S	H	B	КОД - Part No.
856	1,2	90	864	GE18-0900856
1342	1,2	90	1350	GE18-0901342
1442	1,2	90	1450	GE18-0901442

БАЛКА ОБЛЕГЧЕННАЯ MG 90
LIGHT-LOAD BEAM MG 90

17

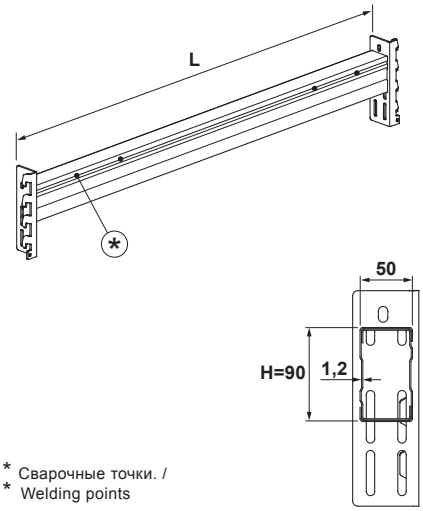

* Сварочные точки. /
* Welding points

Фиксатор балки плоский GU80-0000002-0111 - 2 шт. (отдельный заказ) /
Flat beam lock GU80-0000002-0111 - 2 pcs. (option)

ИЛИ / OR

Фиксатор балки GU80-0000000 - 2 шт. (отдельный заказ) /
Beam lock GU80-0000000 - 2 pcs. (option)

ПОКРЫТИЕ - FINISHING	RAL		ZINC

L	S	H	B	КОД - Part No.
1250	1,2	90		GE18-0901250
1300	1,2	90		GE18-0901300
1800	1,2	90		GE18-0901800
2000	1,2	90		GE18-0902000
2500	1,2	90		GE18-0902500
2600	1,2	90		GE18-0902600
2700	1,2	90		GE18-0902700
3000	1,2	90		GE18-0903000
3300	1,2	90		GE18-0903300
3600	1,2	90		GE18-0903600
3900	1,2	90		GE18-0903900
4200	1,2	90		GE18-0904200
4500	1,2	90		GE18-0904500

БАЛКА MG 90
BEAM MG 90

17

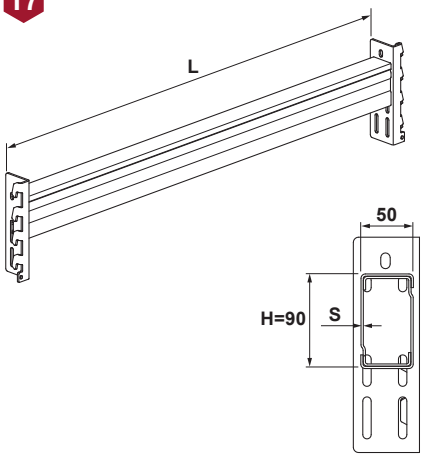

Возможно изготовление балок длиной L=500...4500 мм с шагом 1 мм. /
It is possible to produce beams with L=500...4500 mm, pitch 1 mm.

Фиксатор балки плоский GU80-0000002-0111 - 2 шт. (отдельный заказ) /
Flat beam lock GU80-0000002-0111 - 2 pcs. (option)

ИЛИ / OR

Фиксатор балки GU80-0000000 - 2 шт. (отдельный заказ) /
Beam lock GU80-0000000 - 2 pcs. (option)

ПОКРЫТИЕ - FINISHING	RAL		ZINC

L	S	H	B	КОД - Part No.
1250	1,5	90		GE00-0901250
1300	1,5	90		GE00-0901300
1800	1,5	90		GE00-0901800
2000	1,5	90		GE00-0902000
2500	1,5	90		GE00-0902500
2600	1,5	90		GE00-0902600
2700	1,5	90		GE00-0902700
3000	1,5	90		GE00-0903000
3300	1,5	90		GE00-0903300
3600	1,5	90		GE00-0903600
3900	1,5	90		GE00-0903900
4200	1,5	90		GE00-0904200
4500	1,5	90		GE00-0904500
1250	2,0	90		GE00-0911250
1300	2,0	90		GE00-0911300
1800	2,0	90		GE00-0911800
2000	2,0	90		GE00-0912000
2500	2,0	90		GE00-0912500
2600	2,0	90		GE00-0912600
2700	2,0	90		GE00-0912700
3000	2,0	90		GE00-0913000
3300	2,0	90		GE00-0913300
3600	2,0	90		GE00-0913600
3900	2,0	90		GE00-0913900
4200	2,0	90		GE00-0914200
4500	2,0	90		GE00-0914500

БАЛКИ MG - BEAMS MG					L	S	H	КОД - Part No.
БАЛКА MG 110 BEAM MG 110 Фиксатор балки плоский GU80-0000002-0111 - 2 шт. (отдельный заказ) / Flat beam lock GU80-0000002-0111 - 2 pcs. (option) ИЛИ / OR Фиксатор балки GU80-0000000 - 2 шт. (отдельный заказ) / Beam lock GU80-0000000 - 2 pcs. (option)	17 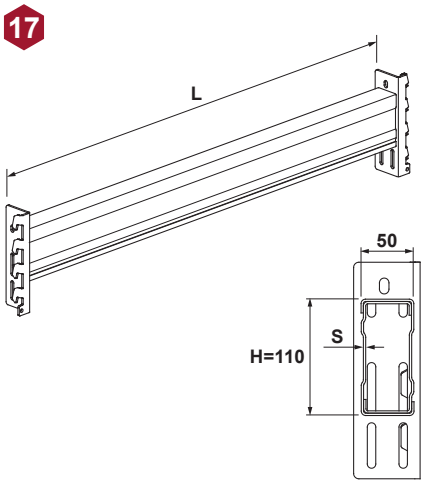 Возможно изготовление балок длиной L=500...4500 мм с шагом 1 мм. / It is possible to produce beams with L=500...4500 mm, pitch 1 mm.	ПОКРЫТИЕ - FINISHING	RAL	ZINC	1250 1300 1800 2000 2500 2600 2700 3000 3300 3600 3900 4200 4500 1250 1300 1800 2000 2500 2600 2700 3000 3300 3600 3900 4200 4500	1,5 1,5 1,5 1,5 1,5 1,5 1,5 1,5 1,5 1,5 1,5 1,5 1,5 2,0 2,0 2,0 2,0 2,0 2,0 2,0 2,0 2,0 2,0 2,0 2,0 2,0	110 110 110 110 110 110 110 110 110 110 110 110 110 110 110 110 110 110 110 110 110 110 110 110 110 110	GE00-1101250 GE00-1101300 GE00-1101800 GE00-1102000 GE00-1102500 GE00-1102600 GE00-1102700 GE00-1103000 GE00-1103300 GE00-1103600 GE00-1103900 GE00-1104200 GE00-1104500 GE00-1111250 GE00-1111300 GE00-1111800 GE00-1112000 GE00-1112500 GE00-1112600 GE00-1112700 GE00-1113000 GE00-1113300 GE00-1113600 GE00-1113900 GE00-1114200 GE00-1114500
БАЛКА MG 120 BEAM MG 120 Фиксатор балки плоский GU80-0000002-0111 - 2 шт. (отдельный заказ) / Flat beam lock GU80-0000002-0111 - 2 pcs. (option) ИЛИ / OR Фиксатор балки GU80-0000000 - 2 шт. (отдельный заказ) / Beam lock GU80-0000000 - 2 pcs. (option)	17 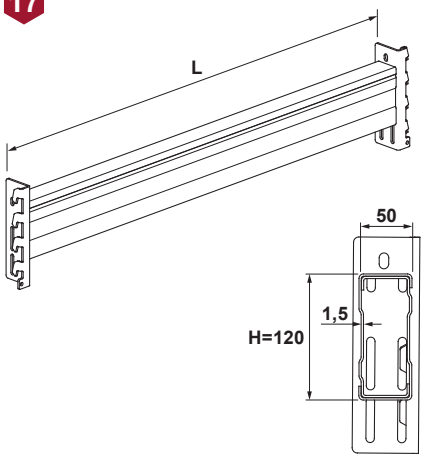 Возможно изготовление балок длиной L=500...4500 мм с шагом 1 мм. / It is possible to produce beams with L=500...4500 mm, pitch 1 mm.	ПОКРЫТИЕ - FINISHING	RAL	ZINC	1250 1300 1800 2000 2500 2600 2700 3000 3300 3600 3900 4200 4500	1,5 1,5 1,5 1,5 1,5 1,5 1,5 1,5 1,5 1,5 1,5 1,5 1,5	120 120 120 120 120 120 120 120 120 120 120 120 120	GE00-1201250 GE00-1201300 GE00-1201800 GE00-1202000 GE00-1202500 GE00-1202600 GE00-1202700 GE00-1203000 GE00-1203300 GE00-1203600 GE00-1203900 GE00-1204200 GE00-1204500
БАЛКА MG 130 BEAM MG 130 Фиксатор балки плоский GU80-0000002-0111 - 2 шт. (отдельный заказ) / Flat beam lock GU80-0000002-0111 - 2 pcs. (option) ИЛИ / OR Фиксатор балки GU80-0000000 - 2 шт. (отдельный заказ) / Beam lock GU80-0000000 - 2 pcs. (option)	17 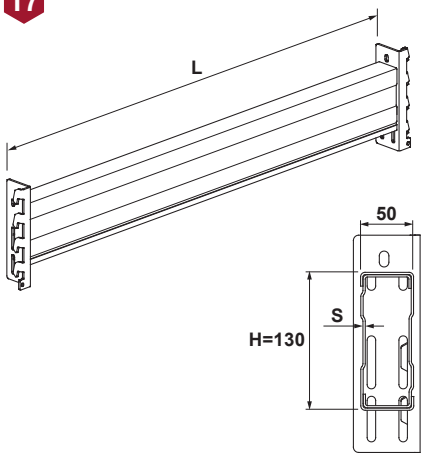 Возможно изготовление балок длиной L=500...4500 мм с шагом 1 мм. / It is possible to produce beams with L=500...4500 mm, pitch 1 mm.	ПОКРЫТИЕ - FINISHING	RAL	ZINC	1250 1300 1800 2000 2500 2600 2700 3000 3300 3600 3900 4200 4500 1250 1300 1800 2000 2500 2600 2700 3000 3300 3600 3900 4200 4500	1,5 1,5 1,5 1,5 1,5 1,5 1,5 1,5 1,5 1,5 1,5 1,5 1,5 2,0 2,0 2,0 2,0 2,0 2,0 2,0 2,0 2,0 2,0 2,0 2,0 2,0	130 130 130 130 130 130 130 130 130 130 130 130 130 130 130 130 130 130 130 130 130 130 130 130 130 130	GE00-1301250 GE00-1301300 GE00-1301800 GE00-1302000 GE00-1302500 GE00-1302600 GE00-1302700 GE00-1303000 GE00-1303300 GE00-1303600 GE00-1303900 GE00-1304200 GE00-1304500 GE00-1311250 GE00-1311300 GE00-1311800 GE00-1312000 GE00-1312500 GE00-1312600 GE00-1312700 GE00-1313000 GE00-1313300 GE00-1313600 GE00-1313900 GE00-1314200 GE00-1314500

БАЛКИ MG, БАЛКА MGB - BEAMS MG, BEAM MGB

БАЛКА MG 150
BEAM MG 150

17

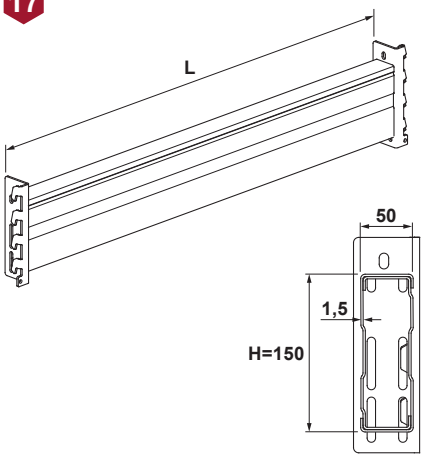

Фиксатор балки плоский GU80-0000002-0111 - 2 шт. (отдельный заказ) /
Flat beam lock GU80-0000002-0111 - 2 pcs. (option)

ИЛИ / OR

Фиксатор балки GU80-0000000 - 2 шт. (отдельный заказ) /
Beam lock GU80-0000000 - 2 pcs. (option)

Возможно изготовление балок длиной L=500...4500 мм с шагом 1 мм. /
It is possible to produce beams with L=500...4500 mm, pitch 1 mm.

ПОКРЫТИЕ - FINISHING	RAL		ZINC

L	S	H	КОД - Part No.
1250	1,5	150	GE00-1501250
1300	1,5	150	GE00-1501300
1800	1,5	150	GE00-1501800
2000	1,5	150	GE00-1502000
2500	1,5	150	GE00-1502500
2600	1,5	150	GE00-1502600
2700	1,5	150	GE00-1502700
3000	1,5	150	GE00-1503000
3300	1,5	150	GE00-1503300
3600	1,5	150	GE00-1503600
3900	1,5	150	GE00-1503900
4200	1,5	150	GE00-1504200
4500	1,5	150	GE00-1504500

БАЛКА MG 160
BEAM MG 160

17

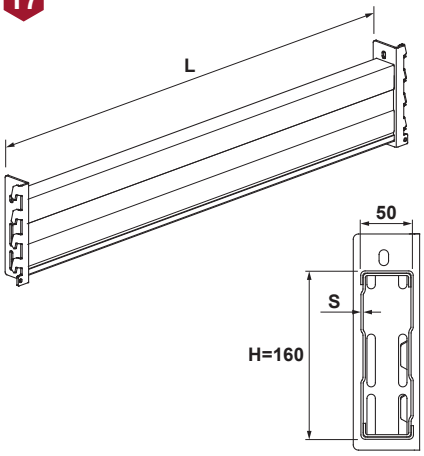

Фиксатор балки плоский GU80-0000002-0111 - 2 шт. (отдельный заказ) /
Flat beam lock GU80-0000002-0111 - 2 pcs. (option)

ИЛИ / OR

Фиксатор балки GU80-0000000 - 2 шт. (отдельный заказ) /
Beam lock GU80-0000000 - 2 pcs. (option)

Возможно изготовление балок длиной L=500...4500 мм с шагом 1 мм. /
It is possible to produce beams with L=500...4500 mm, pitch 1 mm.

ПОКРЫТИЕ - FINISHING	RAL		ZINC

L	S	H	КОД - Part No.
1250	1,5	160	GE00-1601250
1300	1,5	160	GE00-1601300
1800	1,5	160	GE00-1601800
2000	1,5	160	GE00-1602000
2500	1,5	160	GE00-1602500
2600	1,5	160	GE00-1602600
2700	1,5	160	GE00-1602700
3000	1,5	160	GE00-1603000
3300	1,5	160	GE00-1603300
3600	1,5	160	GE00-1603600
3900	1,5	160	GE00-1603900
4200	1,5	160	GE00-1604200
4500	1,5	160	GE00-1604500
1250	2,0	160	GE00-1611250
1300	2,0	160	GE00-1611300
1800	2,0	160	GE00-1611800
2000	2,0	160	GE00-1612000
2500	2,0	160	GE00-1612500
2600	2,0	160	GE00-1612600
2700	2,0	160	GE00-1612700
3000	2,0	160	GE00-1613000
3300	2,0	160	GE00-1613300
3600	2,0	160	GE00-1613600
3900	2,0	160	GE00-1613900
4200	2,0	160	GE00-1614200
4500	2,0	160	GE00-1614500

БАЛКА MGB 90
BEAM MGB 90

18

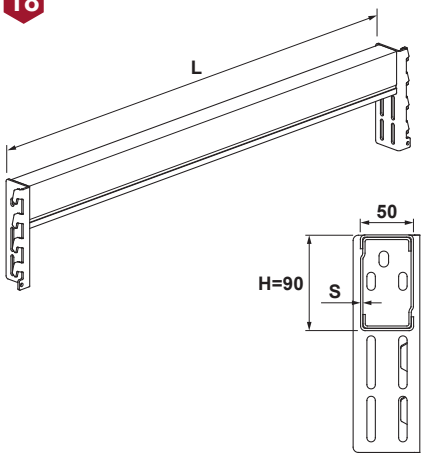

Фиксатор балки плоский GU80-0000002-0111 - 2 шт. (отдельный заказ) /
Flat beam lock GU80-0000002-0111 - 2 pcs. (option)

ИЛИ / OR

Фиксатор балки GU80-0000000 - 2 шт. (отдельный заказ) /
Beam lock GU80-0000000 - 2 pcs. (option)

Возможно изготовление балок длиной L=500...4500 мм с шагом 1 мм. /
It is possible to produce beams with L=500...4500 mm, pitch 1 mm.

ПОКРЫТИЕ - FINISHING	RAL		ZINC

L	S	H	КОД - Part No.
1250	1,5	90	GE04-0901250
1300	1,5	90	GE04-0901300
1800	1,5	90	GE04-0901800
2000	1,5	90	GE04-0902000
2500	1,5	90	GE04-0902500
2600	1,5	90	GE04-0902600
2700	1,5	90	GE04-0902700
3000	1,5	90	GE04-0903000
3300	1,5	90	GE04-0903300
3600	1,5	90	GE04-0903600
3900	1,5	90	GE04-0903900
4200	1,5	90	GE04-0904200
4500	1,5	90	GE04-0904500
1250	2,0	90	GE04-0911250
1300	2,0	90	GE04-0911300
1800	2,0	90	GE04-0911800
2000	2,0	90	GE04-0912000
2500	2,0	90	GE04-0912500
2600	2,0	90	GE04-0912600
2700	2,0	90	GE04-0912700
3000	2,0	90	GE04-0913000
3300	2,0	90	GE04-0913300
3600	2,0	90	GE04-0913600
3900	2,0	90	GE04-0913900
4200	2,0	90	GE04-0914200
4500	2,0	90	GE04-0914500

БАЛКИ MGB - BEAMS MGB

БАЛКА MGB 110
BEAM MGB 110

Фиксатор балки плоский GU80-0000002-0111 - 2 шт. (отдельный заказ) /
Flat beam lock GU80-0000002-0111 - 2 pcs. (option)

ИЛИ / OR

Фиксатор балки GU80-0000000 - 2 шт. (отдельный заказ) /
Beam lock GU80-0000000 - 2 pcs. (option)

ПОКРЫТИЕ - FINISHING	RAL		ZINC

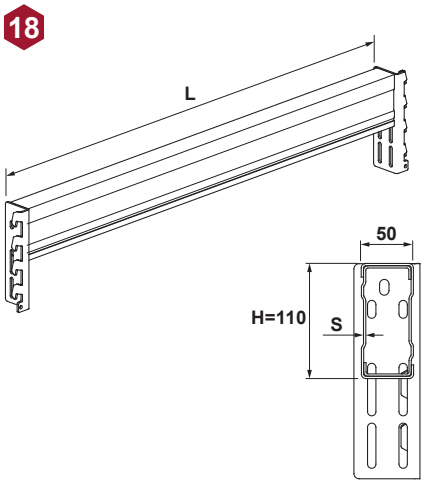

Возможно изготовление балок длиной L=500...4500 мм с шагом 1 мм. /
It is possible to produce beams with L=500...4500 mm, pitch 1 mm.

L	S	H	КОД - Part No.
1250	1,5	110	GE04-1101250
1300	1,5	110	GE04-1101300
1800	1,5	110	GE04-1101800
2000	1,5	110	GE04-1102000
2500	1,5	110	GE04-1102500
2600	1,5	110	GE04-1102600
2700	1,5	110	GE04-1102700
3000	1,5	110	GE04-1103000
3300	1,5	110	GE04-1103300
3600	1,5	110	GE04-1103600
3900	1,5	110	GE04-1103900
4200	1,5	110	GE04-1104200
4500	1,5	110	GE04-1104500
1250	2,0	110	GE04-1111250
1300	2,0	110	GE04-1111300
1800	2,0	110	GE04-1111800
2000	2,0	110	GE04-1112000
2500	2,0	110	GE04-1112500
2600	2,0	110	GE04-1112600
2700	2,0	110	GE04-1112700
3000	2,0	110	GE04-1113000
3300	2,0	110	GE04-1113300
3600	2,0	110	GE04-1113600
3900	2,0	110	GE04-1113900
4200	2,0	110	GE04-1114200
4500	2,0	110	GE04-1114500

БАЛКА MGB 130
BEAM MGB 130

Фиксатор балки плоский GU80-0000002-0111 - 2 шт. (отдельный заказ) /
Flat beam lock GU80-0000002-0111 - 2 pcs. (option)

ИЛИ / OR

Фиксатор балки GU80-0000000 - 2 шт. (отдельный заказ) /
Beam lock GU80-0000000 - 2 pcs. (option)

ПОКРЫТИЕ - FINISHING	RAL		ZINC

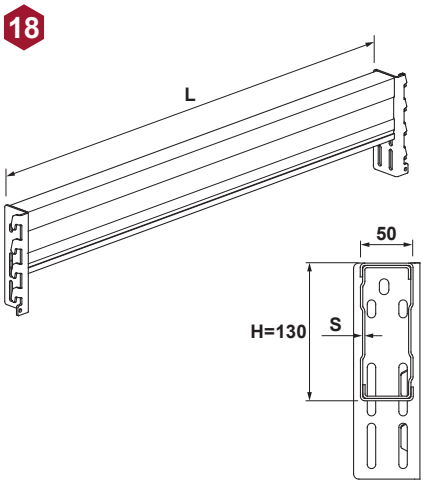

Возможно изготовление балок длиной L=500...4500 мм с шагом 1 мм. /
It is possible to produce beams with L=500...4500 mm, pitch 1 mm.

L	S	H	КОД - Part No.
1250	1,5	130	GE04-1301250
1300	1,5	130	GE04-1301300
1800	1,5	130	GE04-1301800
2000	1,5	130	GE04-1302000
2500	1,5	130	GE04-1302500
2600	1,5	130	GE04-1302600
2700	1,5	130	GE04-1302700
3000	1,5	130	GE04-1303000
3300	1,5	130	GE04-1303300
3600	1,5	130	GE04-1303600
3900	1,5	130	GE04-1303900
4200	1,5	130	GE04-1304200
4500	1,5	130	GE04-1304500
1250	2,0	130	GE04-1311250
1300	2,0	130	GE04-1311300
1800	2,0	130	GE04-1311800
2000	2,0	130	GE04-1312000
2500	2,0	130	GE04-1312500
2600	2,0	130	GE04-1312600
2700	2,0	130	GE04-1312700
3000	2,0	130	GE04-1313000
3300	2,0	130	GE04-1313300
3600	2,0	130	GE04-1313600
3900	2,0	130	GE04-1313900
4200	2,0	130	GE04-1314200
4500	2,0	130	GE04-1314500

БАЛКА MGB 160
BEAM MGB 160

Фиксатор балки плоский GU80-0000002-0111 - 2 шт. (отдельный заказ) /
Flat beam lock GU80-0000002-0111 - 2 pcs. (option)

ИЛИ / OR

Фиксатор балки GU80-0000000 - 2 шт. (отдельный заказ) /
Beam lock GU80-0000000 - 2 pcs. (option)

ПОКРЫТИЕ - FINISHING	RAL		ZINC

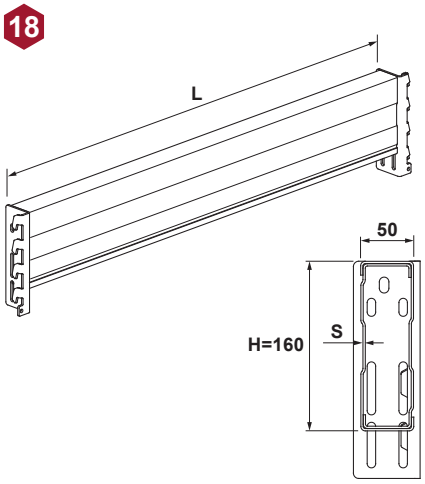

Возможно изготовление балок длиной L=500...4500 мм с шагом 1 мм. /
It is possible to produce beams with L=500...4500 mm, pitch 1 mm.

L	S	H	КОД - Part No.
1250	1,5	160	GE04-1601250
1300	1,5	160	GE04-1601300
1800	1,5	160	GE04-1601800
2000	1,5	160	GE04-1602000
2500	1,5	160	GE04-1602500
2600	1,5	160	GE04-1602600
2700	1,5	160	GE04-1602700
3000	1,5	160	GE04-1603000
3300	1,5	160	GE04-1603300
3600	1,5	160	GE04-1603600
3900	1,5	160	GE04-1603900
4200	1,5	160	GE04-1604200
4500	1,5	160	GE04-1604500
1250	2,0	160	GE04-1611250
1300	2,0	160	GE04-1611300
1800	2,0	160	GE04-1611800
2000	2,0	160	GE04-1612000
2500	2,0	160	GE04-1612500
2600	2,0	160	GE04-1612600
2700	2,0	160	GE04-1612700
3000	2,0	160	GE04-1613000
3300	2,0	160	GE04-1613300
3600	2,0	160	GE04-1613600
3900	2,0	160	GE04-1613900
4200	2,0	160	GE04-1614200
4500	2,0	160	GE04-1614500

БАЛКИ MGH - BEAMS MGH

БАЛКА MGH 90
BEAM MGH 90

Фиксатор балки плоский GU80-0000002-0111 - 2 шт. (отдельный заказ) /
Flat beam lock GU80-0000002-0111 - 2 pcs. (option)

ИЛИ / OR

Фиксатор балки GU80-0000000 - 2 шт. (отдельный заказ) /
Beam lock GU80-0000000 - 2 pcs. (option)

ПОКРЫТИЕ - FINISHING	RAL		ZINC

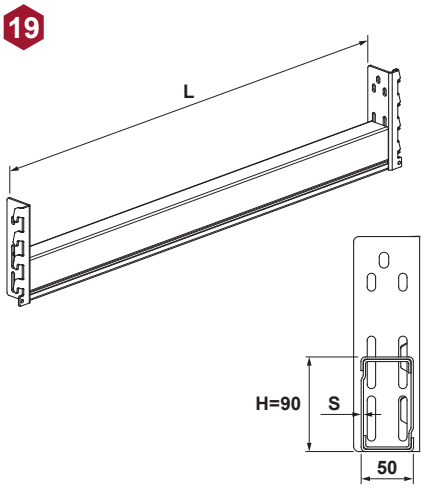

Возможно изготовление балок длиной L=500...4500 мм с шагом 1 мм. /
It is possible to produce beams with L=500...4500 mm, pitch 1 mm.

L	S	H	КОД - Part No.
1250	1,5	90	GE06-0901250
1300	1,5	90	GE06-0901300
1800	1,5	90	GE06-0901800
2000	1,5	90	GE06-0902000
2500	1,5	90	GE06-0902500
2600	1,5	90	GE06-0902600
2700	1,5	90	GE06-0902700
3000	1,5	90	GE06-0903000
3300	1,5	90	GE06-0903300
3600	1,5	90	GE06-0903600
3900	1,5	90	GE06-0903900
4200	1,5	90	GE06-0904200
4500	1,5	90	GE06-0904500
1250	2,0	90	GE06-0911250
1300	2,0	90	GE06-0911300
1800	2,0	90	GE06-0911800
2000	2,0	90	GE06-0912000
2500	2,0	90	GE06-0912500
2600	2,0	90	GE06-0912600
2700	2,0	90	GE06-0912700
3000	2,0	90	GE06-0913000
3300	2,0	90	GE06-0913300
3600	2,0	90	GE06-0913600
3900	2,0	90	GE06-0913900
4200	2,0	90	GE06-0914200
4500	2,0	90	GE06-0914500

БАЛКА MGH 110
BEAM MGH 110

Фиксатор балки плоский GU80-0000002-0111 - 2 шт. (отдельный заказ) /
Flat beam lock GU80-0000002-0111 - 2 pcs. (option)

ИЛИ / OR

Фиксатор балки GU80-0000000 - 2 шт. (отдельный заказ) /
Beam lock GU80-0000000 - 2 pcs. (option)

ПОКРЫТИЕ - FINISHING	RAL		ZINC

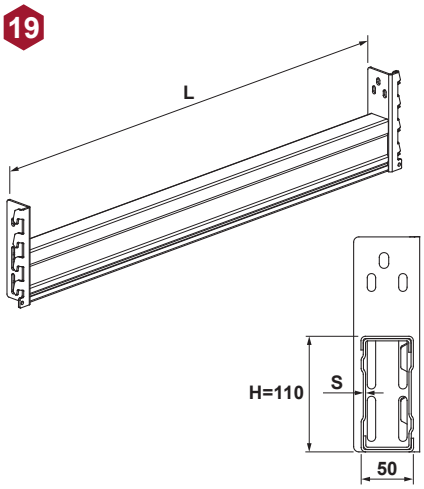

Возможно изготовление балок длиной L=500...4500 мм с шагом 1 мм. /
It is possible to produce beams with L=500...4500 mm, pitch 1 mm.

L	S	H	КОД - Part No.
1250	1,5	110	GE06-1101250
1300	1,5	110	GE06-1101300
1800	1,5	110	GE06-1101800
2000	1,5	110	GE06-1102000
2500	1,5	110	GE06-1102500
2600	1,5	110	GE06-1102600
2700	1,5	110	GE06-1102700
3000	1,5	110	GE06-1103000
3300	1,5	110	GE06-1103300
3600	1,5	110	GE06-1103600
3900	1,5	110	GE06-1103900
4200	1,5	110	GE06-1104200
4500	1,5	110	GE06-1104500
1250	2,0	110	GE06-1111250
1300	2,0	110	GE06-1111300
1800	2,0	110	GE06-1111800
2000	2,0	110	GE06-1112000
2500	2,0	110	GE06-1112500
2600	2,0	110	GE06-1112600
2700	2,0	110	GE06-1112700
3000	2,0	110	GE06-1113000
3300	2,0	110	GE06-1113300
3600	2,0	110	GE06-1113600
3900	2,0	110	GE06-1113900
4200	2,0	110	GE06-1114200
4500	2,0	110	GE06-1114500

БАЛКА MGH 130
BEAM MGH 130

Фиксатор балки плоский GU80-0000002-0111 - 2 шт. (отдельный заказ) /
Flat beam lock GU80-0000002-0111 - 2 pcs. (option)

ИЛИ / OR

Фиксатор балки GU80-0000000 - 2 шт. (отдельный заказ) /
Beam lock GU80-0000000 - 2 pcs. (option)

ПОКРЫТИЕ - FINISHING	RAL		ZINC

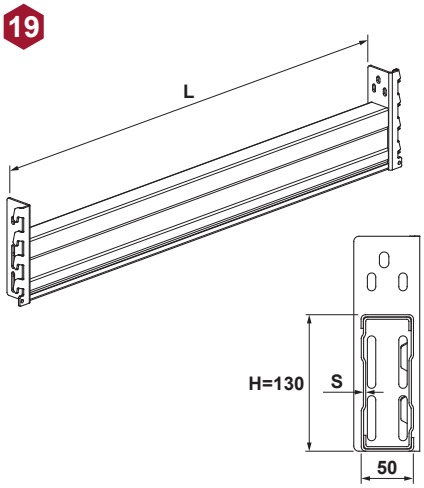

Возможно изготовление балок длиной L=500...4500 мм с шагом 1 мм. /
It is possible to produce beams with L=500...4500 mm, pitch 1 mm.

L	S	H	КОД - Part No.
1250	1,5	130	GE06-1301250
1300	1,5	130	GE06-1301300
1800	1,5	130	GE06-1301800
2000	1,5	130	GE06-1302000
2500	1,5	130	GE06-1302500
2600	1,5	130	GE06-1302600
2700	1,5	130	GE06-1302700
3000	1,5	130	GE06-1303000
3300	1,5	130	GE06-1303300
3600	1,5	130	GE06-1303600
3900	1,5	130	GE06-1303900
4200	1,5	130	GE06-1304200
4500	1,5	130	GE06-1304500
1250	2,0	130	GE06-1311250
1300	2,0	130	GE06-1311300
1800	2,0	130	GE06-1311800
2000	2,0	130	GE06-1312000
2500	2,0	130	GE06-1312500
2600	2,0	130	GE06-1312600
2700	2,0	130	GE06-1312700
3000	2,0	130	GE06-1313000
3300	2,0	130	GE06-1313300
3600	2,0	130	GE06-1313600
3900	2,0	130	GE06-1313900
4200	2,0	130	GE06-1314200
4500	2,0	130	GE06-1314500

БАЛКА MGH; БАЛКИ ОБЛЕГЧЕННАЯMG, 3 ЗАЦЕПА - BEAM MGH; LIGTH-LOAD BEAMS MG, 3 HOOKS

БАЛКА MGH 160
BEAM MGH 160

Фиксатор балки плоский GU80-0000002-0111 - 2 шт. (отдельный заказ) /
Flat beam lock GU80-0000002-0111 - 2 pcs. (option)

ИЛИ / OR

Фиксатор балки GU80-0000000 - 2 шт. (отдельный заказ) /
Beam lock GU80-0000000 - 2 pcs. (option)

ПОКРЫТИЕ - FINISHING	RAL		ZINC

19

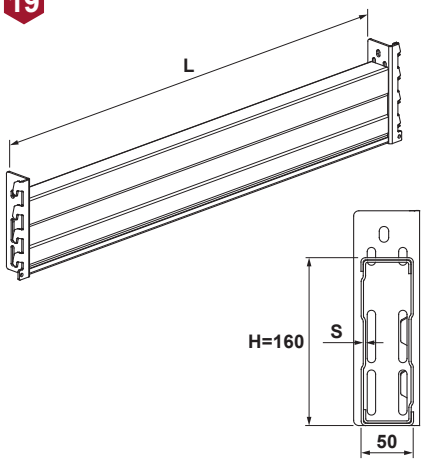

Возможно изготовление балок длиной L=500...4500 мм с шагом 1 мм. /
It is possible to produce beams with L=500...4500 mm, pitch 1 mm.

L	S	H	КОД - Part No.
1250	1,5	160	GE06-1601250
1300	1,5	160	GE06-1601300
1800	1,5	160	GE06-1601800
2000	1,5	160	GE06-1602000
2500	1,5	160	GE06-1602500
2600	1,5	160	GE06-1602600
2700	1,5	160	GE06-1602700
3000	1,5	160	GE06-1603000
3300	1,5	160	GE06-1603300
3600	1,5	160	GE06-1603600
3900	1,5	160	GE06-1603900
4200	1,5	160	GE06-1604200
4500	1,5	160	GE06-1604500
1250	2,0	160	GE06-1611250
1300	2,0	160	GE06-1611300
1800	2,0	160	GE06-1611800
2000	2,0	160	GE06-1612000
2500	2,0	160	GE06-1612500
2600	2,0	160	GE06-1612600
2700	2,0	160	GE06-1612700
3000	2,0	160	GE06-1613000
3300	2,0	160	GE06-1613300
3600	2,0	160	GE06-1613600
3900	2,0	160	GE06-1613900
4200	2,0	160	GE06-1614200
4500	2,0	160	GE06-1614500

БАЛКА ОБЛЕГЧЕННАЯ MG 70, 3 ЗАЦЕПА
LIGTH-LOAD BEAM MG 70, 3 HOOKS

Фиксатор балки плоский GU80-0000002-0111 - 2 шт. (отдельный заказ) /
Flat beam lock GU80-0000002-0111 - 2 pcs. (option)

ИЛИ / OR

Фиксатор балки GU80-0000000 - 2 шт. (отдельный заказ) /
Beam lock GU80-0000000 - 2 pcs. (option)

ПОКРЫТИЕ - FINISHING	RAL		

20

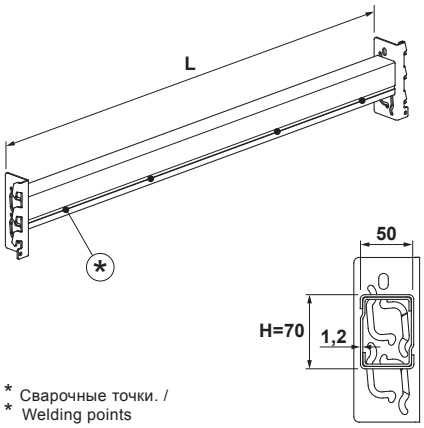

* Сварочные точки. /
* Welding points

Возможно изготовление балок длиной L=500...3600 мм с шагом 1 мм. /
It is possible to produce beams with L=500...3600 mm, pitch 1 mm.

L	S	H	КОД - Part No.
1250	1,2	70	GE15-0701250
1300	1,2	70	GE15-0701300
1800	1,2	70	GE15-0701800
2000	1,2	70	GE15-0702000
2500	1,2	70	GE15-0702500
2600	1,2	70	GE15-0702600
2700	1,2	70	GE15-0702700
3000	1,2	70	GE15-0703000
3600	1,2	70	GE15-0703600

БАЛКА ОБЛЕГЧЕННАЯ MG 90, 3 ЗАЦЕПА
LIGTH-LOAD BEAM MG 90, 3 HOOKS

Фиксатор балки плоский GU80-0000002-0111 - 2 шт. (отдельный заказ) /
Flat beam lock GU80-0000002-0111 - 2 pcs. (option)

ИЛИ / OR

Фиксатор балки GU80-0000000 - 2 шт. (отдельный заказ) /
Beam lock GU80-0000000 - 2 pcs. (option)

ПОКРЫТИЕ - FINISHING	RAL		

20

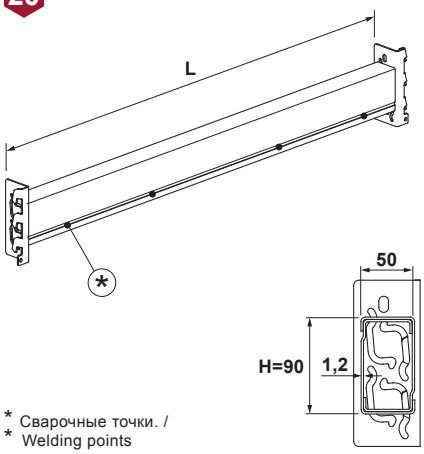

* Сварочные точки. /
* Welding points

Возможно изготовление балок длиной L=500...3600 мм с шагом 1 мм. /
It is possible to produce beams with L=500...3600 mm, pitch 1 mm.

L	S	H	КОД - Part No.
1250	1,2	90	GE15-0901250
1300	1,2	90	GE15-0901300
1800	1,2	90	GE15-0901800
2000	1,2	90	GE15-0902000
2500	1,2	90	GE15-0902500
2600	1,2	90	GE15-0902600
2700	1,2	90	GE15-0902700
3000	1,2	90	GE15-0903000
3600	1,2	90	GE15-0903600

БАЛКИ MG И MGB, 3 ЗАЦЕПА - BEAMS MG AND MGB, 3 HOOKS		L	S	H	КОД - Part No.
БАЛКА MG 70, 3 ЗАЦЕПА BEAM MG 70, 3 HOOKS ZINC Фиксатор балки плоский GU80-0000002-0111 - 2 шт. (отдельный заказ) / Flat beam lock GU80-0000002-0111 - 2 pcs. (option) ИЛИ / OR ZINC Фиксатор балки GU80-0000000 - 2 шт. (отдельный заказ) / Beam lock GU80-0000000 - 2 pcs. (option) ПОКРЫТИЕ - FINISHING RAL	20 L, 50, H=70, S * Сварочные точки. / * Welding points Возможно изготовление балок длиной L=500...4500 мм с шагом 1 мм. / It is possible to produce beams with L=500...4500 mm, pitch 1 mm.	1250 1300 1800 2000 2500 2600 2700 3000 3300 3600 3900 4200 4500	1,5 1,5 1,5 1,5 1,5 1,5 1,5 1,5 1,5 1,5 1,5 1,5 1,5	70 70 70 70 70 70 70 70 70 70 70 70 70	GE22-0701250 GE22-0701300 GE22-0701800 GE22-0702000 GE22-0702500 GE22-0702600 GE22-0702700 GE22-0703000 GE22-0703300 GE22-0703600 GE22-0703900 GE22-0704200 GE22-0704500
БАЛКА MG 90, 3 ЗАЦЕПА BEAM MG 90, 3 HOOKS ZINC Фиксатор балки плоский GU80-0000002-0111 - 2 шт. (отдельный заказ) / Flat beam lock GU80-0000002-0111 - 2 pcs. (option) ИЛИ / OR ZINC Фиксатор балки GU80-0000000 - 2 шт. (отдельный заказ) / Beam lock GU80-0000000 - 2 pcs. (option) ПОКРЫТИЕ - FINISHING RAL	20 L, 50, H=90, S * Сварочные точки. / * Welding points Возможно изготовление балок длиной L=500...4500 мм с шагом 1 мм. / It is possible to produce beams with L=500...4500 mm, pitch 1 mm.	1250 1300 1800 2000 2500 2600 2700 3000 3300 3600 3900 4200 4500	1,5 1,5 1,5 1,5 1,5 1,5 1,5 1,5 1,5 1,5 1,5 1,5 1,5	90 90 90 90 90 90 90 90 90 90 90 90 90	GE22-0901250 GE22-0901300 GE22-0901800 GE22-0902000 GE22-0902500 GE22-0902600 GE22-0902700 GE22-0903000 GE22-0903300 GE22-0903600 GE22-0903900 GE22-0904200 GE22-0904500
БАЛКА MGB 70, 3 ЗАЦЕПА BEAM MGB 70, 3 HOOKS ZINC Фиксатор балки плоский GU80-0000002-0111 - 2 шт. (отдельный заказ) / Flat beam lock GU80-0000002-0111 - 2 pcs. (option) ИЛИ / OR ZINC Фиксатор балки GU80-0000000 - 2 шт. (отдельный заказ) / Beam lock GU80-0000000 - 2 pcs. (option) ПОКРЫТИЕ - FINISHING RAL	21 L, 50, H=70, S Возможно изготовление балок длиной L=500...4500 мм с шагом 1 мм. / It is possible to produce beams with L=500...4500 mm, pitch 1 mm.	1250 1300 1800 2000 2500 2600 2700 3000 3300 3600 3900 4200 4500	1,5 1,5 1,5 1,5 1,5 1,5 1,5 1,5 1,5 1,5 1,5 1,5 1,5	70 70 70 70 70 70 70 70 70 70 70 70 70	GE24-0701250 GE24-0701300 GE24-0701800 GE24-0702000 GE24-0702500 GE24-0702600 GE24-0702700 GE24-0703000 GE24-0703300 GE24-0703600 GE24-0703900 GE24-0704200 GE24-0704500
БАЛКА MGB 90, 3 ЗАЦЕПА BEAM MGB 90, 3 HOOKS ZINC Фиксатор балки плоский GU80-0000002-0111 - 2 шт. (отдельный заказ) / Flat beam lock GU80-0000002-0111 - 2 pcs. (option) ИЛИ / OR ZINC Фиксатор балки GU80-0000000 - 2 шт. (отдельный заказ) / Beam lock GU80-0000000 - 2 pcs. (option) ПОКРЫТИЕ - FINISHING RAL	21 L, 50, H=90, S Возможно изготовление балок длиной L=500...4500 мм с шагом 1 мм. / It is possible to produce beams with L=500...4500 mm, pitch 1 mm.	1250 1300 1800 2000 2500 2600 2700 3000 3300 3600 3900 4200 4500	1,5 1,5 1,5 1,5 1,5 1,5 1,5 1,5 1,5 1,5 1,5 1,5 1,5	90 90 90 90 90 90 90 90 90 90 90 90 90	GE24-0901250 GE24-0901300 GE24-0901800 GE24-0902000 GE24-0902500 GE24-0902600 GE24-0902700 GE24-0903000 GE24-0903300 GE24-0903600 GE24-0903900 GE24-0904200 GE24-0904500

БАЛКИ MRK - BEAMS MRK

БАЛКА MRK 50, 3 ЗАЦЕПА
BEAM MRK 50, 3 HOOKS

Фиксатор для стяжки балок MGK RU80-0000001 - 1 шт. (применяется с балками длиной от 1800 мм) (отдельный заказ) / Lock for bracing MGK beams RU80-0000001 - 1 pcs. (used with beams from 1800 mm long) (option)

Фиксатор балки плоский GU80-0000002-0111 - 2 шт. (отдельный заказ) / Flat beam lock GU80-0000002-0111 - 2 pcs. (option)

ИЛИ / OR

Фиксатор балки GU80-0000000 - 2 шт. (отдельный заказ) / Beam lock GU80-0000000 - 2 pcs. (option)

ПОКРЫТИЕ - FINISHING | **RAL**

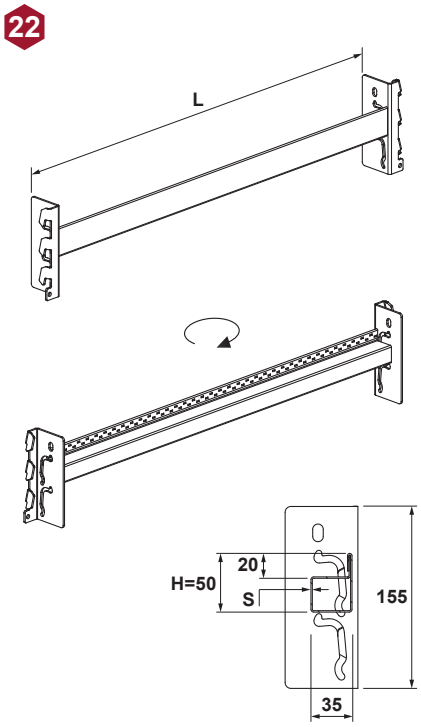

Применятся с полками серии R30: RG00, RG01. / It is used with shelves of R-30: RG00, RG01 series.

Возможно изготовление балок длиной L=500...4500 мм с шагом 1 мм. / It is possible to produce beams with L=500...4500 mm, pitch 1 mm.

L	S	H	КОД - Part No.
1250	1,2	50	GE30-0501250
1300	1,2	50	GE30-0501300
1400	1,2	50	GE30-0501400
1500	1,2	50	GE30-0501500
1600	1,2	50	GE30-0501600
1700	1,2	50	GE30-0501700
1800	1,2	50	GE30-0501800
1900	1,2	50	GE30-0501900
2000	1,2	50	GE30-0502000
2100	1,2	50	GE30-0502100
2200	1,2	50	GE30-0502200
2300	1,2	50	GE30-0502300
2400	1,2	50	GE30-0502400
2500	1,2	50	GE30-0502500
3000	1,2	50	GE30-0503000
1250	1,5	50	GE30-1501250
1300	1,5	50	GE30-1501300
1400	1,5	50	GE30-1501400
1500	1,5	50	GE30-1501500
1600	1,5	50	GE30-1501600
1700	1,5	50	GE30-1501700
1800	1,5	50	GE30-1501800
1900	1,5	50	GE30-1501900
2000	1,5	50	GE30-1502000
2100	1,5	50	GE30-1502100
2200	1,5	50	GE30-1502200
2300	1,5	50	GE30-1502300
2400	1,5	50	GE30-1502400
2500	1,5	50	GE30-1502500
3000	1,5	50	GE30-1503000

БАЛКА MRK 65, 3 ЗАЦЕПА
BEAM MKK 65, 3 HOOKS

Фиксатор для стяжки балок MGK RU80-0000001 - 1 шт. (применяется с балками длиной от 1800 мм) (отдельный заказ) / Lock for bracing MGK beams RU80-0000001 - 1 pcs. (used with beams from 1800 mm long) (option)

Фиксатор балки плоский GU80-0000002-0111 - 2 шт. (отдельный заказ) / Flat beam lock GU80-0000002-0111 - 2 pcs. (option)

ИЛИ / OR

Фиксатор балки GU80-0000000 - 2 шт. (отдельный заказ) / Beam lock GU80-0000000 - 2 pcs. (option)

ПОКРЫТИЕ - FINISHING | **RAL**

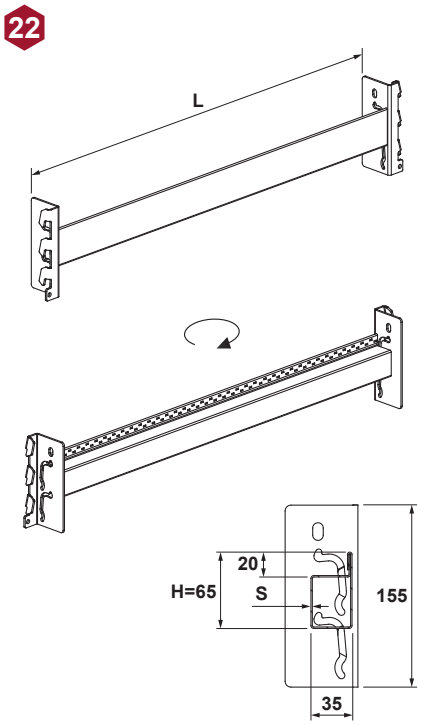

Применятся с полками серии R30: RG00, RG01. / It is used with shelves of R-30: RG00, RG01 series.

Возможно изготовление балок длиной L=500...4500 мм с шагом 1 мм. / It is possible to produce beams with L=500...4500 mm, pitch 1 mm.

L	S	H	КОД - Part No.
1250	1,2	65	GE30-0651250
1300	1,2	65	GE30-0651300
1400	1,2	65	GE30-0651400
1500	1,2	65	GE30-0651500
1600	1,2	65	GE30-0651600
1700	1,2	65	GE30-0651700
1800	1,2	65	GE30-0651800
1900	1,2	65	GE30-0651900
2000	1,2	65	GE30-0652000
2100	1,2	65	GE30-0652100
2200	1,2	65	GE30-0652200
2300	1,2	65	GE30-0652300
2400	1,2	65	GE30-0652400
2500	1,2	65	GE30-0652500
3000	1,2	65	GE30-0653000
1250	1,5	65	GE30-1651250
1300	1,5	65	GE30-1651300
1400	1,5	65	GE30-1651400
1500	1,5	65	GE30-1651500
1600	1,5	65	GE30-1651600
1700	1,5	65	GE30-1651700
1800	1,5	65	GE30-1651800
1900	1,5	65	GE30-1651900
2000	1,5	65	GE30-1652000
2100	1,5	65	GE30-1652100
2200	1,5	65	GE30-1652200
2300	1,5	65	GE30-1652300
2400	1,5	65	GE30-1652400
2500	1,5	65	GE30-1652500
3000	1,5	65	GE30-1653000

БАЛКИ MGK - BEAMS MGK

БАЛКА ОБЛЕГЧЕННАЯ MGK 70
LIGTH-LOAD BEAM MGK 70

Фиксатор для стяжки балок MGK GU80-0000001 - 1 шт. (применяется с балками длиной от 2500 мм) (отдельный заказ) / Lock for bracing mgk beams GU80-0000001 - 1 pcs. (used with beams from 2500 mm long) (option)

Фиксатор балки плоский GU80-0000002-0111 - 2 шт. (отдельный заказ) / Flat beam lock GU80-0000002-0111 - 2 pcs. (option)

ИЛИ / OR

Фиксатор балки GU80-0000000 - 2 шт. (отдельный заказ) / Beam lock GU80-0000000 - 2 pcs. (option)

ПОКРЫТИЕ - FINISHING	RAL		ZINC

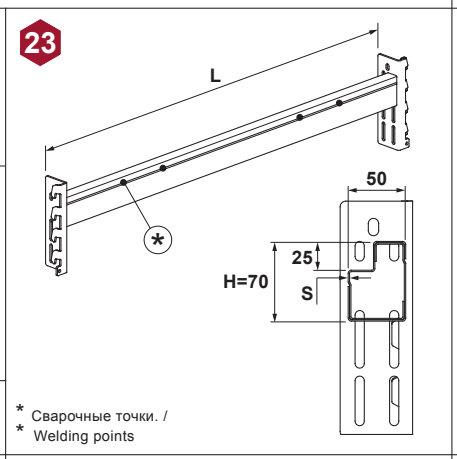

* Сварочные точки. / * Welding points

L	S	H	КОД - Part No.
800	1,2	70	GE19-0700800
1100	1,2	70	GE19-0701100
1200	1,2	70	GE19-0701200
1250	1,2	70	GE19-0701250
1300	1,2	70	GE19-0701300
1400	1,2	70	GE19-0701400
1500	1,2	70	GE19-0701500
1600	1,2	70	GE19-0701600
1800	1,2	70	GE19-0701800
2000	1,2	70	GE19-0702000
2500	1,2	70	GE19-0702500
2600	1,2	70	GE19-0702600
2700	1,2	70	GE19-0702700
3000	1,2	70	GE19-0703000
3300	1,2	70	GE19-0703300
3600	1,2	70	GE19-0703600
3900	1,2	70	GE19-0703900
4200	1,2	70	GE19-0704200
4500	1,2	70	GE19-0704500

БАЛКА MGK 70
BEAM MGK 70

Фиксатор для стяжки балок MGK GU80-0000001 - 1 шт. (применяется с балками длиной от 2500 мм) (отдельный заказ) / Lock for bracing mgk beams GU80-0000001 - 1 pcs. (used with beams from 2500 mm long) (option)

Фиксатор балки плоский GU80-0000002-0111 - 2 шт. (отдельный заказ) / Flat beam lock GU80-0000002-0111 - 2 pcs. (option)

ИЛИ / OR

Фиксатор балки GU80-0000000 - 2 шт. (отдельный заказ) / Beam lock GU80-0000000 - 2 pcs. (option)

ПОКРЫТИЕ - FINISHING	RAL		ZINC

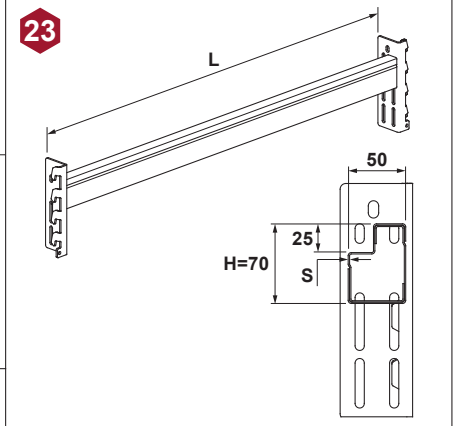

L	S	H	КОД - Part No.
800	1,5	70	GE02-0700800
1100	1,5	70	GE02-0701100
1200	1,5	70	GE02-0701200
1250	1,5	70	GE02-0701250
1300	1,5	70	GE02-0701300
1400	1,5	70	GE02-0701400
1500	1,5	70	GE02-0701500
1600	1,5	70	GE02-0701600
1800	1,5	70	GE02-0701800
2000	1,5	70	GE02-0702000
2500	1,5	70	GE02-0702500
2600	1,5	70	GE02-0702600
2700	1,5	70	GE02-0702700
3000	1,5	70	GE02-0703000
3300	1,5	70	GE02-0703300
3600	1,5	70	GE02-0703600
3900	1,5	70	GE02-0703900
4200	1,5	70	GE02-0704200
4500	1,5	70	GE02-0704500

БАЛКА MGK 90
BEAM MGK 90

Фиксатор для стяжки балок MGK GU80-0000001 - 1 шт. (применяется с балками длиной от 2500 мм) (отдельный заказ) / Lock for bracing mgk beams GU80-0000001 - 1 pcs. (used with beams from 2500 mm long) (option)

Фиксатор балки плоский GU80-0000002-0111 - 2 шт. (отдельный заказ) / Flat beam lock GU80-0000002-0111 - 2 pcs. (option)

ИЛИ / OR

Фиксатор балки GU80-0000000 - 2 шт. (отдельный заказ) / Beam lock GU80-0000000 - 2 pcs. (option)

ПОКРЫТИЕ - FINISHING	RAL		ZINC

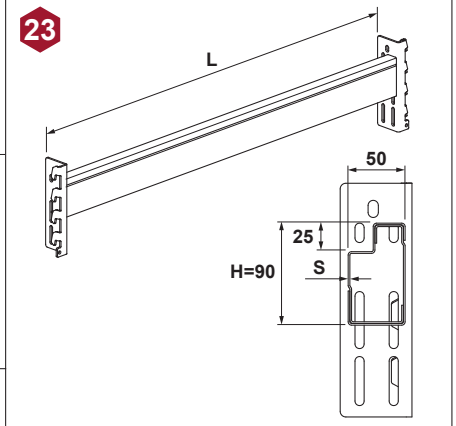

L	S	H	КОД - Part No.
1250	1,5	90	GE02-0901250
1300	1,5	90	GE02-0901300
1800	1,5	90	GE02-0901800
2000	1,5	90	GE02-0902000
2500	1,5	90	GE02-0902500
2600	1,5	90	GE02-0902600
2700	1,5	90	GE02-0902700
3000	1,5	90	GE02-0903000
3300	1,5	90	GE02-0903300
3600	1,5	90	GE02-0903600
3900	1,5	90	GE02-0903900
4200	1,5	90	GE02-0904200
4500	1,5	90	GE02-0904500

БАЛКА MGK 110
BEAM MGK 110

Фиксатор для стяжки балок MGK GU80-0000001 - 1 шт. (применяется с балками длиной от 2500 мм) (отдельный заказ) / Lock for bracing mgk beams GU80-0000001 - 1 pcs. (used with beams from 2500 mm long) (option)

Фиксатор балки плоский GU80-0000002-0111 - 2 шт. (отдельный заказ) / Flat beam lock GU80-0000002-0111 - 2 pcs. (option)

ИЛИ / OR

Фиксатор балки GU80-0000000 - 2 шт. (отдельный заказ) / Beam lock GU80-0000000 - 2 pcs. (option)

ПОКРЫТИЕ - FINISHING	RAL		ZINC

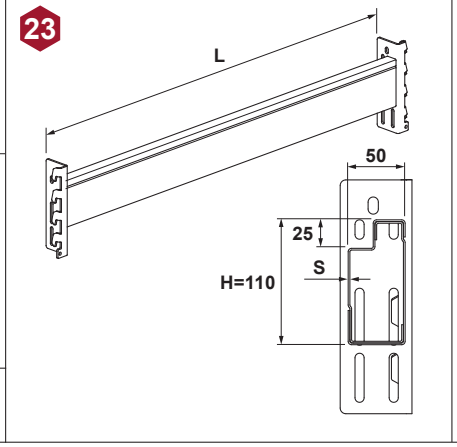

L	S	H	КОД - Part No.
1250	1,5	110	GE02-1101250
1300	1,5	110	GE02-1101300
1800	1,5	110	GE02-1101800
2000	1,5	110	GE02-1102000
2500	1,5	110	GE02-1102500
2600	1,5	110	GE02-1102600
2700	1,5	110	GE02-1102700
3000	1,5	110	GE02-1103000
3300	1,5	110	GE02-1103300
3600	1,5	110	GE02-1103600
3900	1,5	110	GE02-1103900
4200	1,5	110	GE02-1104200
4500	1,5	110	GE02-1104500

БАЛКА MGK С УГОЛКОМ ПОД НАСТИЛ - MGK BEAM WITH AN ANGLE ELEMENT FOR DECKING

БАЛКА MGK 90 С УГОЛКОМ ПОД НАСТИЛ
MGK 90 BEAM WITH AN ANGLE ELEMENT FOR DECKING

Гайка M8 GV60... - 3 шт. (отдельный заказ) / Self-locking nut M8 GV60... - 3 pcs. (option)

Винт M8x20 GV60... - 3 шт. (отдельный заказ) / Hex head screw M8x20 GV60... - 3 pcs. (option)

Фиксатор для стяжки балок MGK GU80-0000001 - 1 шт. (применяется с балками длиной от 2500 мм) (отдельный заказ) / Lock for bracing mgk beams GU80-0000001 - 1 pcs. (used with beams from 2500 mm long) (option)

ZINC

Фиксатор балки плоский GU80-0000002-0111 - 2 шт. (отдельный заказ) / Flat beam lock GU80-0000002-0111 - 2 pcs. (option)

ИЛИ / OR

ZINC

Фиксатор балки GU80-0000000 - 2 шт. (отдельный заказ) / Beam lock GU80-0000000 - 2 pcs. (option)

ПОКРЫТИЕ - FINISHING | **RAL**

24

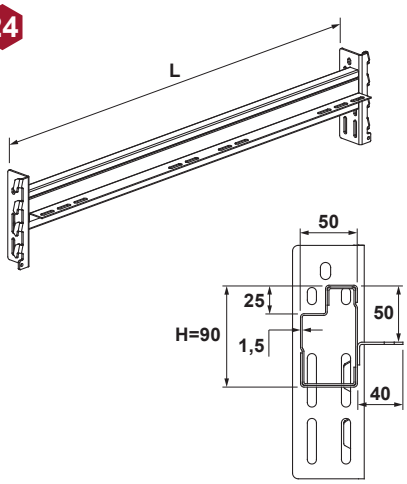

Возможно изготовление балок длиной L=500...3000 мм с шагом 1 мм. /
It is possible to produce beams with L=500...3000 mm, pitch 1 mm.

L	P	H	КОД - Part No.
1000		90	GE31-0901000
1100		90	GE31-0901100
1200		90	GE31-0901200
1300		90	GE31-0901300
1400		90	GE31-0901400
1500		90	GE31-0901500
1600		90	GE31-0901600
1700		90	GE31-0901700
1800		90	GE31-0901800
1900		90	GE31-0901900
2000		90	GE31-0902000
2100		90	GE31-0902100
2200		90	GE31-0902200
2300		90	GE31-0902300
2400		90	GE31-0902400
2500		90	GE31-0902500
2600		90	GE31-0902600
2700		90	GE31-0902700
3000		90	GE31-0903000

БАЛКА MGK 110 С УГОЛКОМ ПОД НАСТИЛ
MGK 110 BEAM WITH AN ANGLE ELEMENT FOR DECKING

Гайка M8 GV60... - 3 шт. (отдельный заказ) / Self-locking nut M8 GV60... - 3 pcs. (option)

Винт M8x20 GV60... - 3 шт. (отдельный заказ) / Hex head screw M8x20 GV60... - 3 pcs. (option)

Фиксатор для стяжки балок MGK GU80-0000001 - 1 шт. (применяется с балками длиной от 2500 мм) (отдельный заказ) / Lock for bracing mgk beams GU80-0000001 - 1 pcs. (used with beams from 2500 mm long) (option)

ZINC

Фиксатор балки плоский GU80-0000002-0111 - 2 шт. (отдельный заказ) / Flat beam lock GU80-0000002-0111 - 2 pcs. (option)

ИЛИ / OR

ZINC

Фиксатор балки GU80-0000000 - 2 шт. (отдельный заказ) / Beam lock GU80-0000000 - 2 pcs. (option)

ПОКРЫТИЕ - FINISHING | **RAL**

24

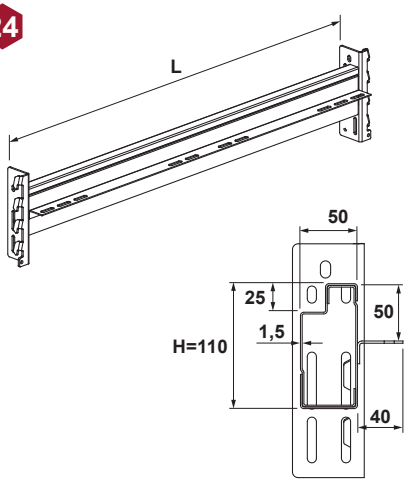

Возможно изготовление балок длиной L=500...3000 мм с шагом 1 мм. /
It is possible to produce beams with L=500...3000 mm, pitch 1 mm.

L	P	H	КОД - Part No.
1000		110	GE31-1101000
1100		110	GE31-1101100
1200		110	GE31-1101200
1300		110	GE31-1101300
1400		110	GE31-1101400
1500		110	GE31-1101500
1600		110	GE31-1101600
1700		110	GE31-1101700
1800		110	GE31-1101800
1900		110	GE31-1101900
2000		110	GE31-1102000
2100		110	GE31-1102100
2200		110	GE31-1102200
2300		110	GE31-1102300
2400		110	GE31-1102400
2500		110	GE31-1102500
2600		110	GE31-1102600
2700		110	GE31-1102700
3000		110	GE31-1103000

ПЛАСТИНА
PLANE

В комплект поставки входит / Included in the set:

Винт с шестигранной головкой M8x20 GV60-1008020 - 2 шт. /
Hex head screw M8x20 GV60-1008020 - 2 pcs.

Гайка самоконтрящаяся M8 GV60-3008000 - 2 шт. /
Self-locking nut M8 GV60-3008000 - 2 pcs.

ПОКРЫТИЕ - FINISHING | **RAL**

25

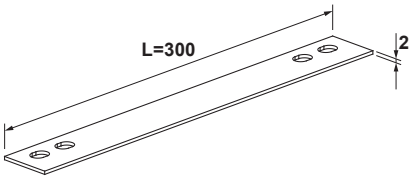

L	P	H	КОД - Part No.
300			GE31-0000300

БАЛКИ ПОПЕРЕЧНЫЕ - CROSS BEAMS

L	P	H	КОД - Part No.

БАЛКА ПОПЕРЕЧНАЯ
CROSS BEAM

P, mm	Грузоподъемность максимальная, кг. / Maximum save load capacity, kg.
300	1490
500	890
600	740
700	630
800	550

P, mm	Грузоподъемность максимальная, кг. / Maximum save load capacity, kg.
900	500
1000	450
1100	400
1200	370
1300	340

ПОКРЫТИЕ - FINISHING | **RAL** | | **ZINC**

26

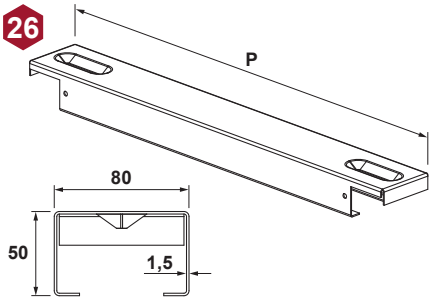

L	P	H	КОД - Part No.
	300		GE10-0000300
	600		GE10-0000600
	700		GE10-0000700
	800		GE10-0000800
	900		GE10-0000900
	1000		GE10-0001000
	1050		GE10-0001050
	1100		GE10-0001100
	1200		GE10-0001200
	1300		GE10-0001300

БАЛКА ПОПЕРЕЧНАЯ УСИЛЕННАЯ
REINFORCED CROSS BEAM

P, mm	Грузоподъемность максимальная, кг. / Maximum save load capacity, kg.
400	720
500	
600	
700	
800	600

P, mm	Грузоподъемность максимальная, кг. / Maximum save load capacity, kg.
900	540
1000	490
1100	440
1400	350
1500	330

ПОКРЫТИЕ - FINISHING | **RAL** | | **ZINC**

27

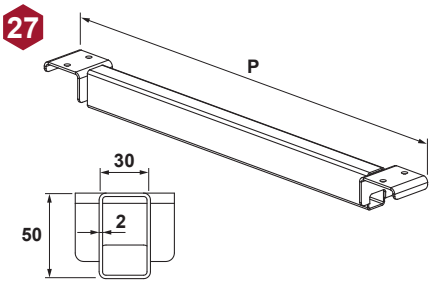

L	P	H	КОД - Part No.
	400		GE10-0500400
	500		GE10-0500500
	600		GE10-0500600
	700		GE10-0500700
	740		GE10-0500740
	760		GE10-0500760
	780		GE10-0500780
	800		GE10-0500800
	840		GE10-0500840
	880		GE10-0500880
	900		GE10-0500900
	1000		GE10-0501000
	1050		GE10-0501050
	1100		GE10-0501100
	1400		GE10-0501400
	1490		GE10-0501490
	1500		GE10-0501500

БАЛКА ПОПЕРЕЧНАЯ ДЛЯ НАСТИЛА
CROSS BEAM FOR DECKING

P, мм / P, mm	Грузоподъемность максимальная, кг / Maximum save load capacity, kg.
600	720
700	
800	600
900	540
1000	490
1050	460

P, мм / P, mm	Грузоподъемность максимальная, кг / Maximum save load capacity, kg.
1100	440
1200	400
1300	380
1400	350
1500	330
1600	300

ПОКРЫТИЕ - FINISHING | **RAL** | | **ZINC**

28

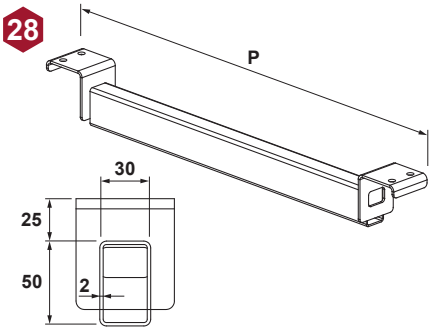

L	P	H	КОД - Part No.
	600		GE11-0500600
	700		GE11-0500700
	800		GE11-0500800
	900		GE11-0500900
	1000		GE11-0501000
	1050		GE11-0501050
	1100		GE11-0501100
	1200		GE11-0501200
	1300		GE11-0501300
	1400		GE11-0501400
	1500		GE11-0501500
	1600		GE11-0501600

БАЛКА ПОПЕРЕЧНАЯ 40x20 ДЛЯ НАСТИЛА
CROSS BEAM 40x20 FOR DECKING

P, мм / P, mm	Грузоподъемность максимальная, кг / Maximum save load capacity, kg.
1000	200
1050	190
1100	180

ПОКРЫТИЕ - FINISHING | **RAL** | | |

28

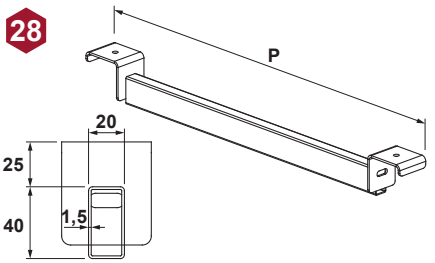

L	P	H	КОД - Part No.
	1000		GE11-0401000
	1050		GE11-0401050
	1100		GE11-0401100

БАЛКА ПОПЕРЕЧНАЯ MGK
CROSS BEAM MGK

P, мм / P, mm	Грузоподъемность максимальная, кг / Maximum save load capacity, kg.
600	340
700	280
800	250
900	220
1000	200
1100	180

P, мм / P, mm	Грузоподъемность максимальная, кг / Maximum save load capacity, kg.
1200	160
1300	150
1400	140
1500	130
1600	120

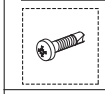

Саморез по металлу 4,8x19 GV60-5048019 - 2 шт. (отдельный заказ) /
Screw for mtl. 4,8x19 GV60-5048019 - 2 pcs. (option)

ПОКРЫТИЕ - FINISHING | **RAL** | | |

29

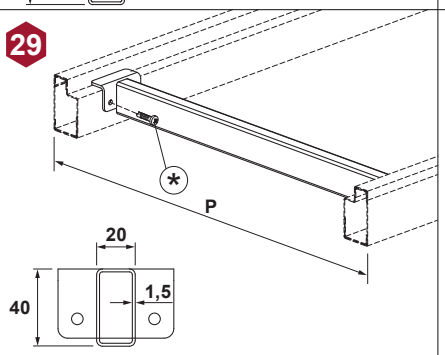

* Применяется с балками MGK длиной от 2500 мм./
* Is used with beams MGK from 2500 mm long.

L	P	H	КОД - Part No.
	600		GE12-0000600
	700		GE12-0000700
	800		GE12-0000800
	900		GE12-0000900
	1000		GE12-0001000
	1100		GE12-0001100
	1200		GE12-0001200
	1300		GE12-0001300
	1400		GE12-0001400
	1500		GE12-0001500
	1600		GE12-0001600

НАСТИЛ ДСП, НАСТИЛ СЕТЧАТЫЙ НА БАЛКУ MG - WOOD CHIP BOARD, WIRE MESH DECKING FOR MG BEAM				L	P	H	КОД - Part No.
НАСТИЛ ДСП WOOD CHIPBOARD	30			980	600		GG10-0980600-0012
				1250	600		GG10-1250600-0012
				1350	600		GG10-1350600-0012
				1500	600		GG10-1500600-0012
				1800	600		GG10-1800600-0012
				980	700		GG10-0980700-0012
				1250	700		GG10-1250700-0012
				1350	700		GG10-1350700-0012
				1500	700		GG10-1500700-0012
				1800	700		GG10-1800700-0012
				2000	700		GG10-2000700-0012
				2300	700		GG10-2300700-0012
				2600	700		GG10-2660700-0012
				980	800		GG10-0980800-0012
				1250	800		GG10-1250800-0012
				1350	800		GG10-1350800-0012
				1500	800		GG10-1500800-0012
				1800	800		GG10-1800800-0012
				980	900		GG10-0980900-0012
				1250	900		GG10-1250900-0012
				1350	900		GG10-1350900-0012
				1500	900		GG10-1500900-0012
				1800	900		GG10-1800900-0012
				980	1000		GG10-0981000-0012
				1250	1000		GG10-1251000-0012
				1350	1000		GG10-1351000-0012
				1500	1000		GG10-1501000-0012
				1800	1000		GG10-1801000-0012
				980	1050		GG10-0981050-0012
				1250	1050		GG10-1251050-0012
				1350	1050		GG10-1351050-0012
				1500	1050		GG10-1501050-0012
				1800	1050		GG10-1801050-0012
				980	1100		GG10-0981100-0012
				1250	1100		GG10-1251100-0012
				1350	1100		GG10-1351100-0012
				1500	1100		GG10-1501100-0012
				1800	1100		GG10-1801100-0012
МАТЕРИАЛ- MATERIAL	**0012**						
НАСТИЛ ЛДСП НА БАЛКУ MGK LAMINATED CHIPBOARD FLOORING FOR MGK BEAM	31			1000	800		GG11-1000800-0012
				1500	800		GG11-1500800-0012
				900	1100		GG11-0901100-0012
				1800	1100		GG11-1801100-0012
				1150	1200		GG11-1151200-0012
МАТЕРИАЛ- MATERIAL	**0012**						
НАСТИЛ СЕТЧАТЫЙ НА БАЛКУ MG WIRE MESH DECKING FOR MG BEAM	32			1800	600		GG20-0601800
				2200	600		GG20-0602200
				2700	600		GG20-0602700
				3600	600		GG20-0603600
				2550	800		GG20-0802550
				2500	1000		GG20-1002500
				3200	1000		GG20-1003200
				1350	1050		GG20-1051350
				1800	1050		GG20-1051800
				2400	1050		GG20-1052400
				2700	1050		GG20-1052700
				3300	1050		GG20-1053300
				3600	1050		GG20-1053600
				1800	1100		GG20-1101800
				2400	1100		GG20-1102400
				2700	1100		GG20-1102700
				3600	1100		GG20-1103600
				1800	1200		GG20-1201800
				2400	1200		GG20-1202400
				2600	1200		GG20-1202600
				2700	1200		GG20-1202700
				3300	1200		GG20-1203300
				3600	1200		GG20-1203600
ПОКРЫТИЕ - FINISHING	**RAL**						

НАСТИЛ СЕТЧАТЫЙ НЕСУЩИЙ, КАРКАС ПРОДОЛЬНЫЙ, ПОЛКИ - MESH SUPPORTING DECKING, LONGITUDINAL SUPPORTING STRUCTURE, SHELVES

НАСТИЛ СЕТЧАТЫЙ НЕСУЩИЙ
MESH SUPPORTING DECKING

33

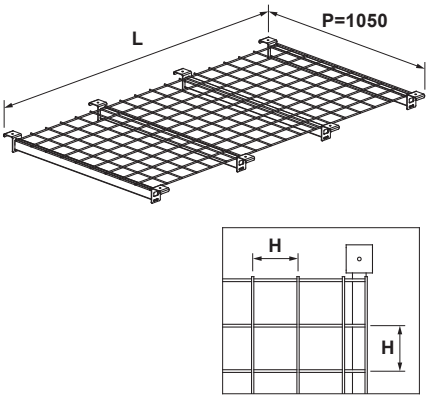

L	P	H	Kg	КОД - Part No.
900	1050	50	750	GG22-0105090
1100	1050	50	750	GG22-0105110
1350	1050	50	750	GG22-0105135
1500	1050	50	750	GG22-0105150
1800	1050	50	1200	GG22-0105180
2400	1050	50	1500	GG22-0105240
2700	1050	50	1800	GG22-0105270
3100	1050	50	1800	GG22-0105310
3300	1050	50	1800	GG22-0105330
3600	1050	50	1800	GG22-0105360
1350	1050	100	750	GG22-1051350
1800	1050	100	1200	GG22-1051800
2400	1050	100	1500	GG22-1052400
2700	1050	100	1800	GG22-1052700
3300	1050	100	1800	GG22-1053300
3600	1050	100	1800	GG22-1053600

ПОКРЫТИЕ - FINISHING	RAL		

КАРКАС ПРОДОЛЬНЫЙ
LONGITUDINAL SUPPORTING STRUCTURE

34

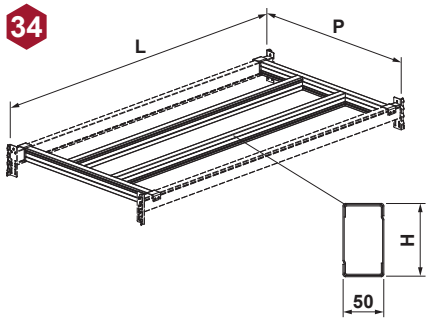

Грузоподъемность яруса не превышает максимально допустимую грузоподъемность пары балок (стр. 9..11). /
The level load capacity does not exceed the maximum permissible load capacity of the beam couple (page 9..11).

L	P	H	Kg	КОД - Part No.
800	1000	70	1500	GG35-0100080
1000	1000	70	1500	GG35-0100100
2200	1000	70	1500	GG35-0100220
800	1100	70	1500	GG35-0110080
2400	1000	90	1600	GG35-1100240
2600	1000	90	1600	GG35-1100260
3200	1000	90	1600	GG35-1100320
2300	1100	90	1600	GG35-1110230
2600	1100	90	1600	GG35-1110260
3200	1100	90	1600	GG35-1110320
2600	1300	90	1600	GG35-1130260
2300	1500	90	1600	GG35-1150230

ПОКРЫТИЕ - FINISHING	RAL		

ПОЛКА НАКЛОННАЯ
INCLINED SHELF

35

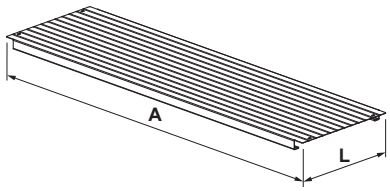

K°	7°			15°	
P, mm	700	1050	1300	700	1050
A, mm	665	1020	1260	682	1047
H, mm	50	100	50	150	200

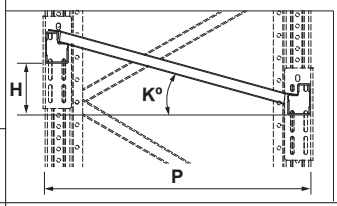

L	P	H	Kg	КОД - Part No.
100	700		7°	GG02-2100700
100	1050		7°	GG02-2101050
100	1300		7°	GG02-2101300
300	700		7°	GG02-2300700
300	1050		7°	GG02-2301050
300	1300		7°	GG02-2301300
100	700		15°	GG02-4100700
100	1050		15°	GG02-4101050
300	700		15°	GG02-4300700
300	1050		15°	GG02-4301050

Kg = 50 Кг на полку / = 50 Kg on shelf

ПОКРЫТИЕ - FINISHING	RAL		ZINC

ПОЛКА 30
SHELF 30

36

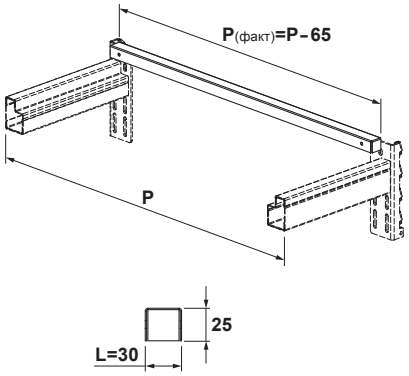

L	P	H	Kg	КОД - Part No.
30	500			GG00-0300500
30	600			GG00-0300600
30	700			GG00-0300700
30	800			GG00-0300800
30	1000			GG00-0301000
30	1050			GG00-0301050
30	1100			GG00-0301100

ПОКРЫТИЕ - FINISHING	RAL		ZINC

ПОЛКИ - SHELVES					L	P	S	K	КОД - Part No.
ПОЛКА 100 SHELF 100				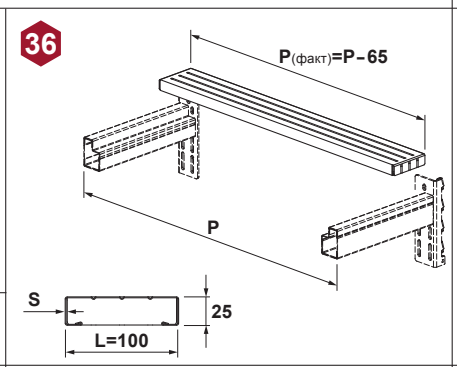	100 100 100 100 100 100 100 100 100	500 ... 1200 500 ... 1200 500 ... 1500	0,6 0,6 0,6 0,8 0,8 0,8 1 1 1		GG00-6100500 ... GG00-6101200 GG00-8100500 ... GG00-8101200 GG00-1000500 ... GG00-1001500
ПОКРЫТИЕ - FINISHING	**RAL**		**ZINC**						
ПОЛКА 150 SHELF 150				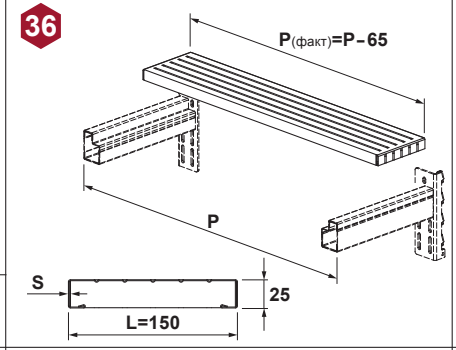	150 150 150 150 150 150 150 150 150	500 ... 1200 500 ... 1200 500 ... 1500	0,6 0,6 0,6 0,8 0,8 0,8 1 1 1		GG00-6150500 ... GG00-6151200 GG00-8150500 ... GG00-8151200 GG00-1500500 ... GG00-1501500
ПОКРЫТИЕ - FINISHING	**RAL**		**ZINC**						
ПОЛКА 200 SHELF 200				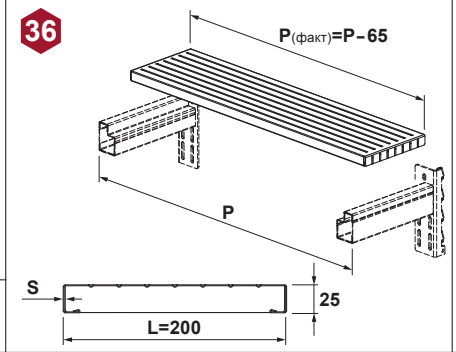	200 200 200 200 200 200 200 200 200	500 ... 1200 500 ... 1200 500 ... 1500	0,6 0,6 0,6 0,8 0,8 0,8 1 1 1		GG00-6200500 ... GG00-6201200 GG00-8200500 ... GG00-8201200 GG00-2000500 ... GG00-2001500
ПОКРЫТИЕ - FINISHING	**RAL**		**ZINC**						
ПОЛКА 250 SHELF 250				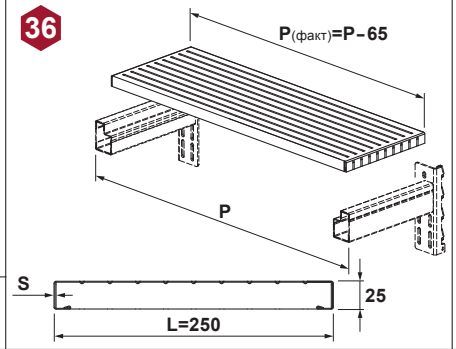	250 250 250 250 250 250 250 250 250	500 ... 1200 500 ... 1200 500 ... 1500	0,6 0,6 0,6 0,8 0,8 0,8 1 1 1		GG00-6250500 ... GG00-6251200 GG00-8250500 ... GG00-8251200 GG00-2500500 ... GG00-2501500
ПОКРЫТИЕ - FINISHING	**RAL**		**ZINC**						
ПОЛКА 300 SHELF 300				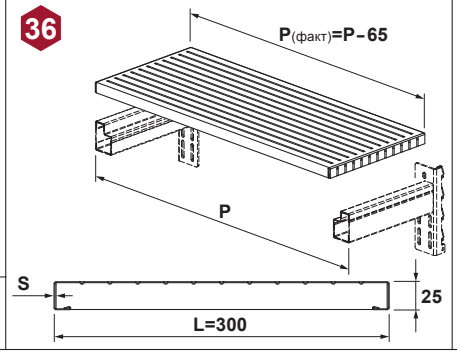	300 300 300 300 300 300 300 300 300	500 ... 1200 500 ... 1200 500 ... 1500	0,6 0,6 0,6 0,8 0,8 0,8 1 1 1		GG00-6300500 ... GG00-6301200 GG00-8300500 ... GG00-8301200 GG00-3000500 ... GG00-3001500
ПОКРЫТИЕ - FINISHING	**RAL**		**ZINC**						

ПОЛКИ ПОЖАРОЗАЩИТНЫЕ - FIRE PROTECTION SHELVES

ПОЛКА ПОЖАРОЗАЩИТНАЯ 150
FIRE PROTECTION SHELF 150

37

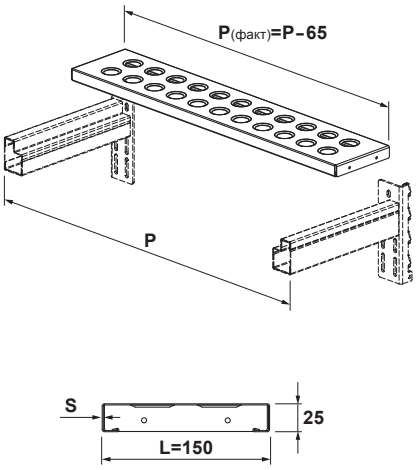

L	P	S	КОД - Part No.
150	600	0,6	GG01-6150600
150	700	0,6	GG01-6150700
150	800	0,6	GG01-6150800
150	820	0,6	GG01-6150820
150	850	0,6	GG01-6150850
150	900	0,6	GG01-6150900
150	1000	0,6	GG01-6151000
150	1050	0,6	GG01-6151050
150	1100	0,6	GG01-6151100
150	1200	0,6	GG01-6151200
150	600	0,8	GG01-8150600
150	700	0,8	GG01-8150700
150	800	0,8	GG01-8150800
150	820	0,8	GG01-8150820
150	850	0,8	GG01-8150850
150	900	0,8	GG01-8150900
150	1000	0,8	GG01-8151000
150	1050	0,8	GG01-8151050
150	1100	0,8	GG01-8151100
150	1200	0,8	GG01-8151200
150	600	1	GG01-1500600
150	700	1	GG01-1500700
150	800	1	GG01-1500800
150	820	1	GG01-1500820
150	850	1	GG01-1500850
150	900	1	GG01-1500900
150	1000	1	GG01-1501000
150	1050	1	GG01-1501050
150	1100	1	GG01-1501100
150	1155	1	GG01-1501155
150	1200	1	GG01-1501200
150	1300	1	GG01-1501300
150	1500	1	GG01-1501500

ПОКРЫТИЕ - FINISHING	RAL		ZINC

ПОЛКА ПОЖАРОЗАЩИТНАЯ 200
FIRE PROTECTION SHELF 200

37

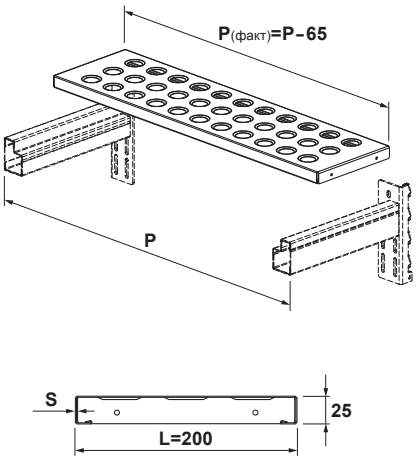

L	P	S	КОД - Part No.
200	600	0,6	GG01-6200600
200	665	0,6	GG01-6200665
200	700	0,6	GG01-6200700
200	800	0,6	GG01-6200800
200	820	0,6	GG01-6200820
200	850	0,6	GG01-6200850
200	900	0,6	GG01-6200900
200	1000	0,6	GG01-6201000
200	1050	0,6	GG01-6201050
200	1100	0,6	GG01-6201100
200	1200	0,6	GG01-6201200
200	600	0,8	GG01-8200600
200	700	0,8	GG01-8200700
200	800	0,8	GG01-8200800
200	820	0,8	GG01-8200820
200	850	0,8	GG01-8200850
200	900	0,8	GG01-8200900
200	1000	0,8	GG01-8201000
200	1050	0,8	GG01-8201050
200	1100	0,8	GG01-8201100
200	1200	0,8	GG01-8201200
200	600	1	GG01-2000600
200	700	1	GG01-2000700
200	800	1	GG01-2000800
200	820	1	GG01-2000820
200	850	1	GG01-2000850
200	900	1	GG01-2000900
200	1000	1	GG01-2001000
200	1050	1	GG01-2001050
200	1100	1	GG01-2001100
200	1155	1	GG01-2001155
200	1200	1	GG01-2001200
200	1300	1	GG01-2001300
200	1500	1	GG01-2001500

ПОКРЫТИЕ - FINISHING	RAL		ZINC

ПОЛКА ПОЖАРОЗАЩИТНАЯ, ЛОЖЕМЕНТ, СОЕДИНИТЕЛЬ ЛОЖЕМЕНТОВ - FIRE PROTECTION SHELF, LODGEMENT, CONNECTOR OF LODGEMENTS					L	P	S	K	КОД - Part No.
ПОЛКА ПОЖАРОЗАЩИТНАЯ 300 FIRE PROTECTION SHELF 300	37				300	600	0,6		GG01-6300600
					300	665	0,6		GG01-6300665
					300	700	0,6		GG01-6300700
					300	800	0,6		GG01-6300800
					300	820	0,6		GG01-6300820
					300	850	0,6		GG01-6300850
					300	900	0,6		GG01-6300900
					300	1000	0,6		GG01-6301000
					300	1050	0,6		GG01-6301050
					300	1100	0,6		GG01-6301100
					300	1200	0,6		GG01-6301200
					300	1265	0,6		GG01-6301265
					300	600	0,8		GG01-8300600
					300	700	0,8		GG01-8300700
					300	800	0,8		GG01-8300800
					300	820	0,8		GG01-8300820
					300	850	0,8		GG01-8300850
					300	900	0,8		GG01-8300900
					300	1000	0,8		GG01-8301000
					300	1050	0,8		GG01-8301050
					300	1100	0,8		GG01-8301100
					300	1200	0,8		GG01-8301200
					300	600	1		GG01-3000600
					300	700	1		GG01-3000700
					300	800	1		GG01-3000800
					300	820	1		GG01-3000820
					300	850	1		GG01-3000850
					300	900	1		GG01-3000900
					300	1000	1		GG01-3001000
					300	1050	1		GG01-3001050
					300	1100	1		GG01-3001100
					300	1155	1		GG01-3001155
					300	1200	1		GG01-3001200
					300	1300	1		GG01-3001300
					300	1500	1		GG01-3001500
ПОКРЫТИЕ - FINISHING	RAL		ZINC						
ЛОЖЕМЕНТ LODGEMENT	38				700		1,5		GZ08-1500700
					750		1,5		GZ08-1500750
					800		1,5		GZ08-1500800
					850		1,5		GZ08-1500850
					. . . .		. . .		. . . . .
					12850		1,5		GZ08-1512850
					12900		1,5		GZ08-1512900
					12950		1,5		GZ08-1512950
					13000		1,5		GZ08-1513000
					700		2,0		GZ08-2000700
					750		2,0		GZ08-2000750
					800		2,0		GZ08-2000800
					850		2,0		GZ08-2000850
					. . . .		. . .		. . . . .
					12850		2,0		GZ08-2012850
					12900		2,0		GZ08-2012900
					12950		2,0		GZ08-2012950
					13000		2,0		GZ08-2013000
ПОКРЫТИЕ - FINISHING	RAL		ZINC						
СОЕДИНИТЕЛЬ ЛОЖЕМЕНТОВ CONNECTOR OF LODGEMENTS	39								GZ09-0000000
Винт с полукруглой головкой M8x16 GV60-1208016-0001 - 6 шт. (отдельный заказ) / Round-head screw M8x16 GV60-1208016-0001 - 6 pcs. (option)									
Гайка с фланцем M8 GV60-3008001 - 6 шт. (отдельный заказ) / Flange nut M8 GV60-3008001 - 6 pcs. (option)									
ПОКРЫТИЕ - FINISHING			ZINC						

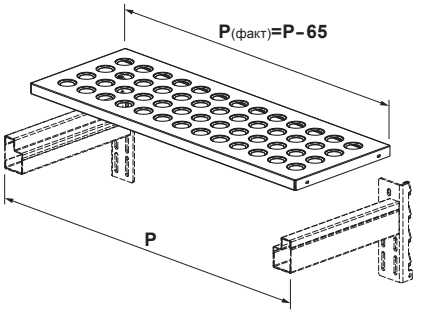

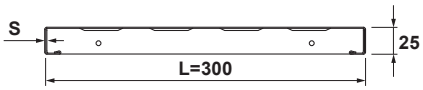

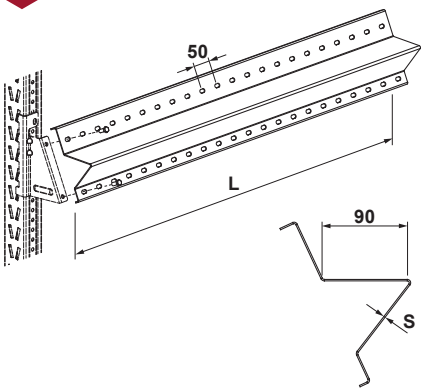

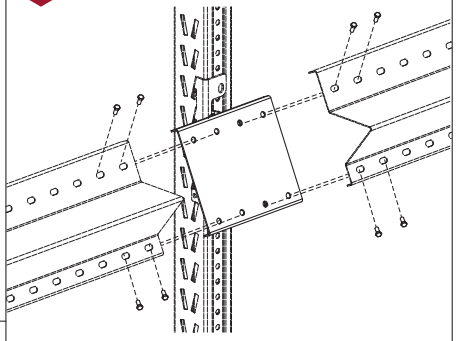

КРОНШТЕЙНЫ ЛОЖЕМЕНТА - LODGEMENT BRACKETS		L	P	S	КОД - Part No.
КРОНШТЕЙН ЛОЖЕМЕНТА (СЕКЦИЯ 1350) LODGEMENT BRACKET (SECTION 1350) Винт с полукруглой головкой M8x16 GV60-1208016-0001 - 2 шт. (отдельный заказ) / Round-head screw M8x16 GV60-1208016-0001 - 2 pcs. (option) Гайка с фланцем M8 GV60-3008001 - 2 шт. (отдельный заказ) / Flange nut M8 GV60-3008001 - 2 pcs. (option) Винт с шестигранной головкой M8 - 1 шт. (отдельный заказ) / Hex head screw M8 - 1 pcs. (option) Гайка самоконтрящаяся M8 GV60-3008000 - 1 шт. (отдельный заказ) / Self-locking nut M8 GV60-3008000 - 1 pcs. (option) **ПОКРЫТИЕ - FINISHING** **RAL**	40 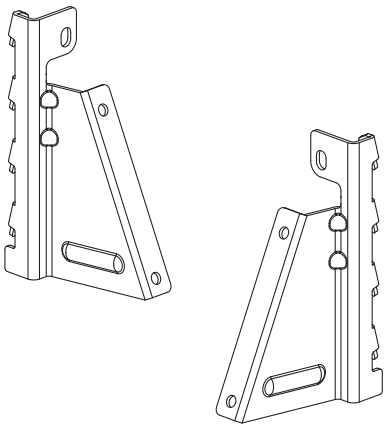				GZ05-1350003 (левый / left) GZ05-1350002 (правый / right)
КРОНШТЕЙН ЛОЖЕМЕНТА (СЕКЦИЯ 1450) LODGEMENT BRACKET (SECTION 1450) Винт с полукруглой головкой M8x16 GV60-1208016-0001 - 2 шт. (отдельный заказ) / Round-head screw M8x16 GV60-1208016-0001 - 2 pcs. (option) Гайка с фланцем M8 GV60-3008001 - 2 шт. (отдельный заказ) / Flange nut M8 GV60-3008001 - 2 pcs. (option) Винт с шестигранной головкой M8 - 1 шт. (отдельный заказ) / Hex head screw M8 - 1 pcs. (option) Гайка самоконтрящаяся M8 GV60-3008000 - 1 шт. (отдельный заказ) / Self-locking nut M8 GV60-3008000 - 1 pcs. (option) **ПОКРЫТИЕ - FINISHING** **RAL**	40 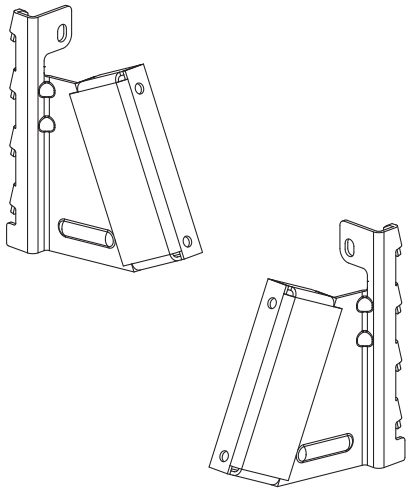				GZ05-1450003 (левый / left) GZ05-1450002 (правый / right)
КРОНШТЕЙН ЛОЖЕМЕНТА УСИЛЕННЫЙ (СЕКЦИЯ 1350) LODGEMENT BRACKET REINFORCED (SECTION 1350) Винт с полукруглой головкой M8x16 GV60-1208016-0001 - 2 шт. (отдельный заказ) / Round-head screw M8x16 GV60-1208016-0001 - 2 pcs. (option) Гайка с фланцем M8 GV60-3008001 - 2 шт. (отдельный заказ) / Flange nut M8 GV60-3008001 - 2 pcs. (option) Винт с шестигранной головкой M8 - 1 шт. (отдельный заказ) / Hex head screw M8 - 1 pcs. (option) Гайка самоконтрящаяся M8 GV60-3008000 - 1 шт. (отдельный заказ) / Self-locking nut M8 GV60-3008000 - 1 pcs. (option) **ПОКРЫТИЕ - FINISHING** **RAL**	40 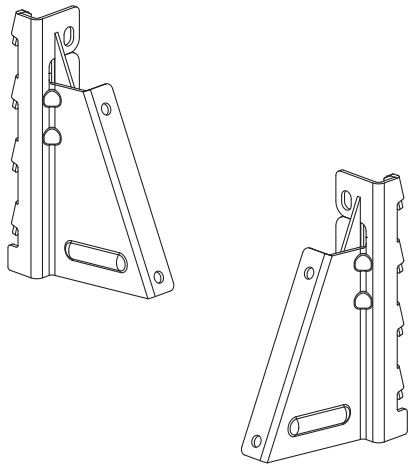				GZ05-1350153 (левый / left) GZ05-1350152 (правый / right)

Обозначение / Designation	Длина болта / Bolt length	Профиль стойки / Upright profile
GV60-1008085	85	70
GV60-1008100	100	85
GV60-1008120	120	100
GV60-1008140	140	120

КРОНШТЕЙНЫ ЛОЖЕМЕНТА - LODGEMENT BRACKETS		L	P	S	КОД - Part No.
КРОНШТЕЙН ЛОЖЕМЕНТА УСИЛЕННЫЙ (СЕКЦИЯ 1450) LODGEMENT BRACKET REINFORCED (SECTION 1450) Винт с полукруглой головкой M8x16 GV60-1208016-0001 - 2 шт. (отдельный заказ) / Round-head screw M8x16 GV60-1208016-0001 - 2 pcs. (option) Гайка с фланцем M8 GV60-3008001 - 2 шт. (отдельный заказ) / Flange nut M8 GV60-3008001 - 2 pcs. (option) Винт с шестигранной головкой M8 - 1 шт. (отдельный заказ) / Hex head screw M8 - 1 pcs. (option) Гайка самоконтрящаяся M8 GV60-3008000 - 1 шт. (отдельный заказ) / Self-locking nut M8 GV60-3008000 - 1 pcs. (option) **ПОКРЫТИЕ - FINISHING** **RAL**	40 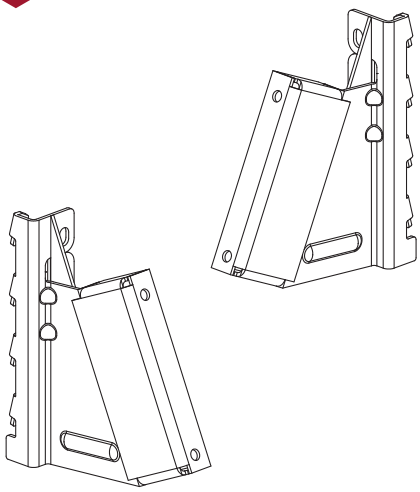				GZ05-1450153 (левый / left) GZ05-1450152 (правый / right)
КРОНШТЕЙН ЛОЖЕМЕНТА ОТДЕЛЬНОСТОЯЩЕЙ СТОЙКИ (СЕКЦИЯ 1350) LODGEMENT BRACKET OF FREESTANDING UPRIGHT (SECTION 1350) Винт с полукруглой головкой M8x16 GV60-1208016-0001 - 2 шт. (отдельный заказ) / Round-head screw M8x16 GV60-1208016-0001 - 2 pcs. (option) Винт с шестигранной головкой M8 - 1 шт. (отдельный заказ) / Hex head screw M8 - 1 pcs. (option) Гайка M8 GV60-3008000 - 1 шт. (отдельный заказ) / Self-locking nut M8 GV60-3008000 - 1 pcs. (option) Гайка M8 GV60-3008001 - 2 шт. (отдельный заказ) / Flange nut M8 GV60-3008001 - 2 pcs. (option) **ПОКРЫТИЕ - FINISHING** **RAL**	41 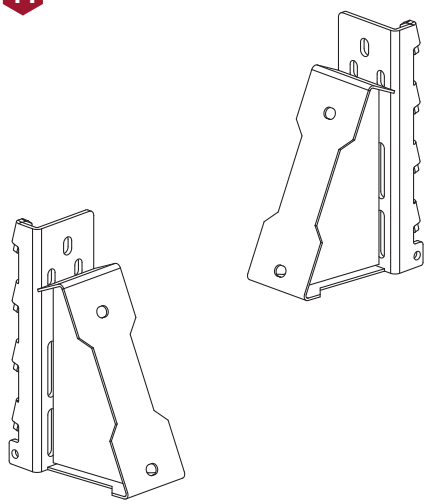				GZ05-1350005 левый / left GZ05-1350004 правый / right
КРОНШТЕЙН ЛОЖЕМЕНТА ОТДЕЛЬНОСТОЯЩЕЙ СТОЙКИ (СЕКЦИЯ 1450) LODGEMENT BRACKET OF FREESTANDING UPRIGHT (SECTION 1450) Винт с полукруглой головкой M8x16 GV60-1208016-0001 - 2 шт. (отдельный заказ) / Round-head screw M8x16 GV60-1208016-0001 - 2 pcs. (option) Винт с шестигранной головкой M8 - 1 шт. (отдельный заказ) / Hex head screw M8 - 1 pcs. (option) Гайка M8 GV60-3008000 - 1 шт. (отдельный заказ) / Self-locking nut M8 GV60-3008000 - 1 pcs. (option) Гайка M8 GV60-3008001 - 2 шт. (отдельный заказ) / Flange nut M8 GV60-3008001 - 2 pcs. (option) **ПОКРЫТИЕ - FINISHING** **RAL**	41 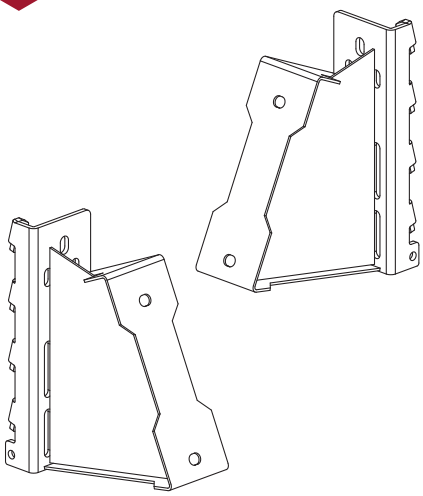				GZ05-1450005 левый / left GZ05-1450004 правый / right

Обозначение / Designation	Длина болта / Bolt length	Профиль стойки / Upright profile
GV60-1008085	85	70
GV60-1008100	100	85
GV60-1008120	120	100
GV60-1008140	140	120

СОЕДИНИТЕЛЬ СПАРЕНОГО РЯДА; БАЛКА ПОПЕРЕЧНАЯ ВНЕШНЯЯ И КРОНШТЕЙН - CONNECTOR OF ADJACENT ROWS; EXTERNAL CROSS BEAM AND BRACKET		S	P	H	КОД - Part No.
СОЕДИНИТЕЛЬ СПАРЕННОГО РЯДА CONNECTOR OF ADJACENT ROWS Винт с шестигранной головкой M8 - 4 шт. (отдельный заказ) / Hex head screw M8 - 4 pcs. (option) Гайка самоконтрящаяся M8 GV60-3008000 - 4 шт. (отдельный заказ) / Self-locking nut M8 GV60-3008000 - 4 pcs. (option) **ПОКРЫТИЕ - FINISHING** **RAL** **ZINC**	42 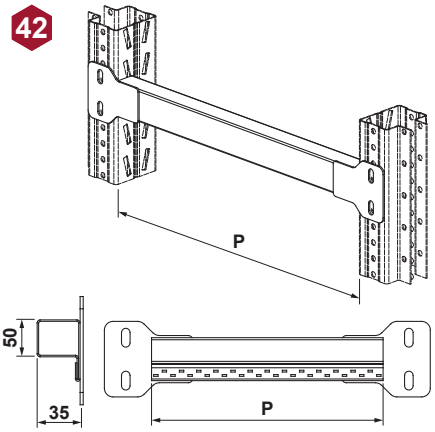 		800 950 1000 1100 1150 1200 1250 1300 1350 1450		GU60-0000800 GU60-0000950 GU60-0001000 GU60-0001100 GU60-0001150 GU60-0001200 GU60-0001250 GU60-0001300 GU60-0001350 GU60-0001450
СОЕДИНИТЕЛЬ СПАРЕННОГО РЯДА ОТДЕЛЬНОСТОЯЩЕЙ СТОЙКИ CONNECTOR OF ADJACENT ROW FOR DETACHED UPRIGHT Винт с шестигранной головкой M8 - 4 шт. (отдельный заказ) / Hex head screw M8 - 4 pcs. (option) Гайка самоконтрящаяся M8 GV60-3008000 - 4 шт. (отдельный заказ) / Self-locking nut M8 GV60-3008000 - 4 pcs. (option) **ПОКРЫТИЕ - FINISHING** **RAL**	43 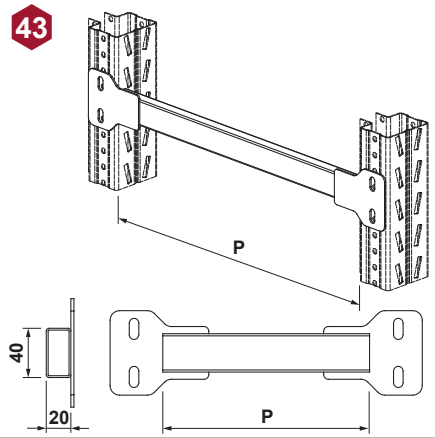 		790 940 990 1040 1090 1190 1240 1290 1340 1390		GU61-0000790 GU61-0000940 GU61-0000990 GU61-0001040 GU61-0001090 GU61-0001190 GU61-0001240 GU61-0001290 GU61-0001340 GU61-0001390
БАЛКА ПОПЕРЕЧНАЯ ВНЕШНЯЯ EXTERNAL CROSS BEAM **ПОКРЫТИЕ - FINISHING** **RAL**	44 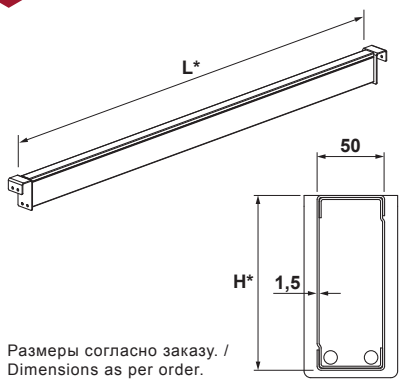 * Размеры согласно заказу. / * Dimensions as per order.			70 90 110 130 160	GE13-070..... GE13-090..... GE13-110..... GE13-130..... GE13-160.....
КРОНШТЕЙН БАЛКИ ПОПЕРЕЧНОЙ ВНЕШНЕЙ BRACKET OF THE EXTERNAL CROSS BEAM Винт с шестигранной головкой M8 - 2 шт. (отдельный заказ) / Hex head screw M8 - 2 pcs. (option) Гайка самоконтрящаяся M8 GV60-3008000 - 2 шт. (отдельный заказ) / Self-locking nut M8 GV60-3008000 - 2 pcs. (option) **ПОКРЫТИЕ - FINISHING** **RAL**	45 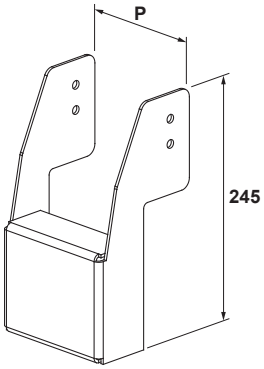 		70 85 100 120		GF00-0000070 GF00-0000085 GF00-0000100 GF00-0000120

Обозначение / Designation	Длина болта / Bolt length	Профиль стойки / Upright profile
GV60-1008080	80	70
GV60-1008095	95	85
GV60-1008110	110	100
GV60-1008130	130	120

Обозначение / Designation	Длина болта / Bolt length	Профиль стойки / Upright profile
GV60-1008080	80	70
GV60-1008095	95	85
GV60-1008110	110	100
GV60-1008130	130	120

Обозначение / Designation	Длина болта / Bolt length	Профиль стойки / Upright profile
GV60-1008090	90	70
GV60-1008110	110	85
GV60-1008120	120	100
GV60-1008140	140	120

МЕЗОНИННЫЕ СТЕЛАЖИ - MULTILEVEL SHELVINGS					S	P	H	Kg	КОД - Part No.
НАСТИЛ ПРОФИЛИРОВАННЫЙ С ПЕРФОРАЦИЕЙ 125 PROFILED FLOORING WITH PERFORATION 125 Винт с шестигранной головкой M8x20 GV60-1008020 (отдельный заказ) / Hex head screw M8x20 GV60-1008020 (option) Гайка самоконтрящаяся M8 GV60-3008000 (отдельный заказ) / Self-locking nut M8 GV60-3008000 (option) * Количество зависит от длины настила. / * The quantity depends on the decking length.	46 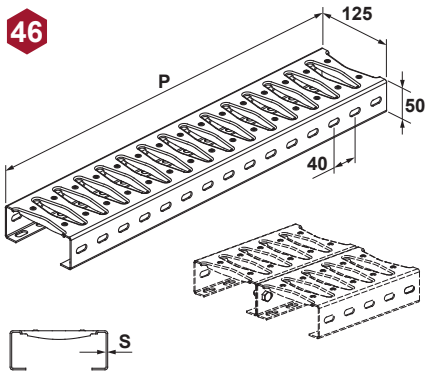				1,2 1,2 1,2 . . . 1,2 1,2 1,5 1,5 1,5 . . . 1,5 1,5 2,0 2,0 2,0 . . . 2,0 2,0	400 440 480 . . . . 7960 8000 400 440 480 . . . . 7960 8000 400 440 480 . . . . 7960 8000			GP21-1200400 GP21-1200440 GP21-1200480 . . . . . . GP21-1207960 GP21-1208000 GP21-1500400 GP21-1500440 GP21-1500480 . . . . . . GP21-1507960 GP21-1508000 GP21-2000400 GP21-2000440 GP21-2000480 . . . . . . GP21-2007960 GP21-2008000
ПОКРЫТИЕ - FINISHING	RAL		ZINC	Рекомендуемый шаг установки болтов - 320 мм. / The recommended pitch of bolt placing - 320 mm.					
ФИКСАТОР НАСТИЛА GP21 НА БАЛКУ GP21 DECKING LOCK ON A BEAM Гайка самоконтрящаяся M8 GV60-3008000 - 1 шт. (входит в комплект поставки) / Self-locking nut GV60-3008000 - 1 pcs. (included in the complete set)	47 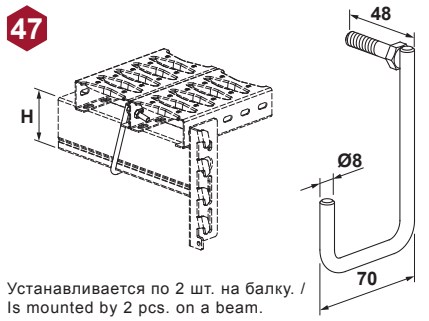						70 90 110 130 160		GP30-2100070 GP30-2100090 GP30-2100110 GP30-2100130 GP30-2100160
ПОКРЫТИЕ - FINISHING	RAL			Устанавливается по 2 шт. на балку. / Is mounted by 2 pcs. on a beam.					
ОПОРА НАСТИЛА КОНСОЛЬНАЯ НА БАЛКУ CANTILEVER DECKING SUPPORT FOR BEAM	48 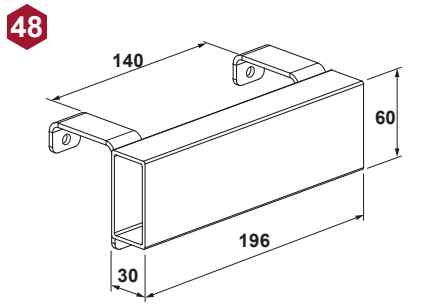							1000	GP31-0000190
ПОКРЫТИЕ - FINISHING	RAL								
ОПОРА НАСТИЛА КОНСОЛЬНАЯ НА БАЛКУ ПРАВАЯ RIGHT CANTILEVER DECKING SUPPORT FOR BEAM	49 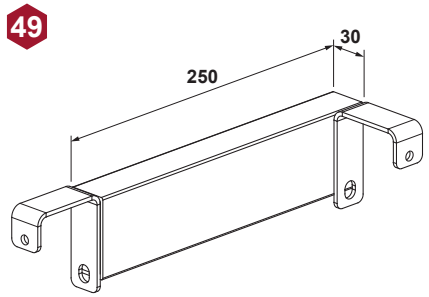							1000	GP31-0010250
ПОКРЫТИЕ - FINISHING	RAL								
ОПОРА НАСТИЛА КОНСОЛЬНАЯ НА БАЛКУ ЛЕВАЯ LEFT CANTILEVER DECKING SUPPORT FOR BEAM	49 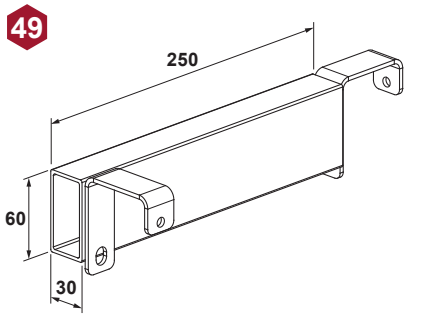							1000	GP31-0020250
ПОКРЫТИЕ - FINISHING	RAL								

МЕЗОНИННЫЕ СТЕЛАЖИ - MULTILEVEL SHELVINGS

ЛЕСТНИЦА 45º
STAIR 45º

50

В комплект поставки входит / Included in the set:

- Перила левое GP00... - 1 шт. / Left railing GP00... - 1 pcs.
- Перила правое GP00... - 1 шт. / Right railing GP00... - 1 pcs.
- Труба GP00... - 2 шт. / Pipe GP00... - 2 pcs.
- Держатель нижний правый GP00-2808045 - 1 шт. / Right lower holder GP00-2808045- 1 pcs.
- Держатель нижний левый GP00-2808045 - 1 шт. / Left lower holder GP00-2808045 - 1 pcs.
- Держатель верхний правый GP00-2808045-120 - 1 шт. / Right upper holder GP00-2808045-120 - 1 pcs.
- Держатель верхний левый GP00-2808045-130 - 1 шт. / Left upper holder GP00-2808045-130 - 1 pcs.
- Заглушка 20x40 E2.92.100.0014 - 4 шт. / Plug 20x40 E2.92.100.0014 - 4 pcs.
- Ступень 250 (см. табл.) GP00-280... / Step 250 (see the table) GP00-280...
- Винт M8x45 (см. табл.) GV60-1008045 / Screw M8x45 (see the table) GV60-1008045.
- Гайка M8 (см. табл.) GV60-3008000. / Nut M8 (see the table) GV60-3008000.

H, мм.	Количество, шт. / Namber, pcs.		
	Ступеней / Steps	Винтов / Screw	Гаек / Nuts
1100	5	24	24
1500,1600	7	32	32
1900	9	40	40
2100,2200	10	44	44
2300,2400	11	48	48
2500	12	52	52
2700,2800	13	56	56
3000	14	60	60
3200	15	64	64
3400	16	68	68
3600	17	72	72
4000	19	80	80

Анкер клиновой M10x100 GV60-0010100 - 2 шт. (отдельный заказ) / Wedge anchor M10x100 GV60-0010100 - 2 pcs. (option)

ПОКРЫТИЕ - FINISHING	RAL		

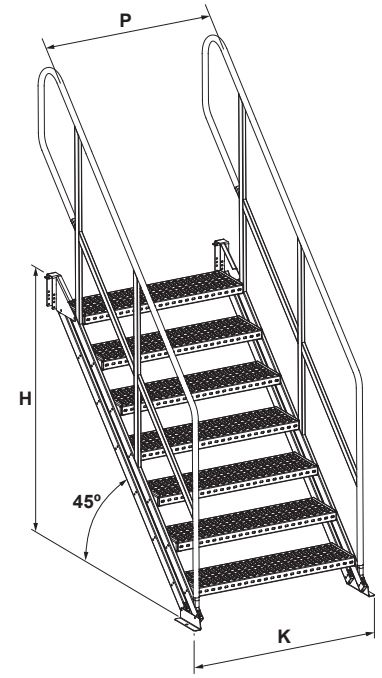

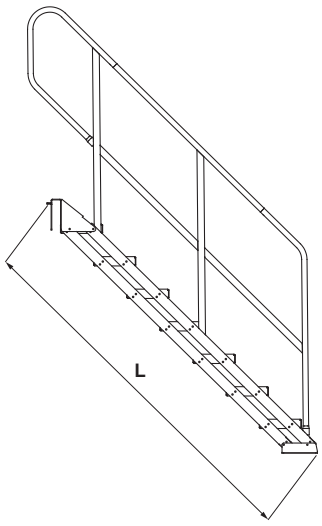

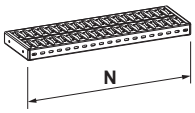

Уточнение размеров / Size specification		
P	N	K
700	656	776
800	776	896
900	856	976
1000	976	1096
1200	1176	1296

L	P	H	КОД - Part No.
1620	700	1100	GP00-1107045
1620	800	1100	GP00-1108045
1620	900	1100	GP00-1109045
1620	1000	1100	GP00-1101045
1620	1200	1100	GP00-1101245
2170	700	1500	GP00-1507045
2170	800	1500	GP00-1508045
2170	900	1500	GP00-1509045
2170	1000	1500	GP00-1501045
2170	1200	1500	GP00-1501245
2320	700	1600	GP00-1607045
2320	800	1600	GP00-1608045
2320	900	1600	GP00-1609045
2320	1000	1600	GP00-1601045
2320	1200	1600	GP00-1601245
2720	700	1900	GP00-1907045
2720	800	1900	GP00-1908045
2720	900	1900	GP00-1909045
2720	1000	1900	GP00-1901045
2720	1200	1900	GP00-1901245
2980	700	2100	GP00-2107045
2980	800	2100	GP00-2108045
2980	900	2100	GP00-2109045
2980	1000	2100	GP00-2101045
2980	1200	2100	GP00-2101245
3130	700	2200	GP00-2207045
3130	800	2200	GP00-2208045
3130	900	2200	GP00-2209045
3130	1000	2200	GP00-2201045
3130	1200	2200	GP00-2201245
3250	700	2300	GP00-2307045
3250	800	2300	GP00-2308045
3250	900	2300	GP00-2309045
3250	1000	2300	GP00-2301045
3250	1200	2300	GP00-2301245
3420	700	2400	GP00-2407045
3420	800	2400	GP00-2408045
3420	900	2400	GP00-2409045
3420	1000	2400	GP00-2401045
3420	1200	2400	GP00-2401245
3580	700	2500	GP00-2507045
3580	800	2500	GP00-2508045
3580	900	2500	GP00-2509045
3580	1000	2500	GP00-2501045
3580	1200	2500	GP00-2501245
3860	700	2700	GP00-2707045
3860	800	2700	GP00-2708045
3860	900	2700	GP00-2709045
3860	1000	2700	GP00-2701045
3860	1200	2700	GP00-2701245
4000	700	2800	GP00-2807045
4000	800	2800	GP00-2808045
4000	900	2800	GP00-2809045
4000	1000	2800	GP00-2801045
4000	1200	2800	GP00-2801245
4250	700	3000	GP00-3007045
4250	800	3000	GP00-3008045
4250	900	3000	GP00-3009045
4250	1000	3000	GP00-3001045
4250	1200	3000	GP00-3001245
4580	700	3200	GP00-3207045
4580	800	3200	GP00-3208045
4580	900	3200	GP00-3209045
4580	1000	3200	GP00-3201045
4580	1200	3200	GP00-3201245
4840	700	3400	GP00-3407045
4840	800	3400	GP00-3408045
4840	900	3400	GP00-3409045
4840	1000	3400	GP00-3401045
4840	1200	3400	GP00-3401245
5150	700	3600	GP00-3607045
5150	800	3600	GP00-3608045
5150	900	3600	GP00-3609045
5150	1000	3600	GP00-3601045
5150	1200	3600	GP00-3601245
5740	700	4000	GP00-4007045
5740	800	4000	GP00-4008045
5740	900	4000	GP00-4009045
5740	1000	4000	GP00-4001045
5740	1200	4000	GP00-4001245

МЕЗОНИННЫЕ СТЕЛЛАЖИ - MULTILEVEL SHELVINGS

ЛЕСТНИЦА 45º, (ОЦ. СТУПЕНИ)
STAIR 45º, (GALVANIZED STEP)

50

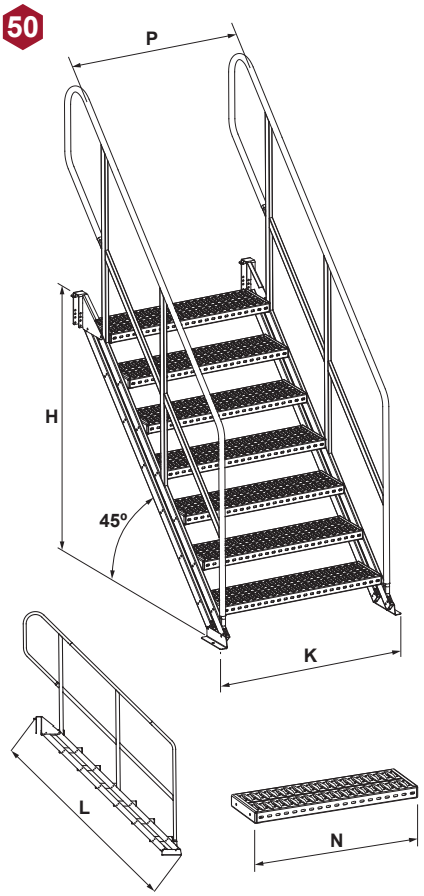

L	P	H	КОД - Part No.
3130	800	2200	GP01-2208045
3420	800	2400	GP01-2408045
3420	1000	2400	GP01-2401045
3420	1200	2400	GP01-2401245
3540	800	2500	GP01-2508045
3540	1200	2500	GP01-2501245
3860	800	2700	GP01-2708045
4000	800	2800	GP01-2808045
4250	800	3000	GP01-3008045
5150	800	3600	GP01-3608045
5740	1000	4000	GP01-4001045

В комплект поставки входит / Included in the set:

- Перила левое GP00... - 1 шт. / Left railing GP00... - 1 pcs.
- Перила правое GP00... - 1 шт. / Right railing GP00... - 1 pcs.
- Труба GP00... - 2 шт. / Pipe GP00... - 2 pcs.
- Держатель нижний прав. GP00-2808045 - 1 шт. / Right lower holder GP00-2808045- 1 pcs.
- Держатель нижний лев. GP00-2808045 - 1 шт. / Left lower holder GP00-2808045 - 1 pcs.
- Держатель верхний прав. GP00-2808045 - 1 шт. / Right upper holder GP00-2808045 - 1 pcs.
- Держатель верхний левый GP00-2808045 - 1 шт. / Left upper holder GP00-2808045 - 1 pcs.
- Заглушка 20x40 E2.92.100.0014 - 4 шт. / Plug 20x40 E2.92.100.0014 - 4 pcs.
- Настил 760 (см. табл.) GP21-1500760-0001 / Decking 760 (see the table) GP21-1500760-0001 (ZINC)
- Кронштейн ступени (см. табл.) GP01-0250760 / Step bracket (see the table) GP01-02507609
- Винт M8x16 (см. табл.) B3.86.006.0001 / Screw M8x16 (see the table) B3.86.006.0001
- Винт M8x45 (см. табл.) GV60-1008045 / Screw M8x45 (see the table) GV60-1008045.
- Гайка M8 (см. табл.) GV60-3008000. / Nut M8 (see the table) GV60-3008000.

Анкер клиновой M10x100 GV60-0010100 - 2 шт. (отдельный заказ) / Wedge anchor M10x100 GV60-0010100 - 2 pcs. (option)

H, мм.	Количество, шт. / Number, pcs.				
	Настила / Deckings	Кронштейн. / Brackets	Винтов 16 / Screws 16	Винтов 45 / Screws 45	Гаек / Nuts
2200	20	20	80	44	124
2400	22	22	88 (99)*	48	136 (147)*
2500	24	24	96 (108)*	52	148 (160)*
2700	26	26	104	56	160
2800	26	26	104	56	160
3000	28	28	112	60	172
3600	34	34	136	72	208
4000	38	38	171	80	251

* для лестниц P=1200 (см. стр. 48) /
* for stairs P=1200 (see page 48)

Уточнение размеров / Size specification

P	N	K
800	776	896
1000	976	1096
1200	1176	1296

ПОКРЫТИЕ - FINISHING	RAL		

ОГРАЖДЕНИЕ ЛЕСТНИЦЫ 1100
STAIR BARRIERS 1100

51

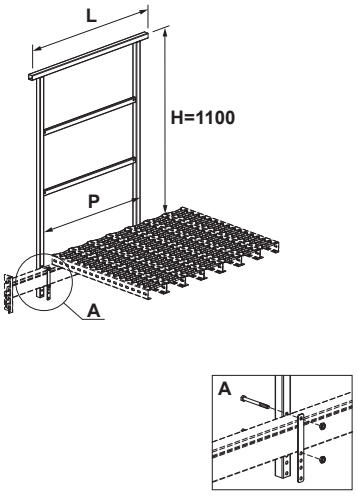

L	P	H	КОД - Part No.
500	350	1100	GP60-1100500
600	450	1100	GP60-1100600
700	450	1100	GP60-1100700
800	550	1100	GP60-1100800
900	750	1100	GP60-1100900
1000	750	1100	GP60-1101000
1100	750	1100	GP60-1101100
1200	750	1100	GP60-1101200

В комплект поставки входит / Included in the complete set:

- Ограждение лестницы 1100 GP60-110... - 1 шт. / Stair barriers 1100 GP60-110... - 1 pcs.
- Пластина GP60-1101000 - 2 шт. / Plate GP60-1101000 - 2 pcs.
- Винт с шестигранной головкой M8x90 GV60-1008090 - 4 шт. / Hex head screw M8x90 GV60-1008090 - 4 pcs.
- Гайка M8 GV60-3008000 - 4 шт. / Nut M8 GV60-3008000 - 4 pcs.

ПОКРЫТИЕ - FINISHING	RAL		

МЕЗОНИННЫЕ СТЕЛАЖИ - MULTILEVEL SHELVINGS		L	P	H	КОД - Part No.
ОГРАЖДЕНИЕ ЛЕСТНИЦЫ 1100 STAIR BARRIERS 1100 В комплект поставки входит / Included in the complete set: Ограждение лестницы 1100 GP60-110... - 1 шт. / Stair barriers 1100 GP60-110... - 1 pcs. Пластина GP60-1101000 - 3 шт. / Plate GP60-1101000 - 3 pcs. Винт с шестигранной головкой M8x90 GV60-1008090 - 6 шт. / Hex head screw M8x90 GV60-1008090 - 6 pcs. Гайка M8 GV60-3008000 - 6 шт. / Nut M8 GV60-3008000 - 6 pcs. ПОКРЫТИЕ - FINISHING / RAL	51 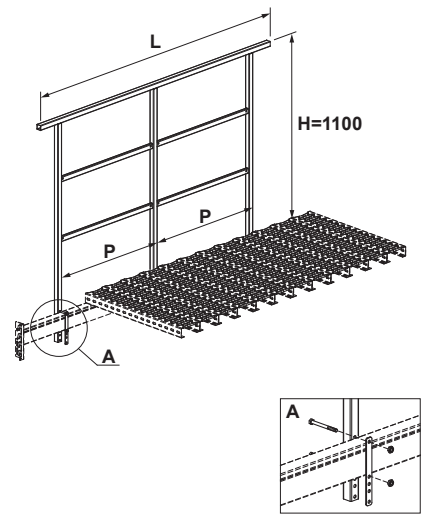 	1300 1400 1500 1600 1700 1800 1900 2000 2100 2200 2300 2400 2500 2600 2700	550 550 550 550 750 750 750 750 750 750 550 750 750 750 750	1100 1100 1100 1100 1100 1100 1100 1100 1100 1100 1100 1100 1100 1100 1100	GP60-1101300 GP60-1101400 GP60-1101500 GP60-1101600 GP60-1101700 GP60-1101800 GP60-1101900 GP60-1102000 GP60-1102100 GP60-1102200 GP60-1102300 GP60-1102400 GP60-1102500 GP60-1102600 GP60-1102700
ОГРАЖДЕНИЕ ЛЕСТНИЦЫ 1100 STAIR BARRIERS 1100 В комплект поставки входит / Included in the complete set: Ограждение лестницы 1100 GP60-110... - 1 шт. / Stair barriers 1100 GP60-110... - 1 pcs. Пластина GP60-1101000 - 4 шт. / Plate GP60-1101000 - 4 pcs. Винт с шестигранной головкой M8x90 GV60-1008090 - 8 шт. / Hex head screw M8x90 GV60-1008090 - 8 pcs. Гайка M8 GV60-3008000 - 8 шт. / Nut M8 GV60-3008000 - 8 pcs. ПОКРЫТИЕ - FINISHING / RAL	51 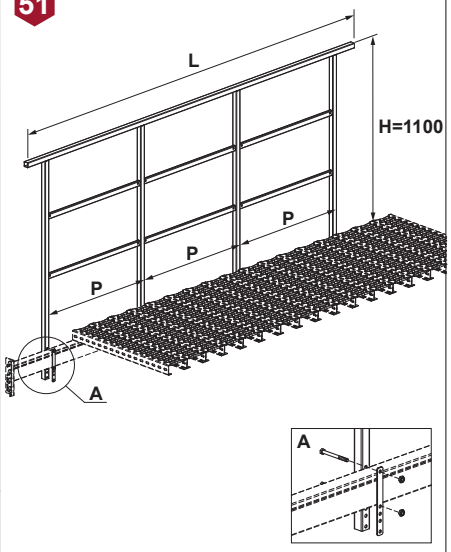 	2300 2400 2500 2600 2700	550 750 750 750 750	1100 1100 1100 1100 1100	GP60-1102300 GP60-1102400 GP60-1102500 GP60-1102600 GP60-1102700
ВОРОТА РАСПАШНЫЕ 1100 HINGED GATES 1100 В комплект поставки входит / Included in the complete set: Створка правая 1100 GP40-1100... - 1 шт. / Right leaf 1100 GP40-1100... - 1 pcs. Створка левая 1100 GP40-1110... - 1 шт. / Left leaf 1100 GP40-1110... - 1 pcs. Корпус фиксатора GP40-1110500 - 1 шт. / Lock GP40-1110500 - 1 pcs. Болт M8x50 - 1 шт. / Bolt M8x50 - 1 pcs. Гайка самоконтрящаяся M8 GV60-3008000-0001 - 1 шт. / Self-locking nut M8 GV60-3008000-0001 - 1 pcs. ПОКРЫТИЕ - FINISHING / RAL	52 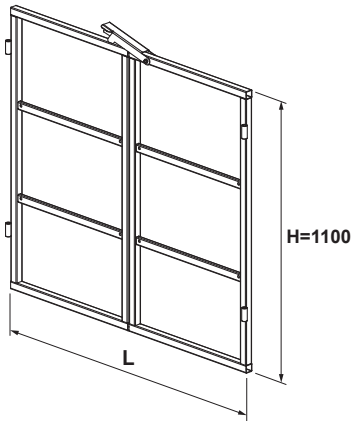 	900 1000 1200 1300 1400 1500 1700 1800 1900 2000 2100 2200 2300 2400 2500		1100 1100 1100 1100 1100 1100 1100 1100 1100 1100 1100 1100 1100 1100 1100	GP40-1100900 GP40-1101000 GP40-1101200 GP40-1101300 GP40-1101400 GP40-1101500 GP40-1101700 GP40-1101800 GP40-1101900 GP40-1102000 GP40-1102100 GP40-1102200 GP40-1102300 GP40-1102400 GP40-1102500

МЕЗОНИННЫЕ СТЕЛАЖИ - MULTILEVEL SHELVINGS

ОГРАЖДЕНИЕ 1100 К ВОРОТАМ ПРАВОЕ
RIGHT FENCE 1100 FOR HINGED GATES

Винт с шестигранной головкой М8 - 4 шт. (отдельный заказ) / Hex head screw M8 - 4 pcs. (option)

Обозначение / Designation	Длина болта / Bolt length	Профиль стойки / Upright profile
GV60-1008080	80	70
GV60-1008095	95	85
GV60-1008110	110	100
GV60-1008130	130	120

Винт М8х20 GV60-1008020 (отдельный заказ) / Screw M8x20 GV60-1008020 (option)

Гайка самоконтрящаяся М8 GV60-3008000 (отдельный заказ) / Self-locking nut M8 GV60-3008000 (option)

L, мм	200…800	850…1500
Кол-во болтов,шт / Bolt, pcs.	1	2
Кол-во гаек, шт / Nut, pcs.	5	6

ПОКРЫТИЕ - FINISHING | **RAL**

53

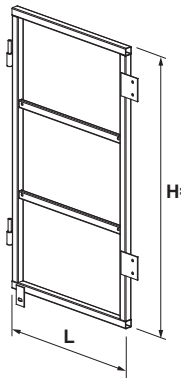

L	P	H	КОД - Part No.
200		1100	GP50-1100200
250		1100	GP50-1100250
300		1100	GP50-1100300
350		1100	GP50-1100350
400		1100	GP50-1100400
450		1100	GP50-1100450
500		1100	GP50-1100500
550		1100	GP50-1100550
600		1100	GP50-1100600
650		1100	GP50-1100650
700		1100	GP50-1100700
750		1100	GP50-1100750
800		1100	GP50-1100800
850		1100	GP50-1100850
900		1100	GP50-1100900
950		1100	GP50-1100950
1000		1100	GP50-1101000
1050		1100	GP50-1101050
1100		1100	GP50-1101100
1150		1100	GP50-1101150
1200		1100	GP50-1101200
1250		1100	GP50-1101250
1300		1100	GP50-1101300
1350		1100	GP50-1101350
1400		1100	GP50-1101400
1450		1100	GP50-1101450
1500		1100	GP50-1101500

ОГРАЖДЕНИЕ 1100 К ВОРОТАМ ПРАВОЕ
RIGHT FENCE 1100 FOR HINGED GATES

В комплект поставки входит / Included in the complete set:

Закладная GP50-1112050 - 2 шт. / Insert GP50-1112050 - 2 pcs.

Винт с шестигранной головкой М8 - 4 шт. (отдельный заказ) / Hex head screw M8 - 4 pcs. (option)

Обозначение / Designation	Длина болта / Bolt length	Профиль стойки / Upright profile
GV60-1008080	80	70
GV60-1008095	95	85
GV60-1008110	110	100
GV60-1008130	130	120

Винт М8х20 - 2 шт. (отдельный заказ) / Screw M8x20 - 2 pcs. (option)

Гайка самоконтр. М8 GV60... - 6 шт. (отдельный заказ) / Self-locking nut M8 GV60... - 6 pcs. (option)

ПОКРЫТИЕ - FINISHING | **RAL**

53

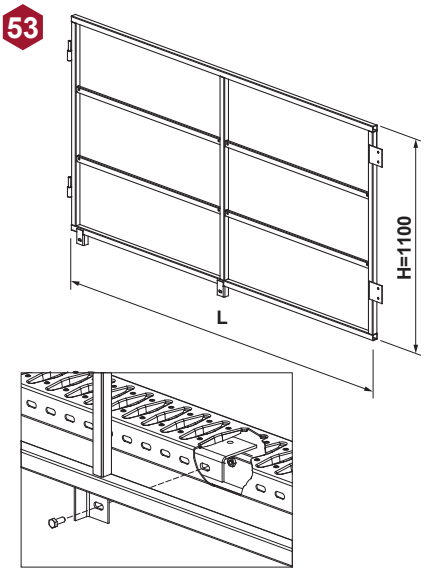

L	P	H	КОД - Part No.
1550		1100	GP50-1101550
1600		1100	GP50-1101600
1650		1100	GP50-1101650
1700		1100	GP50-1101700
1750		1100	GP50-1101750
1800		1100	GP50-1101800
1850		1100	GP50-1101850
1900		1100	GP50-1101900
1950		1100	GP50-1101950
2000		1100	GP50-1102000
2050		1100	GP50-1102050

ОГРАЖДЕНИЕ 1100 К ВОРОТАМ ЛЕВОЕ
LEFT FENCE 1100 FOR HINGED GATES

Винт с шестигранной головкой М8 - 4 шт. (отдельный заказ) / Hex head screw M8 - 4 pcs. (option)

Обозначение / Designation	Длина болта / Bolt length	Профиль стойки / Upright profile
GV60-1008080	80	70
GV60-1008095	95	85
GV60-1008110	110	100
GV60-1008130	130	120

Винт М8х20 GV60-1008020 (отдельный заказ) / Screw M8x20 GV60-1008020 (option)

Гайка самоконтрящаяся М8 GV60-3008000 (отдельный заказ) / Self-locking nut M8 GV60-3008000 (option)

L, мм	200…800	850…1500
Кол-во болтов,шт / Bolt, pcs.	1	2
Кол-во гаек, шт / Nut, pcs.	5	6

ПОКРЫТИЕ - FINISHING | **RAL**

54

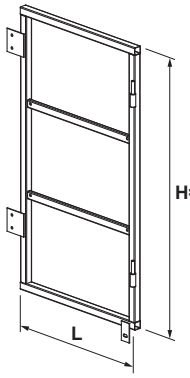

L	P	H	КОД - Part No.
200		1100	GP50-1110200
250		1100	GP50-1110250
300		1100	GP50-1110300
350		1100	GP50-1110350
400		1100	GP50-1110400
450		1100	GP50-1110450
500		1100	GP50-1110500
550		1100	GP50-1110550
600		1100	GP50-1110600
650		1100	GP50-1110650
700		1100	GP50-1110700
750		1100	GP50-1110750
800		1100	GP50-1110800
850		1100	GP50-1110850
900		1100	GP50-1110900
950		1100	GP50-1110950
1000		1100	GP50-1111000
1050		1100	GP50-1111050
1100		1100	GP50-1111100
1150		1100	GP50-1111150
1200		1100	GP50-1111200
1250		1100	GP50-1111250
1300		1100	GP50-1111300
1350		1100	GP50-1111350
1400		1100	GP50-1111400
1450		1100	GP50-1111450
1500		1100	GP50-1111500

МЕЗОНИННЫЕ СТЕЛАЖИ - MULTILEVEL SHELVINGS	L	P	H	КОД - Part No.
ОГРАЖДЕНИЕ 1100 К ВОРОТАМ ЛЕВОЕ LEFT FENCE 1100 FOR HINGED GATES	1550		1100	GP50-1111550
	1600		1100	GP50-1111600
	1650		1100	GP50-1111650
	1700		1100	GP50-1111700
	1750		1100	GP50-1111750
	1800		1100	GP50-1111800
	1850		1100	GP50-1111850
	1900		1100	GP50-1111900
	1950		1100	GP50-1111950
	2000		1100	GP50-1112000
	2050		1100	GP50-1112050

В комплект поставки входит / Included in the complete set:

Закладная GP50-1112050 - 2 шт. / Insert GP50-1112050 - 2 pcs.

Винт с шестигранной головкой М8 - 4 шт. (отдельный заказ) / Hex head screw M8 - 4 pcs. (option)

Обозначение / Designation	Длина болта / Bolt length	Профиль стойки / Upright profile
GV60-1008080	80	70
GV60-1008095	95	85
GV60-1008110	110	100
GV60-1008130	130	120

Винт М8х20 - 2 шт. (отдельный заказ) / Screw M8x20 - 2 pcs. (option)

Гайка самоконтр. М8 GV60... - 6 шт. (отдельный заказ) / Self-locking nut M8 GV60... - 6 pcs. (option)

ПОКРЫТИЕ - FINISHING | **RAL**

54

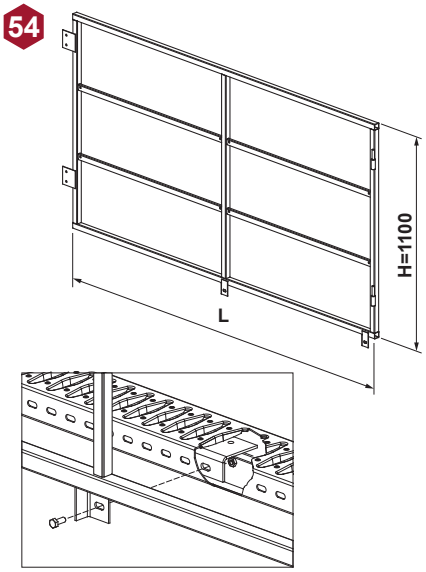

ОГРАЖДЕНИЕ ФРОНТАЛЬНОЕ 1100 К ВОРОТАМ ПРАВОЕ RIGHT FRONT BARRIER 1100 FOR THE GATES	L	P	H	КОД - Part No.
	200		1100	GP51-1100200
	250		1100	GP51-1100250
	300		1100	GP51-1100300
	350		1100	GP51-1100350
	400		1100	GP51-1100400
	450		1100	GP51-1100450
	500		1100	GP51-1100500
	550		1100	GP51-1100550
	600		1100	GP51-1100600
	650		1100	GP51-1100650
	700		1100	GP51-1100700
	750		1100	GP51-1100750
	800		1100	GP51-1100800
	850		1100	GP51-1100850
	900		1100	GP51-1100900
	950		1100	GP51-1100950
	1000		1100	GP51-1101000
	1050		1100	GP51-1101050
	1100		1100	GP51-1101100
	1150		1100	GP51-1101150
	1200		1100	GP51-1101200
	1250		1100	GP51-1101250
	1500		1100	GP51-1101500

Винт с шестигранной головкой М8 - 4 шт. (отдельный заказ) / Hex head screw M8 - 4 pcs. (option)

Обозначение / Designation	Длина болта / Bolt length	Профиль стойки / Upright profile
GV60-1008080	80	70
GV60-1008095	95	85
GV60-1008110	110	100
GV60-1008130	130	120

Винт М8х20 GV60-1008020 (отдельный заказ) / Screw M8x20 GV60-1008020 (option)

Гайка самоконтрящаяся М8 GV60-3008000 (отдельный заказ) / Self-locking nut M8 GV60-3008000 (option)

L, мм	200...800	850...1500
Кол-во болтов,шт / Bolt, pcs.	1	2
Кол-во гаек, шт / Nut, pcs.	5	6

ПОКРЫТИЕ - FINISHING | **RAL**

55

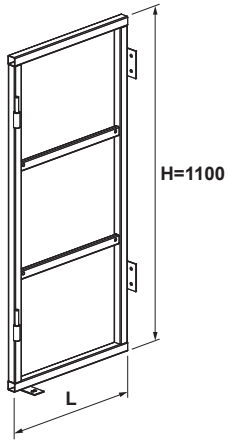

ОГРАЖДЕНИЕ ФРОНТАЛЬНОЕ 1100 К ВОРОТАМ ЛЕВОЕ LEFT FRONT BARRIER 1100 FOR THE GATES	L	P	H	КОД - Part No.
	200		1100	GP51-1110200
	250		1100	GP51-1110250
	300		1100	GP51-1110300
	350		1100	GP51-1110350
	400		1100	GP51-1110400
	450		1100	GP51-1110450
	500		1100	GP51-1110500
	550		1100	GP51-1110550
	600		1100	GP51-1110600
	650		1100	GP51-1110650
	700		1100	GP51-1110700
	750		1100	GP51-1110750
	800		1100	GP51-1110800
	850		1100	GP51-1110850
	900		1100	GP51-1110900
	950		1100	GP51-1110950
	1000		1100	GP51-1111000
	1050		1100	GP51-1111050
	1100		1100	GP51-1111100
	1150		1100	GP51-1111150
	1200		1100	GP51-1111200
	1250		1100	GP51-1111250
	1500		1100	GP51-1111500

Винт с шестигранной головкой М8 - 4 шт. (отдельный заказ) / Hex head screw M8 - 4 pcs. (option)

Обозначение / Designation	Длина болта / Bolt length	Профиль стойки / Upright profile
GV60-1008080	80	70
GV60-1008095	95	85
GV60-1008110	110	100
GV60-1008130	130	120

Винт М8х20 GV60-1008020 (отдельный заказ) / Screw M8x20 GV60-1008020 (option)

Гайка самоконтрящаяся М8 GV60-3008000 (отдельный заказ) / Self-locking nut M8 GV60-3008000 (option)

L, мм	200...800	850...1500
Кол-во болтов,шт / Bolt, pcs.	1	2
Кол-во гаек, шт / Nut, pcs.	5	6

ПОКРЫТИЕ - FINISHING | **RAL**

56

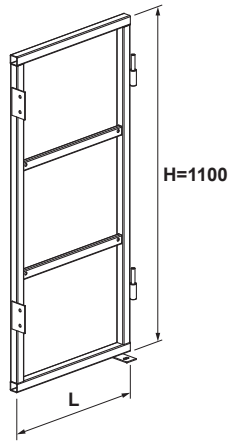

МЕЗОНИННЫЕ СТЕЛАЖИ - MULTILEVEL SHELVINGS

ВОРОТА РАСПАШНЫЕ 1100 К СТОЙКЕ
HINGED DOOR 1100 FOR UPRIGHT

52

В комплект поставки входит / Included in the complete set:

- Створка правая 1100 GP40-1100... - 1 шт. / Right leaf 1100 GP40-1100... - 1 pcs.
- Створка левая 1100 GP40-1110... - 1 шт. / Left leaf 1100 GP40-1110... - 1 pcs.
- Петля на стойку правая GP41-1100000 - 2 шт. / Right hinge for upright GP41-1100000 - 2 pcs.
- Петля на стойку левая GP41-1100000 - 2 шт. / Left hinge for upright GP41-1100000 - 2 pcs.
- Корпус фиксатора GP40-1110500 - 1 шт. / Lock GP40-1110500 - 1 pcs.
- Болт M8x50 GV60-1008050 - 1 шт. / Bolt M8x50 GV60-1008050 - 1 pcs.
- Гайка самоконтрящаяся M8 GV60-3008000-0001 - 1 шт. / Self-locking nut M8 GV60-3008000-0001 - 1 pcs.

Винт с шестигранной головкой M8 - 8 шт. (отдельный заказ) / Hex head screw M8 - 8 pcs. (option)

Обозначение / Designation	Длина болта / Bolt length	Профиль стойки / Upright profile
GV60-1008080	80	70
GV60-1008095	95	85
GV60-1008110	110	100
GV60-1008130	130	120

Гайка самоконтрящаяся M8 GV60-3008000 - 8 шт. (отдельный заказ) / Self-locking nut M8 GV60-3008000 - 8 pcs. (option)

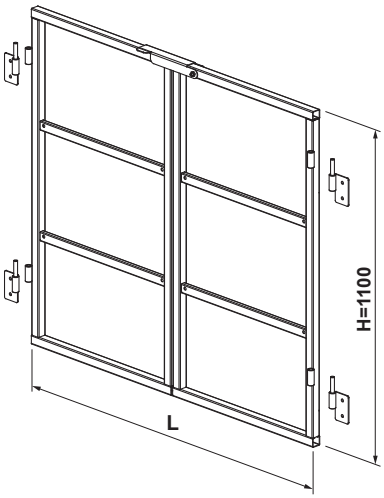

ПОКРЫТИЕ - FINISHING	RAL		

L	P	H	КОД - Part No.
900		1100	GP41-1100900
1000		1100	GP41-1101000
1050		1100	GP41-1101050
1100		1100	GP41-1101100
1150		1100	GP41-1101150
1200		1100	GP41-1101200
1300		1100	GP41-1101300
1400		1100	GP41-1101400
1500		1100	GP41-1101500
1600		1100	GP41-1101600
1700		1100	GP41-1101700
1800		1100	GP41-1101800
1900		1100	GP41-1101900
2000		1100	GP41-1102000
2100		1100	GP41-1102100
2200		1100	GP41-1102200
2300		1100	GP41-1102300
2400		1100	GP41-1102400
2500		1100	GP41-1102500
2600		1100	GP41-1102600
2700		1100	GP41-1102700
2800		1100	GP41-1102800
2900		1100	GP41-1102900
3000		1100	GP41-1103000
3100		1100	GP41-1103100
3200		1100	GP41-1103200
3300		1100	GP41-1103300

АКСЕССУАРЫ

ACCESSORIES

ЭЛЕМЕНТЫ БЕЗОПАСНОСТИ - SAFETY ELEMENTS

16
max 1000
A
20
max 3000
~1200
B
8
1
3
4

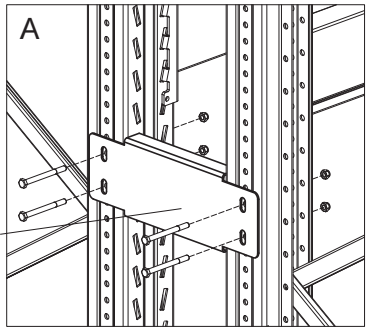

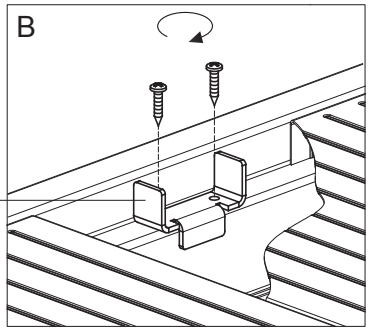

Необходимо наличие не менее двух соединителей 13 , устанавливаемых относительно узлов соединения горизонталей и диагоналей - требования ГОСТ Р 55525.

The availability of at least two connectors 13 is required. The connectors should be installed relative to the horizontal and diagonal connection units.

Изделия с указанными номерами позиций изображены на стр. 108-115.
Products with the indicated item numbers are shown on p. 108-115.

УСТАНОВКА ТОРЦЕВОЙ СЕКЦИИ, ЭЛЕМЕНТЫ БЕЗОПАСНОСТИ - HEAD SECTION INSTALLATION, SAFETY ELEMENTS

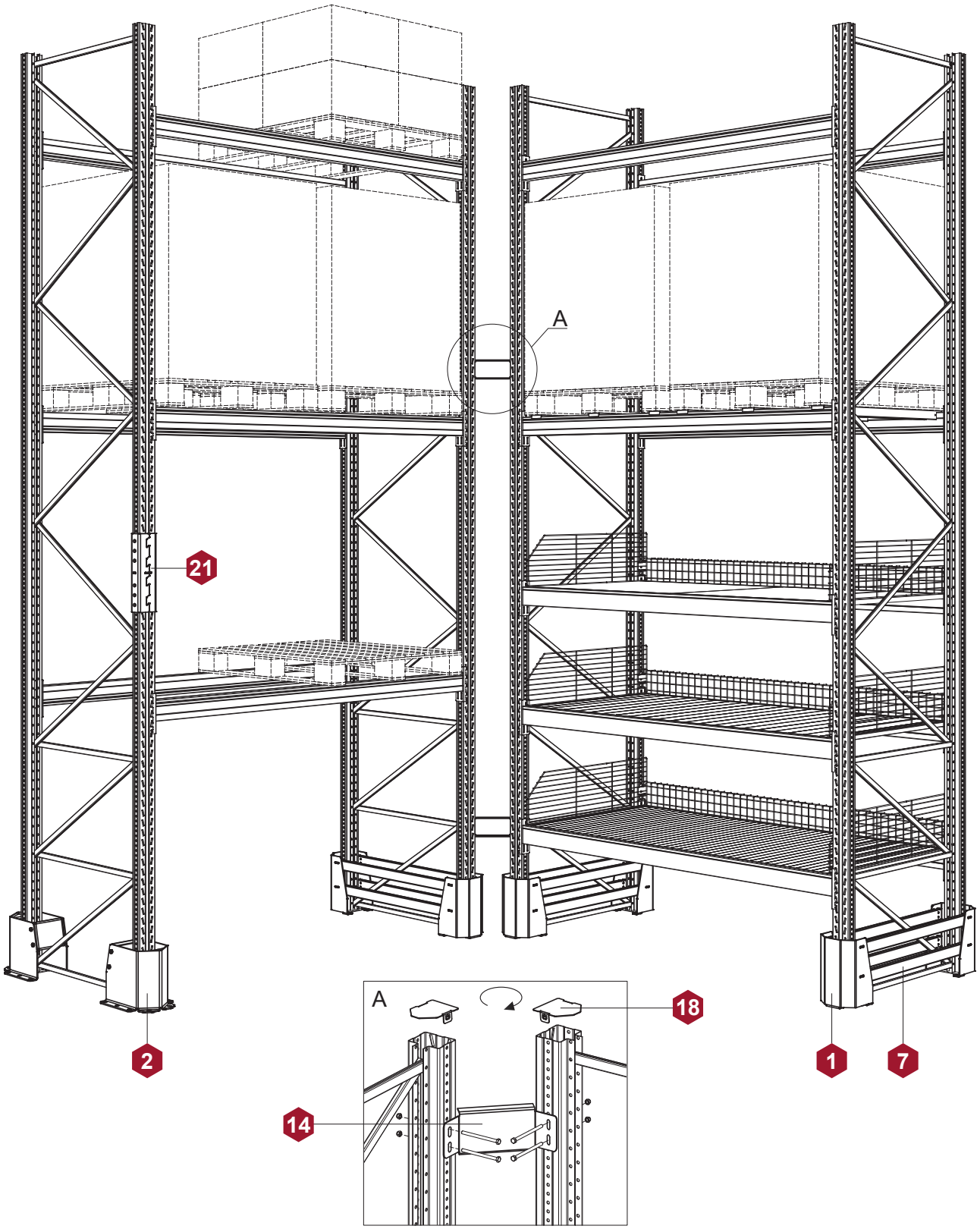

Изделия с указанными номерами позиций изображены на стр. 110-119.
Products with the indicated item numbers are shown on p. 110-119.

СВЯЗЬ РЯДОВ - ROWS CONNECTION

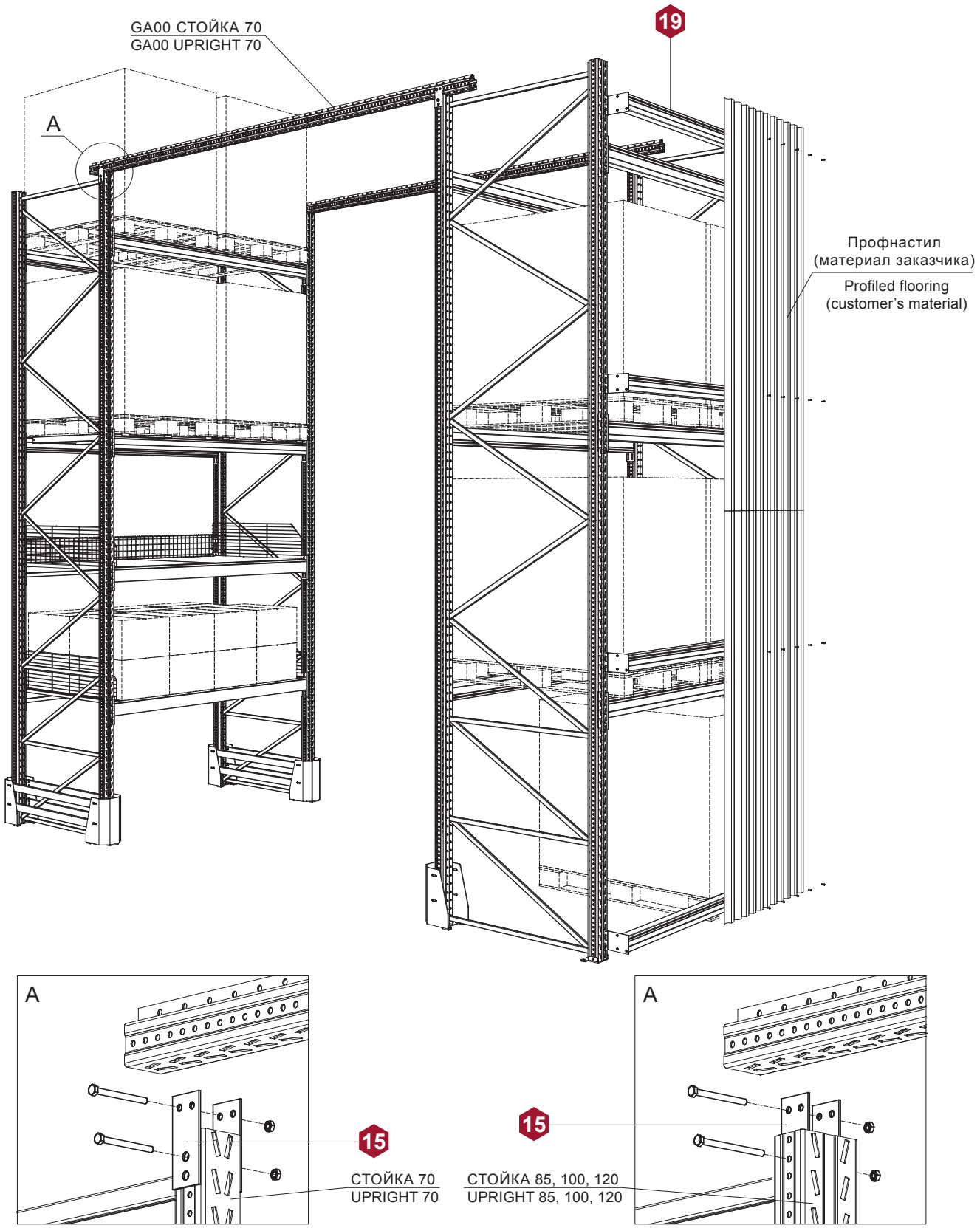

Изделия с указанными номерами позиций изображены на стр. 117-118.
Products with the indicated item numbers are shown on p. 117-118.

ЭЛЕМЕНТЫ БЕЗОПАСНОСТИ ГЛУБИННОГО СТЕЛЛАЖА - SAFETY ELEMENTS FOR DRIVE-IN SHELVING

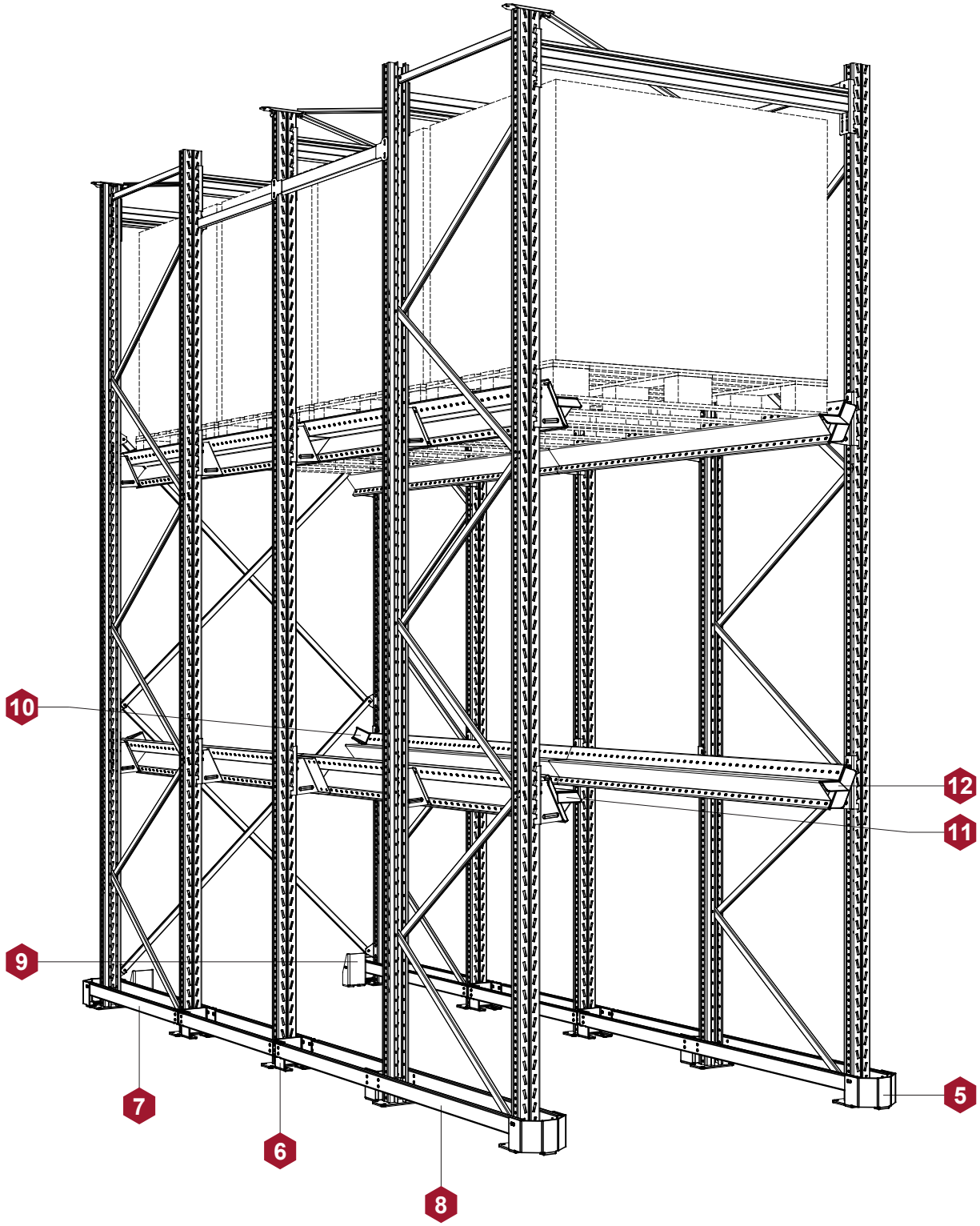

Изделия с указанными номерами позиций изображены на стр. 113-115.
Products with the indicated item numbers are shown on p. 113-115.

ЗАЩИТА РАМЫ - FRAME PROTECTION					L	S	H	КОД - Part No.
ЗАЩИТА РАМЫ ФРОНТАЛЬНАЯ FRONT FRAME PROTECTION Анкер клиновой M10x100 GV60-0010100 - 4 шт. (отдельный заказ) / Wedge anchor M10x100 GV60-0010100 - 4 pcs. (option)	ПОКРЫТИЕ - FINISHING	RAL						GU00-0000000
ЗАЩИТА РАМЫ ФРОНТАЛЬНАЯ FRONT FRAME PROTECTION Анкер клиновой M10x100 GV60-0010100 - 4 шт. (отдельный заказ) / Wedge anchor M10x100 GV60-0010100 - 4 pcs. (option)	ПОКРЫТИЕ - FINISHING	RAL		ZINC	160 205	5 5	310 310	GU00-0031160 GU00-0031205
					160 205	4 4	400 400	GU00-0040160 GU00-0040205
ЗАЩИТА РАМЫ ФРОНТАЛЬНАЯ FRONT FRAME PROTECTION Втулка GU00-0000002 - 4 шт. (отдельный заказ) / Bushing GU00-0000002 - 4 pcs. (option) Шайба 12 GV60-4112000 - 4 шт. (отдельный заказ) / Washer 12 GV60-4112000 - 4 pcs. (option) Пружина GV60-6000998 - 4 шт. (отдельный заказ) / Spring GV60-6000998 - 4 pcs. (option) Анкер клиновой M10x150 GV60-0010150 - 4 шт. (отдельный заказ) / Wedge anchor M10x150 GV60-0010150 - 4 pcs. (option)	ПОКРЫТИЕ - FINISHING	RAL		ZINC				GU00-0000003

Уточнение размеров / Size specification

L	P	A
160 205	280 290	70, 85 100, 120

1

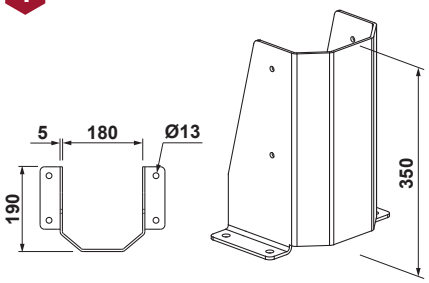

Работоспособность обеспечивается на бетоне с классом прочности не ниже B25 (СП 52-101-2003). /
Workability is ensured on concrete of class not less than B25 (SP (Code Specification) 52-101-2003).

1

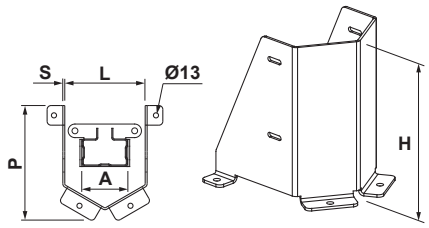

Работоспособность обеспечивается на бетоне с классом прочности не ниже B25 (СП 52-101-2003). /
Workability is ensured on concrete of class not less than B25 (SP (Code Specification) 52-101-2003).

1

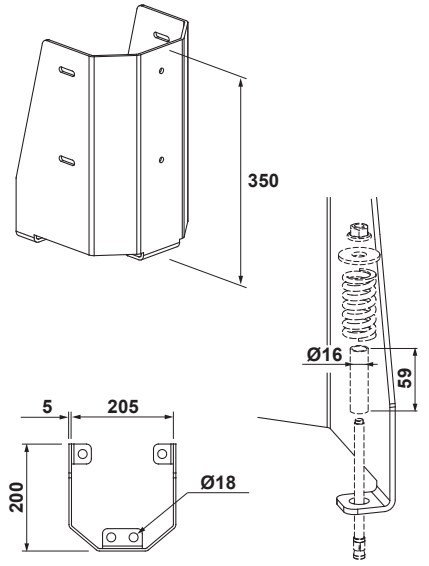

Работоспособность обеспечивается на бетоне с классом прочности не ниже B25 (СП 52-101-2003). /
Workability is ensured on concrete of class not less than B25 (SP (Code Specification) 52-101-2003).

ЗАЩИТА РАМЫ, БАМПЕР НАВЕСНОЙ - FRAME PROTECTION, HANGING BUMPER					L	P	H	КОД - Part No.
ЗАЩИТА 70, 85 ДЛЯ РАМЫ С ПОДПЯТНИКОМ УСИЛЕННЫМ PROTECTIVE PIECE 70, 85 FOR THE UPRIGHT WITH REINFORCED FOOT STEP Анкер клиновой M10x100 GV60-0010100 - 4 шт. (отдельный заказ) / Wedge anchor M10x100 GV60-0010100 - 4 pcs. (option)	1 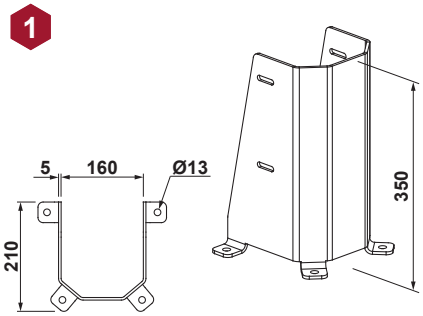 Работоспособность обеспечивается на бетоне с классом прочности не ниже B25 (СП 52-101-2003). / Workability is ensured on concrete of class not less than B25 (SP (Code Specification) 52-101-2003).							GU00-0000006
ПОКРЫТИЕ - FINISHING	**RAL**							
ЗАЩИТА РАМЫ ФРОНТАЛЬНАЯ 70, 85 FRONT FRAME PROTECTION 70, 85 Анкер клиновой M10x100 GV60-0010100 - 4 шт. (отдельный заказ) / Wedge anchor M10x100 GV60-0010100 - 4 pcs. (option)	1 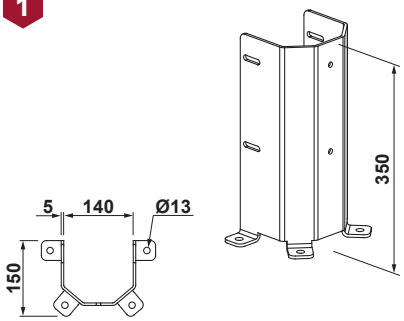 Работоспособность обеспечивается на бетоне с классом прочности не ниже B25 (СП 52-101-2003). / Workability is ensured on concrete of class not less than B25 (SP (Code Specification) 52-101-2003).							GU00-0000004
ПОКРЫТИЕ - FINISHING	**RAL**		**ZINC**					
ЗАЩИТА РАМЫ ФРОНТАЛЬНАЯ 70, 85 УСИЛЕННАЯ FRONT FRAME PROTECTION 70, 85 REINFORCED В комплект поставки входит / Included in the complete set: Винт с шестигранной головкой M10x20 GV60-1010020 - 4 шт. / Hex head screw M10x20 GV60-1010020 - 4 pcs. Крышка задняя GU00-0000007 - 1 шт. / Back cover GU00-0000007 - 1 pcs. Гайка M10 GV60-3110000 - 4 шт. / Nut M10 GV60-3110000 - 4 pcs. Анкер клиновой M10x100 GV60-0010100 - 8 шт. (отдельный заказ) / Wedge anchor M10x100 GV60-0010100 - 8 pcs. (option)	2 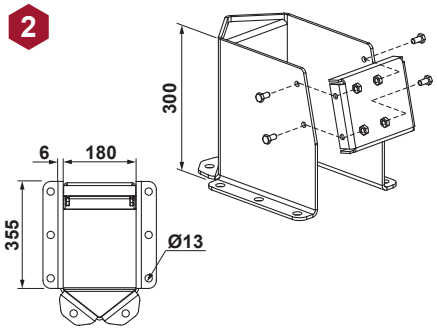 Работоспособность обеспечивается на бетоне с классом прочности не ниже B25 (СП 52-101-2003). / Workability is ensured on concrete of class not less than B25 (SP (Code Specification) 52-101-2003).							GU00-0000007
ПОКРЫТИЕ - FINISHING	**RAL**							
БАМПЕР НАВЕСНОЙ HANGING BUMPER Фиксатор балки GU80-0000000 - 1 шт. (отдельный заказ) / Beam lock GU80-0000000 - 1 pcs. (option)	3 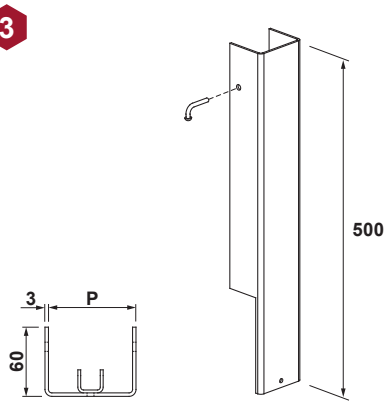 					70 85 100 120		GU00-0700000 GU00-0850000 GU00-1000000 GU00-1200000
ПОКРЫТИЕ - FINISHING	**RAL**		**ZINC**					

ЗАЩИТА РАМЫ УГЛОВАЯ - CORNER FRAME PROTECTION					L	P	H	КОД - Part No.
ЗАЩИТА РАМЫ УГЛОВАЯ (АНКЕРЕНИЕ ВНУТРИ) CORNER FRAME PROTECTION (ANCHORING INSIDE) Анкер клиновой M10x100 GV60-0010100 - 4 шт. (отдельный заказ) / Wedge anchor M10x100 GV60-0010100 - 4 pcs. (option)	4 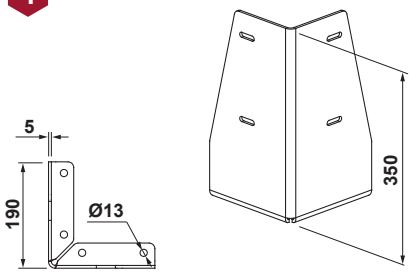 Работоспособность обеспечивается на бетоне с классом прочности не ниже B25 (СП 52-101-2003). / Workability is ensured on concrete of class not less than B25 (SP (Code Specification) 52-101-2003).							GU00-0000011
ПОКРЫТИЕ - FINISHING	RAL							
ЗАЩИТА РАМЫ УГЛОВАЯ 400 (АНКЕРЕНИЕ ВНУТРИ) CORNER FRAME PROTECTION 400 (ANCHORING INSIDE) Анкер клиновой M10x100 GV60-0010100 - 4 шт. (отдельный заказ) / Wedge anchor M10x100 GV60-0010100 - 4 pcs. (option)	4 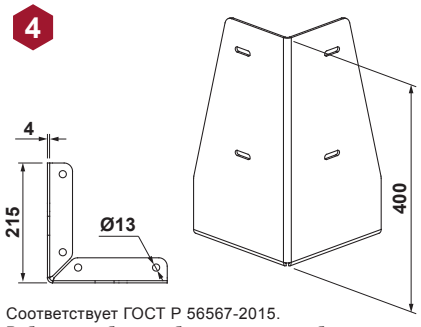 Соответствует ГОСТ Р 56567-2015. Работоспособность обеспечивается на бетоне с классом прочности не ниже B25 (СП 52-101-2003). / Complies with GOST R 56567-2015. Workability is ensured on concrete of class not less than B25 (SP (Code Specification) 52-101-2003).							GU00-0040002
ПОКРЫТИЕ - FINISHING	RAL							
ЗАЩИТА РАМЫ УГЛОВАЯ ANGLE FRAME PROTECTION Анкер клиновой M10x100 GV60-0010100 - 4 шт. (отдельный заказ) / Wedge anchor M10x100 GV60-0010100 - 4 pcs. (option)	4 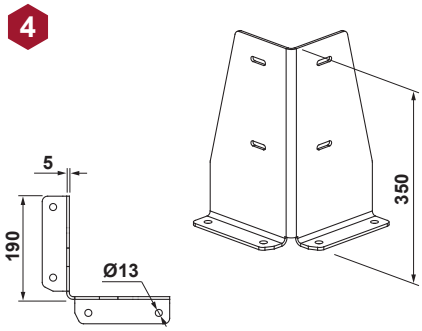 Работоспособность обеспечивается на бетоне с классом прочности не ниже B25 (СП 52-101-2003). / Workability is ensured on concrete of class not less than B25 (SP (Code Specification) 52-101-2003).							GU00-0000001
ПОКРЫТИЕ - FINISHING	RAL		ZINC					
ЗАЩИТА РАМЫ УГЛОВАЯ 400 ANGLE FRAME PROTECTION 400 Анкер клиновой M10x100 GV60-0010100 - 4 шт. (отдельный заказ) / Wedge anchor M10x100 GV60-0010100 - 4 pcs. (option)	4 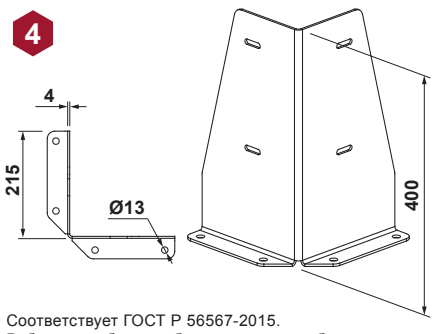 Соответствует ГОСТ Р 56567-2015. Работоспособность обеспечивается на бетоне с классом прочности не ниже B25 (СП 52-101-2003). / Complies with GOST R 56567-2015. Workability is ensured on concrete of class not less than B25 (SP (Code Specification) 52-101-2003).							GU00-0040001
ПОКРЫТИЕ - FINISHING	RAL							

ЗАЩИТА ПЕРЕДНЯЯ, ЗАЩИТА ПЕРЕДНЯЯ УСИЛЕННАЯ - FRONT PROTECTION, REINFORCED FRONT PROTECTION					L	P	H	КОД - Part No.
ЗАЩИТА ПЕРЕДНЯЯ 70, 85 FRONT PROTECTION 70, 85 Анкер клиновой M10x100 GV60-0010100 - 3 шт. (отдельный заказ) / Wedge anchor M10x100 GV60-0010100 - 3 pcs. (option)	5 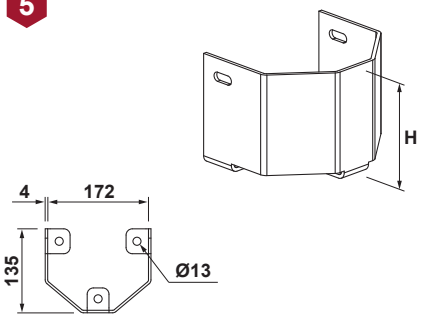 Работоспособность обеспечивается на бетоне с классом прочности не ниже B25 (СП 52-101-2003). / Workability is ensured on concrete of class not less than B25 (SP (Code Specification) 52-101-2003).						120 350	GZ02-0000001 GZ02-0000002
ПОКРЫТИЕ - FINISHING	RAL		ZINC					
ЗАЩИТА ПЕРЕДНЯЯ 100, 120 FRONT PROTECTION 100, 120 Анкер клиновой M10x100 GV60-0010100 - 3 шт. (отдельный заказ) / Wedge anchor M10x100 GV60-0010100 - 3 pcs. (option)	5 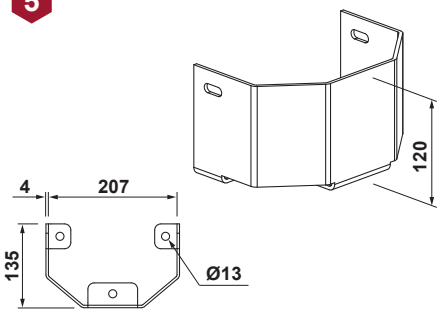 Работоспособность обеспечивается на бетоне с классом прочности не ниже B25 (СП 52-101-2003). / Workability is ensured on concrete of class not less than B25 (SP (Code Specification) 52-101-2003).							GZ02-0000000
ПОКРЫТИЕ - FINISHING	RAL							
ЗАЩИТА ПЕРЕДНЯЯ УСИЛЕННАЯ 70, 85 REINFORCED FRONT PROTECTION 70, 85 Анкер клиновой M10x100 GV60-0010100 - 3 шт. (отдельный заказ) / Wedge anchor M10x100 GV60-0010100 - 3 pcs. (option)	5 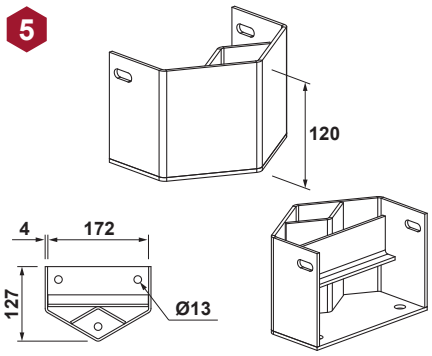 Работоспособность обеспечивается на бетоне с классом прочности не ниже B25 (СП 52-101-2003). / Workability is ensured on concrete of class not less than B25 (SP (Code Specification) 52-101-2003).							GZ02-1213180
ПОКРЫТИЕ - FINISHING	RAL							
ЗАЩИТА ПЕРЕДНЯЯ УСИЛЕННАЯ 100, 120 REINFORCED FRONT PROTECTION 100, 120 Анкер клиновой M10x100 GV60-0010100 - 3 шт. (отдельный заказ) / Wedge anchor M10x100 GV60-0010100 - 3 pcs. (option)	5 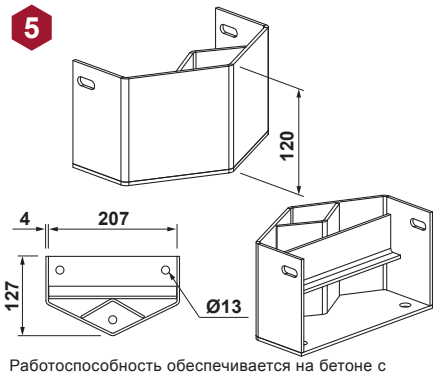 Работоспособность обеспечивается на бетоне с классом прочности не ниже B25 (СП 52-101-2003). / Workability is ensured on concrete of class not less than B25 (SP (Code Specification) 52-101-2003).							GZ02-1213215
ПОКРЫТИЕ - FINISHING	RAL							

ОПОРА БРУСА ЗАЩИТЫ, БРУС ЗАЩИТЫ - PROTECTION BAR SUPPORT, PROTECTION BAR					L	P	H	КОД - Part No.
ОПОРА БРУСА ЗАЩИТЫ 70, 85 PROTECTION BAR SUPPORT 70, 85 Анкер клиновой M10x100 GV60-0010100 - 2 шт. (отдельный заказ) / Wedge anchor M10x100 GV60-0010100 - 2 pcs. (option)	6 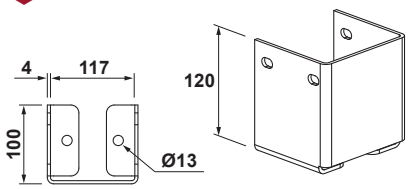 Работоспособность обеспечивается на бетоне с классом прочности не ниже B25 (СП 52-101-2003). / Workability is ensured on concrete of class not less than B25 (SP (Code Specification) 52-101-2003).							GZ04-0000001
ПОКРЫТИЕ - FINISHING	RAL		ZINC					
ОПОРА БРУСА ЗАЩИТЫ 100, 120 PROTECTION BAR SUPPORT 100, 120 Анкер клиновой M10x100 GV60-0010100 - 2 шт. (отдельный заказ) / Wedge anchor M10x100 GV60-0010100 - 2 pcs. (option)	6 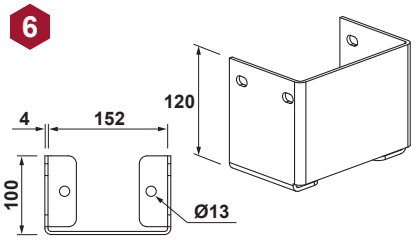 Работоспособность обеспечивается на бетоне с классом прочности не ниже B25 (СП 52-101-2003). / Workability is ensured on concrete of class not less than B25 (SP (Code Specification) 52-101-2003).							GZ04-0000000
ПОКРЫТИЕ - FINISHING	RAL							
БРУС ЗАЩИТЫ 60x30 PROTECTION BAR 60x30 Винт M8x50 B3.86.020.0001 - 2 шт. (отдельный заказ) / Screw M8x50 B3.86.020.0001 - 2 pcs. (option) Гайка M8 B3.81.020.0001 - 2 шт. (отдельный заказ) / Nut M8 B3.81.020.0001 - 2 pcs. (option)	7 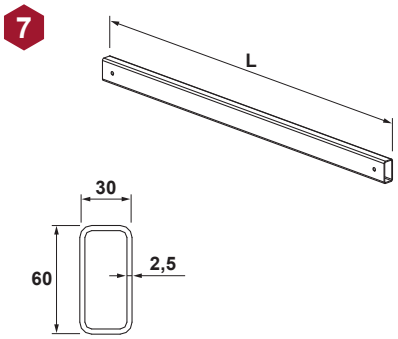				700 1000 1050 1100 1150 1200 1250 1300 1350 1400 . . . . 2900 2950 3000 3600			GU00-6030700 GU00-6031000 GU00-6031050 GU00-6031100 GU00-6031150 GU00-6031200 GU00-6031250 GU00-6031300 GU00-6031350 GU00-6031400 . . . . . . GU00-6032900 GU00-6032950 GU00-6033000 GU00-6033600
ПОКРЫТИЕ - FINISHING	RAL		ZINC					
БРУС ЗАЩИТЫ 60x22 PROTECTION BAR 60x22 Винт M8x40 B3.86.014.0001 - 2 шт. (отдельный заказ) / Screw M8x40 B3.86.014.0001 - 2 pcs. (option) Гайка M8 B3.81.020.0001 - 2 шт. (отдельный заказ) / Nut M8 B3.81.020.0001 - 2 pcs. (option)	7 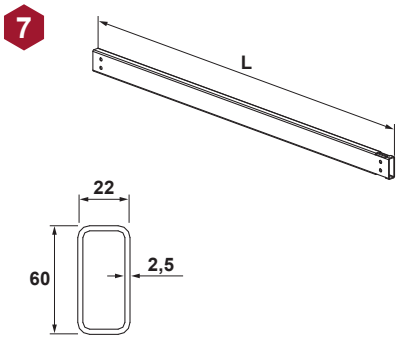				520 850 1100 1150 1200 1250 1300 1350 1400 1450 . . . . 2900 2950 3000 3500			GU00-6020520 GU00-6020850 GU00-6021100 GU00-6021150 GU00-6021200 GU00-6021250 GU00-6021300 GU00-6021350 GU00-6021400 GU00-6021450 . . . . . . GU00-6022900 GU00-6022950 GU00-6023000 GU00-6023500
ПОКРЫТИЕ - FINISHING	RAL		ZINC					
БРУС ЗАЩИТЫ 60x22 PROTECTION BAR 60x22 Винт M8x40 B3.86.014.0001 - 3 шт. (отдельный заказ) / Screw M8x40 B3.86.014.0001 - 3 pcs. (option) Гайка M8 B3.81.020.0001 - 3 шт. (отдельный заказ) / Nut M8 B3.81.020.0001 - 3 pcs. (option)	8 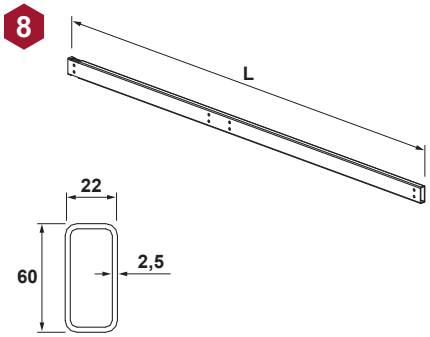				1700 1900 2000 2100 2200 2300 2400 2500 2600 2700 2800 2900 3000 3100 3200			GU01-6021700 GU01-6021900 GU01-6022000 GU01-6022100 GU01-6022200 GU01-6022300 GU01-6022400 GU01-6022500 GU01-6022600 GU01-6022700 GU01-6022800 GU01-6022900 GU01-6023000 GU01-6023100 GU01-6023200
ПОКРЫТИЕ - FINISHING	RAL		ZINC					

ОГРАНИЧИТЕЛЬ ПОДДОНА, ОГРАНИЧИТЕЛЬ ТОРЦЕВОЙ, ЛОТОК ЛОЖЕМЕНТА - PALLET LOWER BARRIER, END BARRIER, LODGEMENT GUIDE		L	P	H	КОД - Part No.
ОГРАНИЧИТЕЛЬ ПОДДОНА НИЖНИЙ PALLET LOWER BARRIER Анкер клиновой M10x100 GV60-0010100 - 2 шт. (отдельный заказ) / Wedge anchor M10x100 GV60-0010100 - 2 pcs. (option) **ПОКРЫТИЕ - FINISHING** **RAL**	9 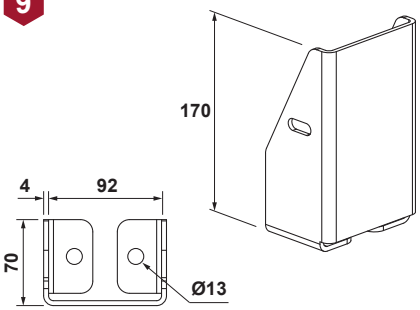 Работоспособность обеспечивается на бетоне с классом прочности не ниже B25 (СП 52-101-2003). / Workability is ensured on concrete of class not less than B25 (SP (Code Specification) 52-101-2003).				GZ03-0000000
ОГРАНИЧИТЕЛЬ ТОРЦЕВОЙ END BARRIER Винт с шестигранной головкой M8x20 GV60-1008020 - 1 шт. (отдельный заказ) / Hex head screw M8x20 GV60-1008020 - 1 pcs. (option) Гайка самоконтрящаяся M8 GV60-3008000 - 1 шт. (отдельный заказ) / Self-locking nut M8 GV60-3008000 - 1 pcs. (option) **ПОКРЫТИЕ - FINISHING** **RAL**	10 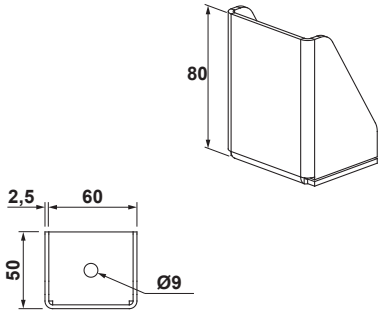 				GZ03-0000002
ЛОТОК ЛОЖЕМЕНТА ЛЕВЫЙ LEFT LODGEMENT GUIDE **ПОКРЫТИЕ - FINISHING** **RAL**	11 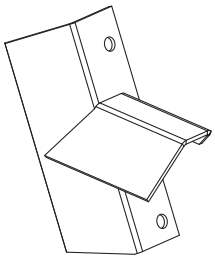				GZ06-0000003
ЛОТОК ЛОЖЕМЕНТА ПРАВЫЙ RIGHT LODGEMENT GUIDE **ПОКРЫТИЕ - FINISHING** **RAL**	12 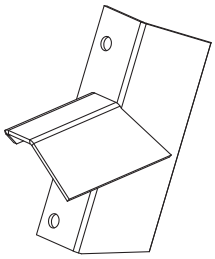				GZ06-0000002

СОЕДИНИТЕЛЬ СПАРЕННОГО РЯДА, ФИКСАТОР СЕКЦИИ ТОРЦЕВОЙ - CONNECTOR OF ADJACENT ROWS, HEAD SECTION LOCK		L	P	H	КОД - Part No.
СОЕДИНИТЕЛЬ СПАРЕННОГО РЯДА CONNECTOR OF ADJACENT ROWS Винт с шестигранной головкой М8 - 4 шт. (отдельный заказ) / Hex head screw M8 - 4 pcs. (option) Гайка самоконтрящаяся М8 GV60-3008000 - 4 шт. (отдельный заказ) / Self-locking nut M8 GV60-3008000 - 4 pcs. (option) ПОКРЫТИЕ - FINISHING: RAL / ZINC	13 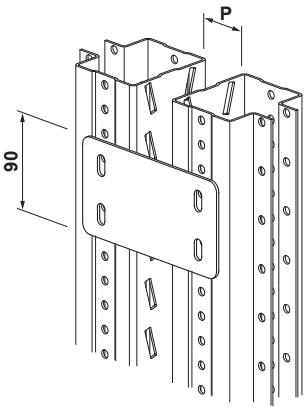		70 100		GU60-0000070 GU60-0000100
СОЕДИНИТЕЛЬ СПАРЕННОГО РЯДА CONNECTOR OF ADJACENT ROWS Винт с шестигранной головкой М8 - 4 шт. (отдельный заказ) / Hex head screw M8 - 4 pcs. (option) Гайка самоконтрящаяся М8 GV60-3008000 - 4 шт. (отдельный заказ) / Self-locking nut M8 GV60-3008000 - 4 pcs. (option) ПОКРЫТИЕ - FINISHING: RAL / ZINC	13 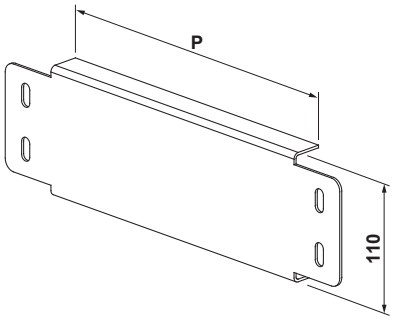		150 190 200 215 240 250 260 300 350		GU60-0000150 GU60-0000190 GU60-0000200 GU60-0000215 GU60-0000240 GU60-0000250 GU60-0000260 GU60-0000300 GU60-0000350
СОЕДИНИТЕЛЬ СПАРЕННОГО РЯДА CONNECTOR OF ADJACENT ROWS Винт с шестигранной головкой М8 - 4 шт. (отдельный заказ) / Hex head screw M8 - 4 pcs. (option) Гайка самоконтрящаяся М8 GV60-3008000 - 4 шт. (отдельный заказ) / Self-locking nut M8 GV60-3008000 - 4 pcs. (option) ПОКРЫТИЕ - FINISHING: RAL / ZINC	13 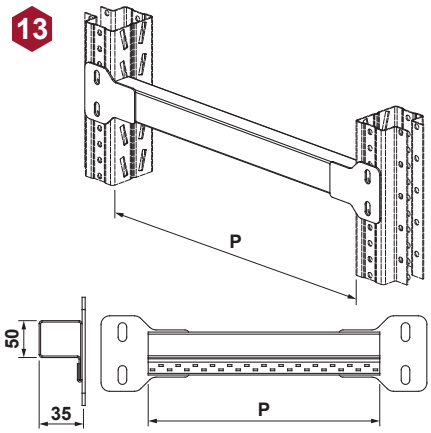		400 440 450 500 550 600 650 700 750 ..... 1800 1900 2000 2100 2200 2300 2400 2500		GU60-0000400 GU60-0000440 GU60-0000450 GU60-0000500 GU60-0000550 GU60-0000600 GU60-0000650 GU60-0000700 GU60-0000750 ..... GU60-0001800 GU60-0001900 GU60-0002000 GU60-0002100 GU60-0002200 GU60-0002300 GU60-0002400 GU60-0002500
ФИКСАТОР СЕКЦИИ ТОРЦЕВОЙ 2700x2400 HEAD SECTION LOCK 2700x2400 Винт с шестигранной головкой М8 - 4 шт. (отдельный заказ) / Hex head screw M8 - 4 pcs. (option) Гайка самоконтрящаяся М8 GV60-3008000 - 4 шт. (отдельный заказ) / Self-locking nut M8 GV60-3008000 - 4 pcs. (option) ПОКРЫТИЕ - FINISHING: RAL	14 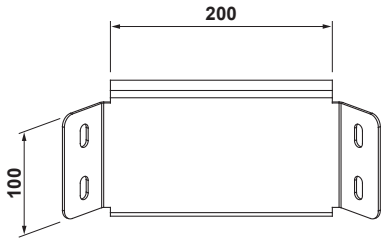				GU85-2702400

Обозначение / Designation	Длина болта / Bolt length	Профиль стойки / Upright profile
GV60-1008080	80	70
GV60-1008095	95	85
GV60-1008110	110	100
GV60-1008130	130	120

ЭЛЕМЕНТЫ УСТОЙЧИВОСТИ И ОГРАНИЧЕНИЯ - STABILITY AND PROTECTION ELEMENTS		L	P	H	КОД - Part No.
ПЛАСТИНА КРЕПЛЕНИЯ СВЯЗИ РЯДОВ ROWS CONNECTION PLATE Винт с шестигранной головкой M8x90 GV60-1008090 - 1 шт. (отдельный заказ) / Hex head screw M8x90 GV60-1008090 - 1 pcs. (option) Винт с шестигранной головкой M8 - 1 шт. (отдельный заказ) / Hex head screw M8 - 1 pcs. (option) Гайка самоконтрящаяся M8 GV60-3008000-0001 - 2 шт. (отдельный заказ) / Self-locking nut M8 GV60-3008000-0001 - 2 pcs. (option) ПОКРЫТИЕ - FINISHING: RAL / ZINC	15 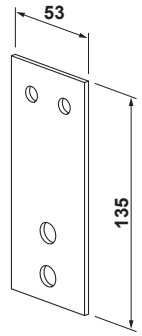				GV50-0000000
ОГРАЖДЕНИЕ ТОРЦЕВОЕ ВЕРХНЕЕ UPPER END BARRIER Винт с шестигранной головкой M8x30 GV60-1008030 - 2 шт. (отдельный заказ) / Hex head screw M8x30 GV60-1008030 - 2 pcs. (option) Гайка самоконтрящаяся M8 GV60-3008000 - 2 шт. (отдельный заказ) / Self-locking nut M8 GV60-3008000 - 2 pcs. (option) ПОКРЫТИЕ - FINISHING: RAL	16 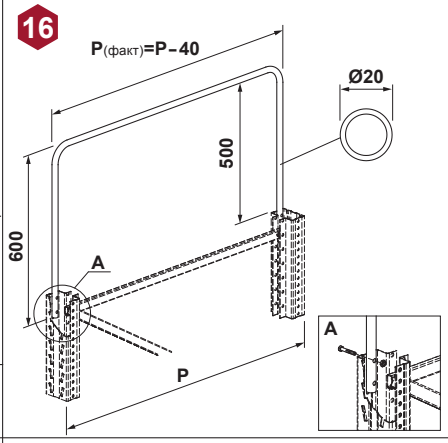		600 700 800 900 1000 1100		GS00-0500600 GS00-0500700 GS00-0500800 GS00-0500900 GS00-0501000 GS00-0501100
ФИКСАТОР ДЛЯ СТЯЖКИ БАЛОК MGK LOCK FOR BRACING MGK BEAMS Саморез по металлу 4,8x19 GV60-5048019-0001 - 2 шт. (входит в комплект поставки) / Screw for mtl. 4,8x19 GV60-5048019-0001 - 2 pcs. (included in the complete the set) ПОКРЫТИЕ - FINISHING: RAL / ZINC	17 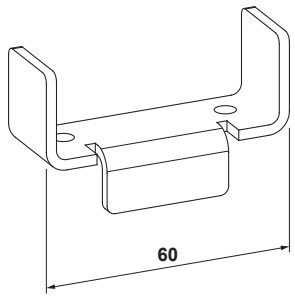 Устанавливается по центру балки MGK. Применяется с балками MGK длиной от 2500 мм. / Is to be installed in the middle of beam MGK. Is used with beams MGK from 2500 mm long.				GU80-0000001
ЗАГЛУШКА СТОЙКИ UPRIGHT PLUG ПОКРЫТИЕ - FINISHING: RAL	18 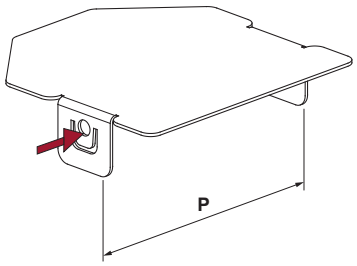 Вдавить лепестки после установки заглушки на торец стойки. / To press tangs after installation of the stop plug on the support end.		70 85 100 120		GV00-0000070 GV00-0000085 GV00-0000100 GV00-0000120

БАЛКА СТЕНОВЫХ ПАНЕЛЕЙ, ПАЛЛЕТОСТОП - WALL PANELS BEAM, PALLET STOPPER

	L	P	H	КОД - Part No.
БАЛКА СТЕНОВЫХ ПАНЕЛЕЙ WALL PANELS BEAM	1800			GU50-0901800
	2500			GU50-0902500
	2700			GU50-0902700

19

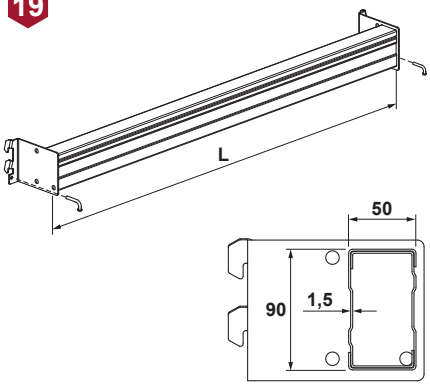

Фиксатор балки GU80-0000000 - 2 шт. (отдельный заказ) / Beam lock GU80-0000000 - 2 pcs. (option)

ПОКРЫТИЕ - FINISHING	RAL		

	L	P	H	КОД - Part No.
ПАЛЛЕТОСТОП 60x30 НА РАМУ PALLET STOPPER 60x30 ON FRAME	2550	800		GU52-6002550
	1600	1000		GU52-6021600
	1800	1000		GU52-6021800
	2200	1000		GU52-6022200
	2700	1000		GU52-6022700
	3300	1000		GU52-6023300
	3600	1000		GU52-6023600
	900	1050		GU52-6030900
	1250	1050		GU52-6031250
	1800	1050		GU52-6031800
	2000	1050		GU52-6032000
	2250	1050		GU52-6032250
	2700	1050		GU52-6032700
	3300	1050		GU52-6033300
	3400	1050		GU52-6033400
	3500	1050		GU52-6033500
	3700	1050		GU52-6033700
	3900	1050		GU52-6033900
	4000	1050		GU52-6034000
	4200	1050		GU52-6034200
	4300	1050		GU52-6034300
	4500	1050		GU52-6034500
	1800	1100		GU52-6041800
	2200	1100		GU52-6042200
	2300	1100		GU52-6042300
	2700	1100		GU52-6042700
	2800	1100		GU52-6042800
	3300	1100		GU52-6043300
	3600	1100		GU52-6043600
	3900	1100		GU52-6043900
	500	1200		GU52-6060500
	2000	1200		GU52-6062000
	2700	1200		GU52-6062700

20

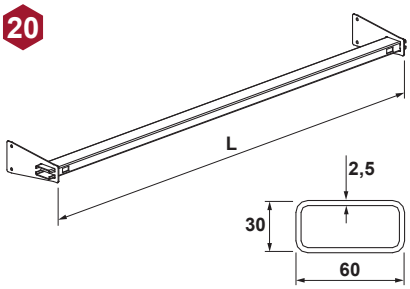

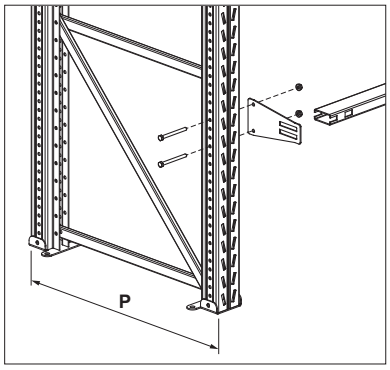

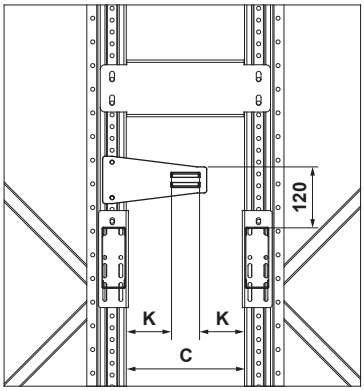

Ширина рамы **P**, мм. / Frame width **P**, mm.	**800**	**1000**	**1050**	**1100**	**1200**
K, mm.	220	120	95	70	20
C, mm.	500	300	250	200	100

В комплект поставки входит / Included in the set:

Кронштейн паллетостопа GU52-60... - 2 шт. / Pallet stopper bracket GU52-60... - 2 pcs.

Труба GU52-603... - 1 шт. / Pipe GU52-603... - 1 pcs.

Винт с шестигранной головкой M8 - 4 шт. (отдельный заказ) / Hex head screw M8 - 4 pcs. (option)

Обозначение / Designation	Длина болта / Bolt length	Профиль стойки / Upright profile
GV60-1008085	85	70
GV60-1008100	100	85
GV60-1008120	120	100
GV60-1008140	140	120

Гайка самоконтрящаяся M8 GV60-3008000 - 4 шт. (отдельный заказ) / Self-locking nut M8 GV60-3008000 - 4 pcs. (option)

ПОКРЫТИЕ - FINISHING	RAL		ZINC

СОЕДИНИТЕЛЬ ДЛЯ РЕМОНТА СТОЙКИ - CONNECTOR FOR UPRIGHT REPAIR	L	P	H	КОД - Part No.
СОЕДИНИТЕЛЬ 400 ДЛЯ РЕМОНТА СТОЙКИ CONNECTOR 400 FOR UPRIGHT REPAIR		70 85 100 120		GA00-0054070 GA00-0054085 GA00-0054100 GA00-0054120

В комплект поставки входит / Included in the set:

Профиль правый GA00-0054... - 1 шт. /
Rigth profile GA00-0054... - 1 pcs.

Профиль левый GA00-0054... - 1 шт. /
Left profile GA00-0054... - 1 pcs.

Пластина GA00-0054... - 1 шт. /
Plate GA00-0054... - 1 pcs.

Вкладыш GA00-... /
Insert GA00...

Профиль стойки / Upright profile	70	85, 100, 120
Количество, шт. / Quantity, pcs.	2	4

Винт с шестигранной головкой M8 GV60-10080.. - 2 шт. /
Hex head screw GV60-10080.. - 2 pcs.

Профиль стойки / Upright profile	70	85, 100, 120
Длина болта / Bolt length	30	45

Винт с шестир. головкой M8 - 6 шт. /
Hex head screw M8 - 6 pcs.

Профиль стойки / Upright profile	70	85	100	120
Длина болта / Bolt length	90	110	120	140

Гайка самоконтрящаяся M8 GV60-3008000 - 8 шт. /
Self-locking nut M8 GV60-3008000 - 8 pcs.

21

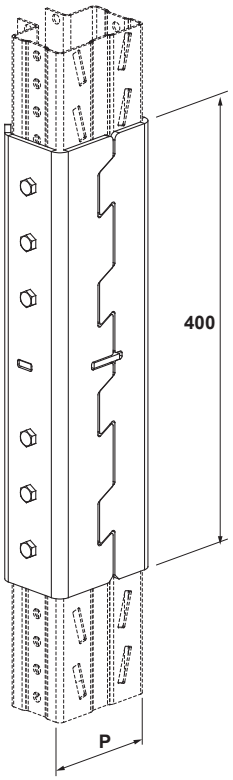

Установку соединителя производить согласно инструкции по ремонту стоек G50. /
All the connector according to the G50 upright repair manual.

ПОКРЫТИЕ - FINISHING	RAL		

РАЗДЕЛИТЕЛИ НА БАЛКУ, КОМПЛЕКТ КРЕПЛЕНИЯ ДВЕРИ - BEAM DIVIDERS, DOOR LOCKING KIT

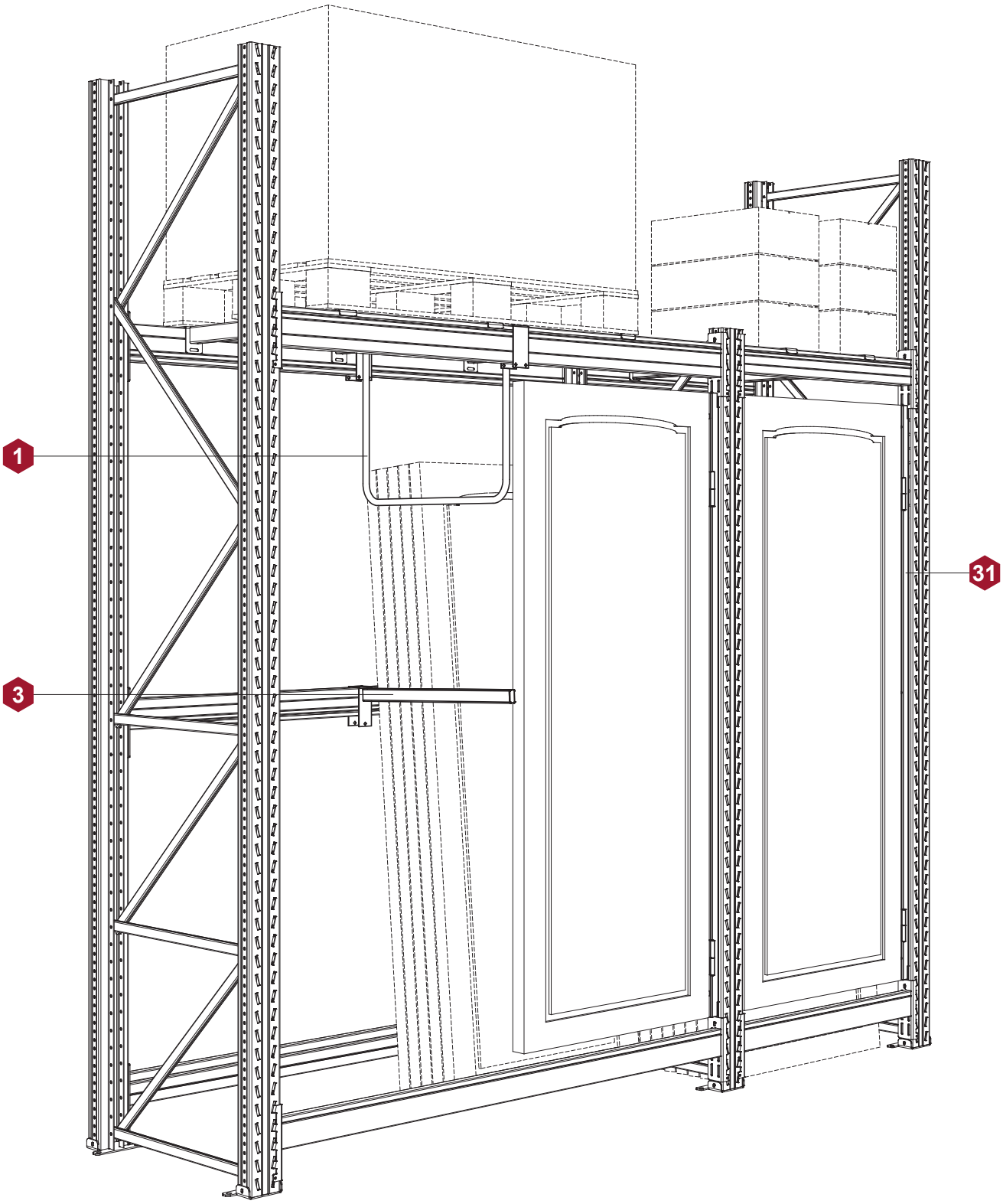

Изделия с указанными номерами позиций изображены на стр. 125-132.
Products with the indicated item numbers are shown on p. 125-132.

РАЗДЕЛИТЕЛИ НА БАЛКУ - BEAM DIVIDERS

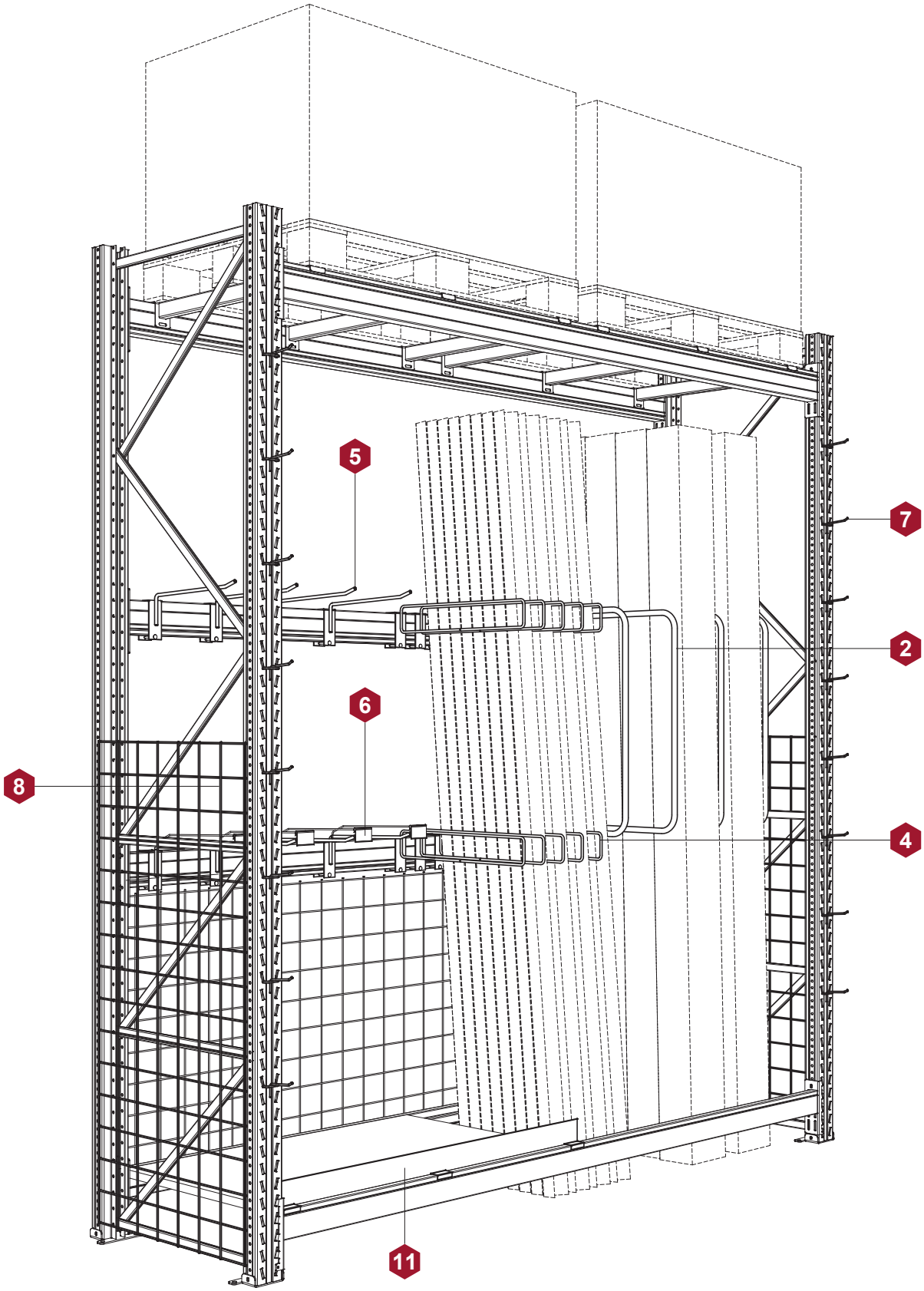

Изделия с указанными номерами позиций изображены на стр. 125-127.
Products with the indicated item numbers are shown on p. 125-127.

АКСЕССУАРЫ НА ПОЛКУ- SHELF ACCESSORIES

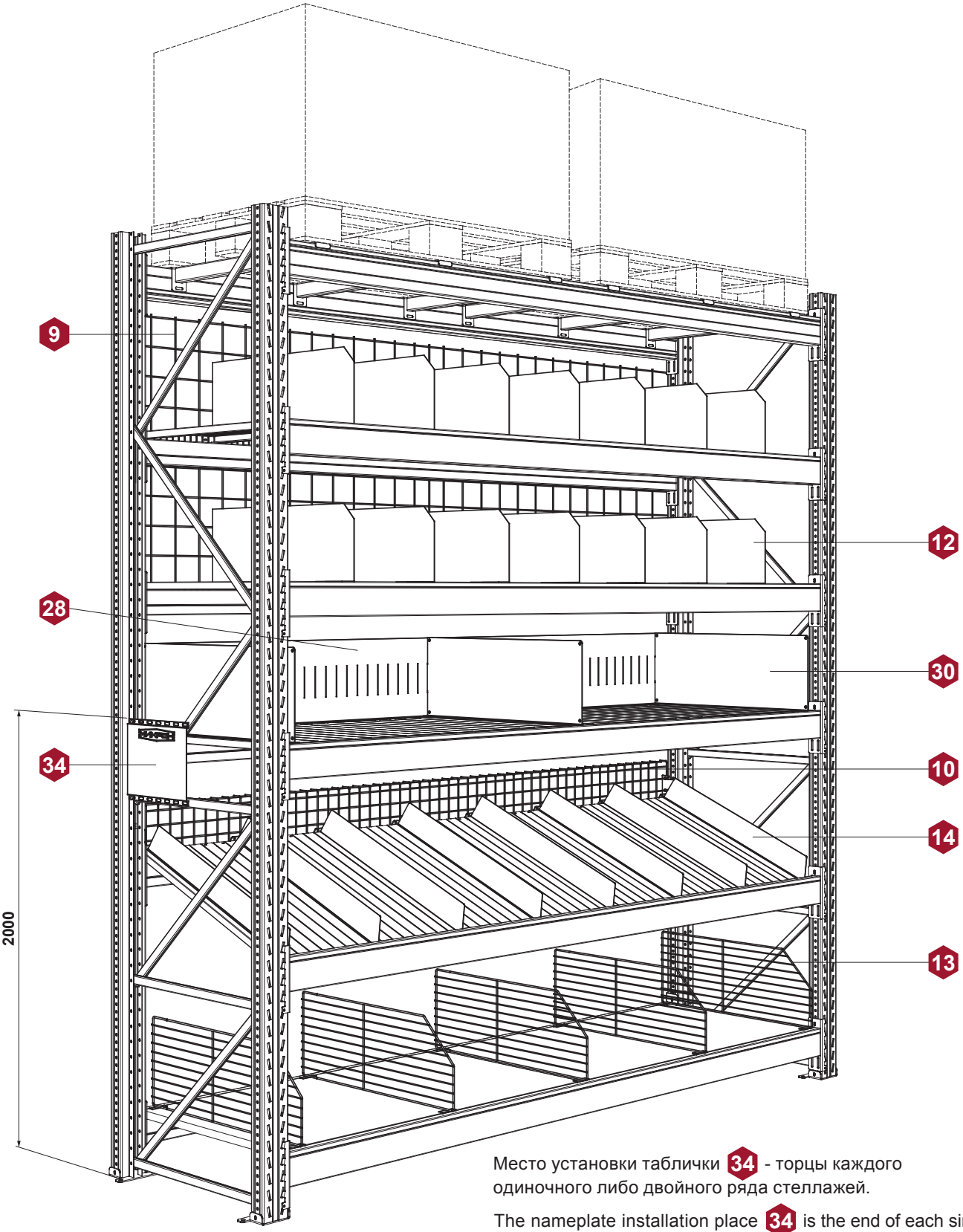

Место установки таблички 34 - торцы каждого одиночного либо двойного ряда стеллажей.

The nameplate installation place 34 is the end of each single or doble row of racks

Изделия с указанными номерами позиций изображены на стр. 127-133.
Products with the indicated item numbers are shown on p. 127-133.

АКСЕССУАРЫ НА ПОЛКУ- SHELF ACCESSORIES

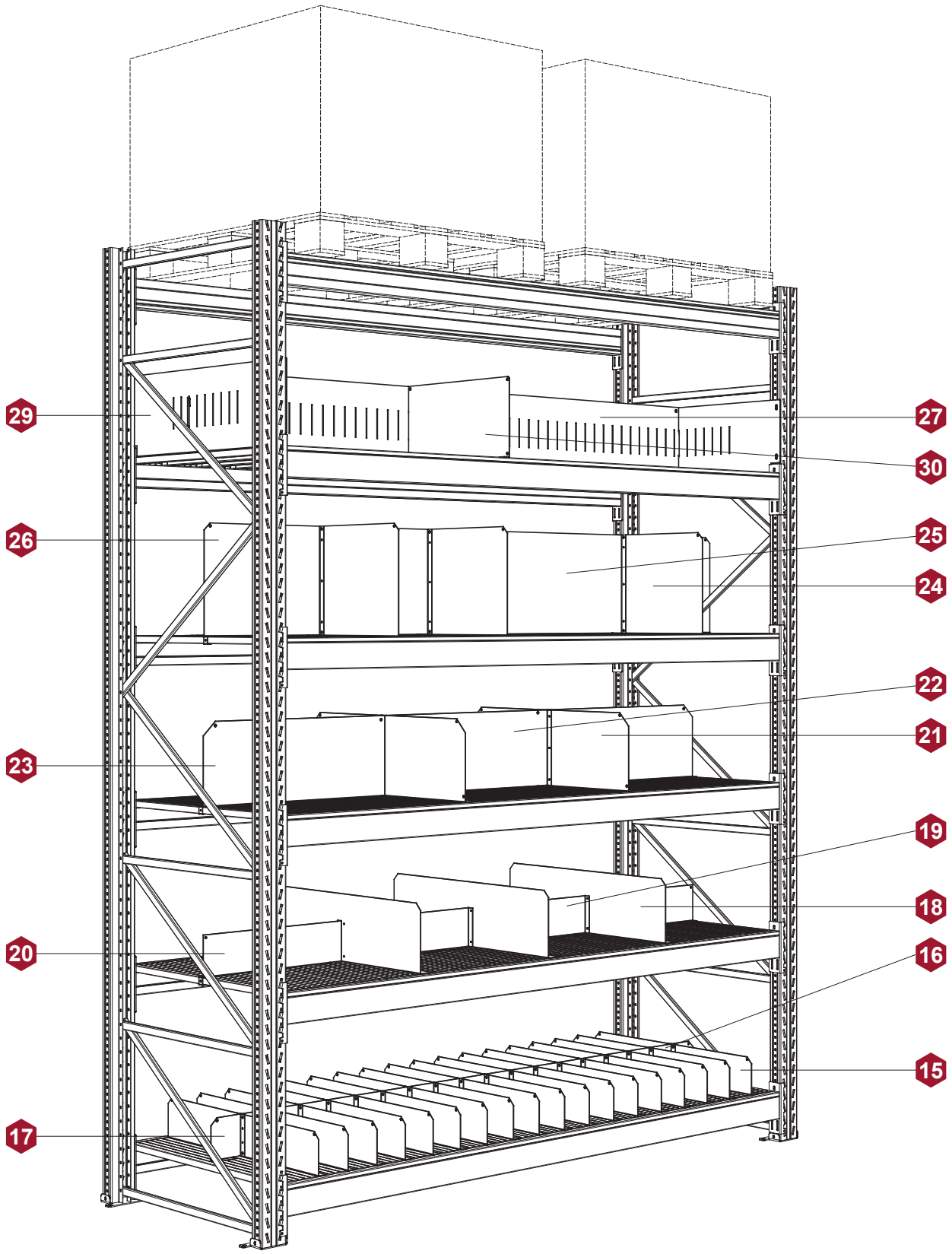

Изделия с указанными номерами позиций изображены на стр. 129-132.
Products with the indicated item numbers are shown on p. 129-132.

АКСЕССУАРЫ - ACCESSORIES

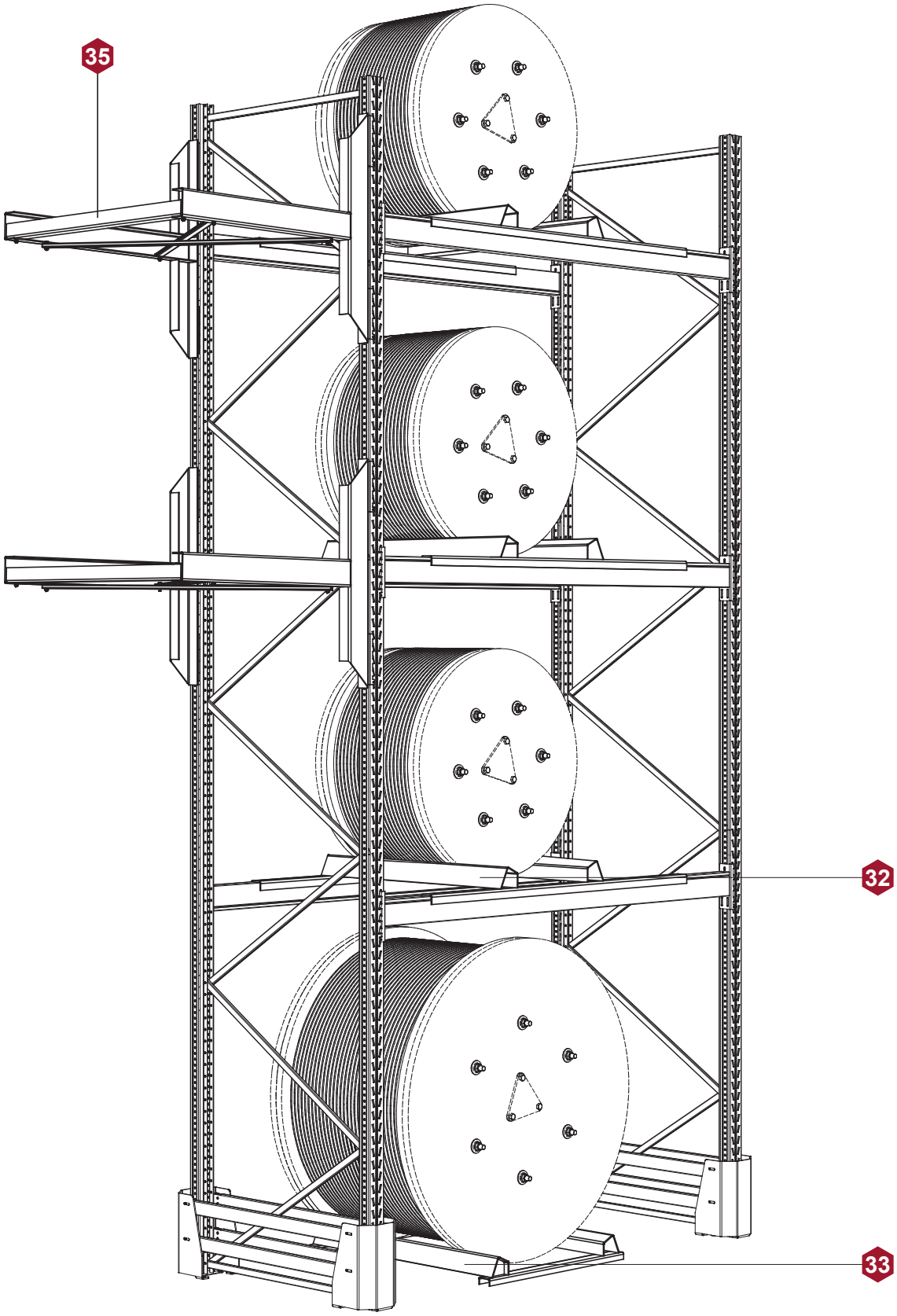

Изделия с указанными номерами позиций изображены на стр. 133-134.
Products with the indicated item numbers are shown on p. 133-134.

РАЗДЕЛИТЕЛИ НА БАЛКУ - BEAM DIVIDERS

РАЗДЕЛИТЕЛЬ ПОДВЕСНОЙ НА БАЛКУ
HANGING DIVIDER FOR BEAM

Прижим GT00-0400600 - 2 шт. (входит в комплект поставки) /
Clamp GT00-0400600 - 2 pcs. (included in the complete set)

Винт с шестигранной головкой M6x65 - 2 шт. (входит в комплект поставки) /
Hex head screw M6x65 - 2 pcs. (included in the complete set)

Гайка-барашек M6 GV60-3206000 - 2 шт. (входит в комплект поставки) /
Fly-nut M6 GV60-3206000 - 2 pcs. (included in the complete set)

ПОКРЫТИЕ - FINISHING | **RAL**

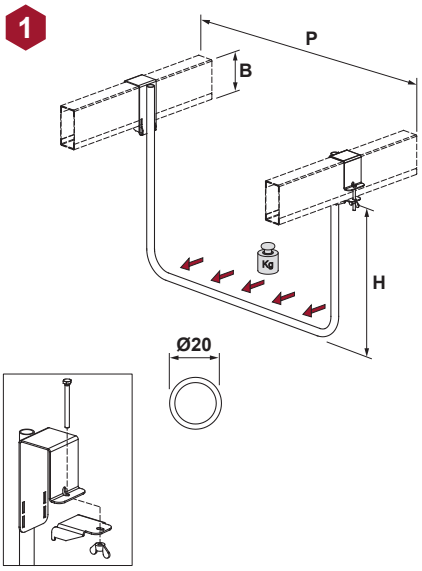

B	P	H	КОД - Part No.
90, 110	600	400	GT00-0400600
	700	400	GT00-0400700
	800	400	GT00-0400800
	900	400	GT00-0400900
	1000	400	GT00-0401000
	1050	400	GT00-0401050
	1100	400	GT00-0401100
	600	600	GT00-0600600
	700	600	GT00-0600700
	800	600	GT00-0600800
	900	600	GT00-0600900
	1000	600	GT00-0601000
	1100	600	GT00-0601100
	1200	600	GT00-0601200
	1000	1000	GT00-1001000
130, 160	600	1050	GT00-0601056
	600	1100	GT00-0601106

= 35 кг распределенная боковая нагрузка /
= 35 kg distributed side load

РАЗДЕЛИТЕЛЬ ВЕРТИКАЛЬНЫЙ НА БАЛКУ
VERTICAL DIVIDER FOR BEAM

Болт M6x65 GV60-1106065 - 2 шт. (отдельный заказ) /
Bolt M6x65 GV60-1106065 - 2 pcs. (option)

Гайка-барашек M6 GV60-3206000 - 2 шт. (отдельный заказ) /
Fly-nut M6 GV60-3206000 - 2 pcs. (option)

ПОКРЫТИЕ - FINISHING | **RAL**

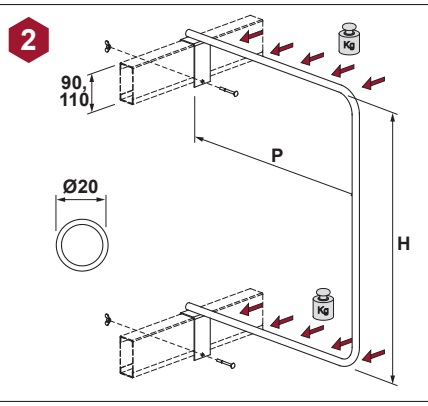

B	P	H	КОД - Part No.
	500	500	GT01-0500500
	600	500	GT01-0500600
	700	500	GT01-0500700
	800	600	GT01-0600800
	700	700	GT01-0700700
	500	800	GT01-0800500
	600	800	GT01-0800600
	700	800	GT01-0800700
	800	800	GT01-0800800
	600	900	GT01-0900600
	700	900	GT01-0900700

= 20 кг распределенная боковая нагрузка /
= 20 kg distributed side load

РАЗДЕЛИТЕЛЬ ПРЯМОЙ 40x20 НА БАЛКУ
STRAIGHT DIVIDER 40x20 FOR BEAM

Заглушка внутренняя 20x40 E2.92.100.0014 - 1 шт. (входит в комплект поставки) /
Inner plug 20x40 E2.92.100.0014 - 1 pcs. (included in the complete set)

Болт M6x65 GV60-1106065 - 1 шт. (отдельный заказ) /
Bolt M6x65 GV60... - 1 pcs. (option)

Гайка-барашек M6 GV60-3206000 - 1 шт. (отдельный заказ) /
Fly-nut M6 GV60-32... - 1 pcs. (option)

ПОКРЫТИЕ - FINISHING | **RAL**

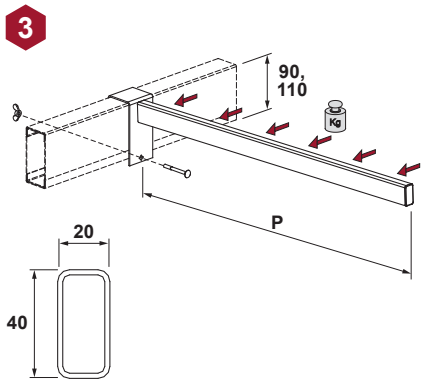

B	P	H	КОД - Part No.
	500		GT03-0400500
	600		GT03-0400600
	700		GT03-0400700
	800		GT03-0400800
	900		GT03-0400900

= 15 Кг распределенная боковая нагрузка /
= 15 kg distributed side load

РАЗДЕЛИТЕЛЬ ПРОВОЛОЧНЫЙ 100 НА БАЛКУ
WIRE DIVIDER 100 FOR BEAM

Болт M6x65 GV60-1106065 - 1 шт. (отдельный заказ) /
Bolt M6x65 GV60-1106065 - 1 pcs. (option)

Гайка-барашек M6 GV60-3206000 - 1 шт. (отдельный заказ) /
Fly-nut M6 GV60-3206000 - 1 pcs. (option)

ПОКРЫТИЕ - FINISHING | **RAL**

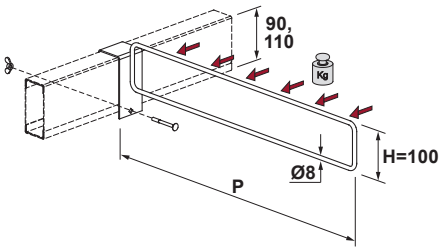

B	P	H	КОД - Part No.
	400	100	GT02-0100400
	500	100	GT02-0100500
	600	100	GT02-0100600
	700	100	GT02-0100700

= 5 Кг распределенная боковая нагрузка /
= 5 kg distributed side load

КРЮК НА БАЛКУ, КРЮК НА СТОЙКУ, ПАНЕЛЬ ТОРЦЕВАЯ СЕТЧАТАЯ - HOOK FOR BEAM, HOOK FOR THE UPRIGHT, WIRE MESH HEAD PANEL				L	H	P	КОД - Part No.
КРЮК НА БАЛКУ HOOK FOR BEAM Болт М6х65 GV60-1106065 - 1 шт. (отдельный заказ) / Bolt M6x65 GV60-1106065 - 1 pcs. (option) Гайка-барашек М6 GV60-3206000 - 1 шт. (отдельный заказ) / Fly-nut M6 GV60-3206000 - 1 pcs. (option)	5 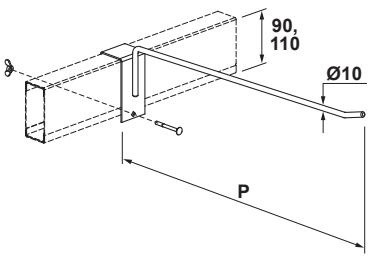					400 500 600	GS50-0100400 GS50-0100500 GS50-0100600
ПОКРЫТИЕ - FINISHING	**RAL**						
КРЮК 10х400 С ЦЕННИКОДЕРЖАТЕЛЕМ НА БАЛКУ HOOK 10x400 WITH PRICEHOLDER FOR BEAM Ценникодержатель крюка 39х70 UK01-0390070-0000 - 1 шт. (входит в комплект поставки) / Priceholder on a hook 39x70 UK01-0390070-0000 - 1 pcs. (included in the complete set) Болт М6х65 GV60-1106065 - 1 шт. (отдельный заказ) / Bolt M6x65 GV60... - 1 pcs. (option) Гайка-барашек М6 GV60-3206000 - 1 шт. (отдельный заказ) / Fly-nut M6 GV60... - 1 pcs. (option)	6 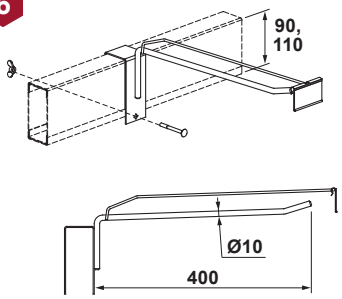					400	GS51-0100400
ПОКРЫТИЕ - FINISHING	**RAL**						
КРЮК 5х100 НА СТОЙКУ HOOK 5x100 FOR THE UPRIGHT	7 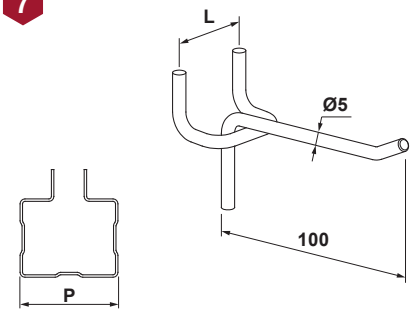			32 47		70 85	GS55-0700100 GS55-0850100
ПОКРЫТИЕ - FINISHING	**RAL**						
ПАНЕЛЬ ТОРЦЕВАЯ СЕТЧАТАЯ WIRE MESH HEAD PANEL Фиксатор панели торцевой сетчатой к раме 70 GU84-0700000 - 6 шт. (отдельный заказ) / Frame and wire mesh head panel connector 70 GU84-0700000 - 6 pcs. (option)	8 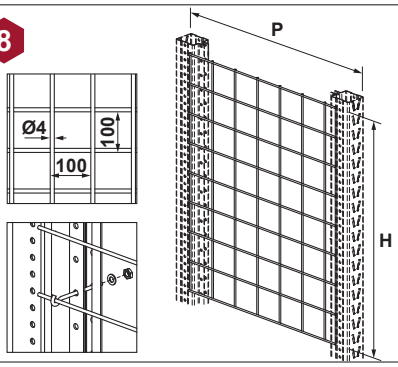				1000 1000 1000 1000 1000 1000 1000 1000	500 600 700 800 900 1000 1100 1500	GH01-0501000 GH01-0601000 GH01-0701000 GH01-0801000 GH01-0901000 GH01-1001000 GH01-1101000 GH01-1501000
ПОКРЫТИЕ - FINISHING	**ZINC**						
ФИКСАТОР ПАНЕЛИ ТОРЦЕВОЙ СЕТЧАТОЙ К РАМЕ 70 FRAME AND WIRE MESH HEAD PANEL CONNECTOR 70 Гайка М5 B3.81.010.0001 - 1 шт. (входит в комплект поставки) / Nut M5 B3.81.010.0001 - 1 pcs. (included in the complete set) Шайба 5 B3.82.010.0001 - 1 шт. (входит в комплект поставки) / Washer 5 B3.82.010.0001 - 1 pcs. (included in the complete set)	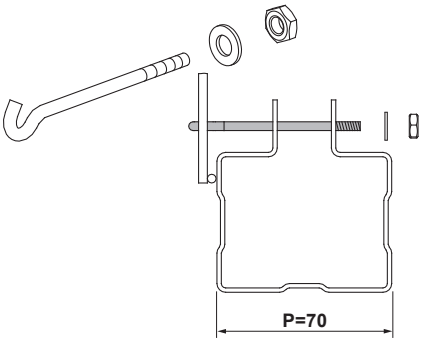					70	GU84-0700000
ПОКРЫТИЕ - FINISHING	**RAL**		**ZINC**				

СТЕНКА ЗАДНЯЯ СЕТЧАТАЯ, ОГРАЖДЕНИЕ СЕТЧ., ОГРАЖДЕНИЕ СПЛОШ. НА БАЛКУ MGK - WIRE MESH BACK PANEL, WIRE MESH BARRIER, SOLID BARRIER 75 ON MGK BEAM	L	P	H	КОД - Part No.
СТЕНКА ЗАДНЯЯ СЕТЧАТАЯ 900 WIRE MESH BACK PANEL 900	860	800	900	GH10-9000800
	1060	1000	900	GH10-9001000
	1160	1100	900	GH10-9001100
	1210	1150	900	GH10-9001150
	1360	1300	900	GH10-9001300
	1560	1500	900	GH10-9001500
	1660	1600	900	GH10-9001600
	1760	1700	900	GH10-9001700
	1860	1800	900	GH10-9001800
	2760	2700	900	GH10-9002700
	2860	2800	900	GH10-9002800
	3060	3000	900	GH10-9003000
	3560	3500	900	GH10-9003500
	3660	3600	900	GH10-9003600

Хомут кабельный 10x400 (входит в комплект поставки) /
Clamp 10x400 (included in the complete set)

P, мм	800... 1300	1500... 1800	2700, 2800	3000	3500, 3600
Кол-во, шт. / Quantity, pcs.	6	8	10	12	16

ПОКРЫТИЕ - FINISHING | **RAL**

9

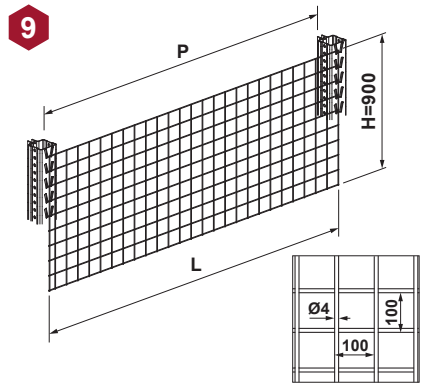

Крепится хомутами через перфорацию стойки. /
To be fixed with the clamps in the upright holes.

ОГРАЖДЕНИЕ СЕТЧАТОЕ 200 WIRE MESH BARRIER 200	1000		200	GS05-2001000
	1250		200	GS05-2001250
	1800		200	GS05-2001800
	2000		200	GS05-2002000
	2500		200	GS05-2002500
	2660		200	GS05-2002660
	2700		200	GS05-2002700
	3000		200	GS05-2003000
	3600		200	GS05-0203600

Хомут кабельный 5x400 - 1 шт. (входит в комплект поставки) /
Cable clamp 5x400 - 1 pcs. (included in the complete set)

Фланец GS05-2001800 - 2 шт. (входит в комплект поставки) /
Flange GS05-2001800 - 2 pcs. (included in the complete set)

Винт с шестигранной головкой M8 - 2 шт. (отдельный заказ) /
Hex head screw M8 - 2 pcs. (option)

Обозначение / Designation	Длина болта / Bolt length	Профиль стойки / Upright profile
GV60-1008110	110	100
GV60-1008130	130	120

Гайка M8 B3.81.020.01 - 2 шт. (отдельный заказ) /
Nut M8 B3.81.020.01 - 2 pcs. (option)

ПОКРЫТИЕ - FINISHING | **RAL**

10

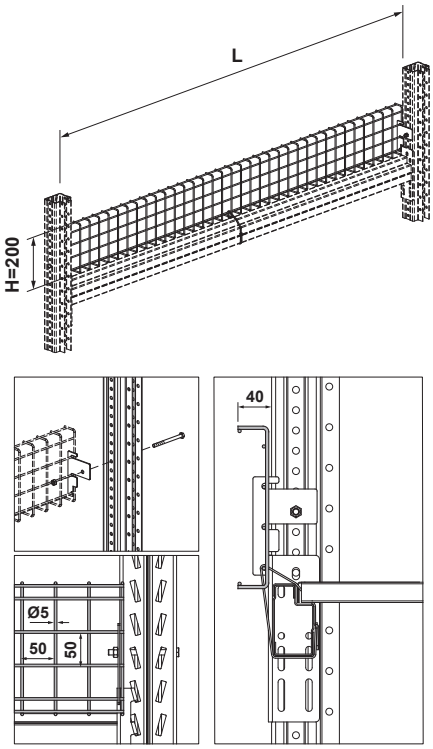

Применяется с балкой MGK. /
Is used with Beam MGK

ОГРАЖДЕНИЕ СПЛОШНОЕ 75 НА БАЛКУ MGK SOLID BARRIER 75 ON MGK BEAM	885			GS10-0750885
	1330			GS10-0751330

ПОКРЫТИЕ - FINISHING | **RAL**

11

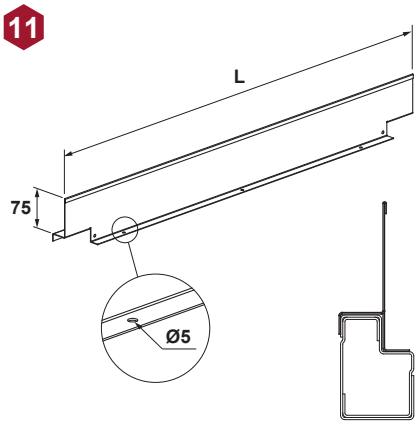

РАЗДЕЛИТЕЛИ НА ПОЛКУ - SHELF DIVIDERS		L	P	H	K	КОД - Part No.
РАЗДЕЛИТЕЛЬ НА ПОЛКУ СПЛОШНОЙ SOLID DIVIDER ON A SHELF	12	540	600	100		GT05-1000600
		640	700	100		GT05-1000700
		740	800	100		GT05-1000800
		840	900	100		GT05-1000900
		940	1000	100		GT05-1001000
		990	1050	100		GT05-1001050
		1040	1100	100		GT05-1001100
		1140	1200	100		GT05-1001200
		540	600	150		GT05-1500600
		605	665	150		GT05-1500665
		640	700	150		GT05-1500700
		740	800	150		GT05-1500800
		840	900	150		GT05-1500900
		940	1000	150		GT05-1501000
		990	1050	150		GT05-1501050
		1040	1100	150		GT05-1501100
		1140	1200	150		GT05-1501200
		440	500	250		GT05-2500500
		540	600	250		GT05-2500600
		605	665	250		GT05-2500665
		640	700	250		GT05-2500700
		740	800	250		GT05-2500800
		840	900	250		GT05-2500900
		940	1000	250		GT05-2501000
		990	1050	250		GT05-2501050
		1040	1100	250		GT05-2501100
		1140	1200	250		GT05-2501200
		1240	1300	250		GT05-2501300
		1340	1400	250		GT05-2501400
		740	800	300		GT05-3000800
		990	1050	300		GT05-3001050
		1040	1100	300		GT05-3001100
		540	600	450		GT05-4500600
		640	700	450		GT05-4500700
		740	800	450		GT05-4500800
		840	900	450		GT05-4500900
		940	1000	450		GT05-4501000
		990	1050	450		GT05-4501050
		1040	1100	450		GT05-4501100
		1140	1200	450		GT05-4501200
		1190	1250	450		GT05-4501250
ПОКРЫТИЕ - FINISHING	RAL					
РАЗДЕЛИТЕЛЬ НА ПОЛКУ SHELF DIVIDER	13	680	700	100	75	GT04-0710700
		680	700	150	75	GT04-0715700
		780	800	300	150	GT04-1530800
		980	1000	300	150	GT04-1531000
		1030	1050	300	150	GT04-1531050
		1080	1100	300	150	GT04-1531100
ПОКРЫТИЕ - FINISHING	RAL					
РАЗДЕЛИТЕЛЬ 100 ПОЛКИ НАКЛОННОЙ DIVIDER 100 OF INCLINED SHELF	14	671	700		7°	GT06-2100700
		1026	1050		7°	GT06-2101050
		688	700		15°	GT06-4100700
		1050	1050		15°	GT06-4101050
ПОКРЫТИЕ - FINISHING	RAL					

РАЗДЕЛИТЕЛИ НА ПОЛКУ - SHELF DIVIDERS		L	P	H	КОД - Part No.
РАЗДЕЛИТЕЛЬ НА ПОЛКУ СПЛОШНОЙ 150x1000 SOLID DIVIDER ON A SHELF 150x1000 ПОКРЫТИЕ - FINISHING / RAL	15 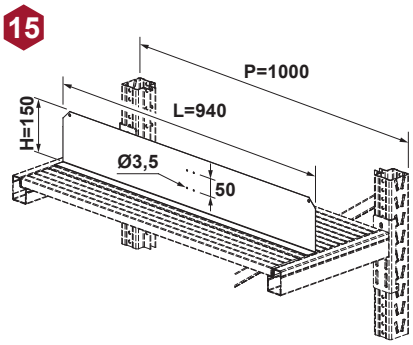	940	1000	150	GT07-0151000
РАЗДЕЛИТЕЛЬ ПРОДОЛЬНЫЙ СПЛОШНОЙ 150 ЦЕНТРАЛЬНЫЙ CENTRAL SOLID DIVIDER 150 ON A SHELF Заклепка вытяжная 3x8 алюминий-сталь GV60-0303008 - 4 шт. (отдельный заказ) / Plastic rivet 3x8 GV60-0303008 - 4 pcs. (opstion) ПОКРЫТИЕ - FINISHING / RAL	16 19 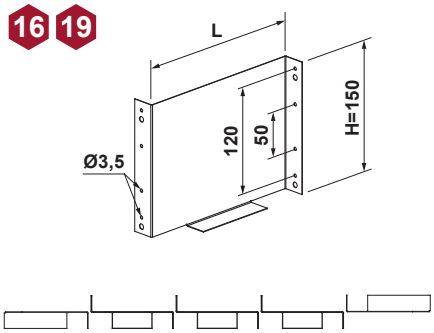	125 200 300 400 500 540 600 700 800 900 1000		150 150 150 150 150 150 150 150 150 150 150	GT07-1150125 GT07-1150200 GT07-1150300 GT07-1150400 GT07-1150500 GT07-1150540 GT07-1150600 GT07-1150700 GT07-1150800 GT07-1150900 GT07-1151000
РАЗДЕЛИТЕЛЬ ПРОДОЛЬНЫЙ СПЛОШНОЙ 150x125 БОКОВОЙ SIDE SOLID DIVIDER 150x125 ON A SHELF Заклепка вытяжная 3x8 алюминий-сталь GV60-0303008 - 2 шт. (отдельный заказ) / Plastic rivet 3x8 GV60-0303008 - 2 pcs. (opstion) ПОКРЫТИЕ - FINISHING / RAL	17 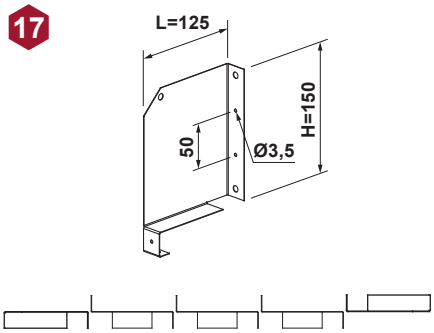	125		150	GT07-2150125
РАЗДЕЛИТЕЛЬ НА ПОЛКУ СПЛОШНОЙ 250x1050 SOLID DIVIDER ON A SHELF 250x1050 ПОКРЫТИЕ - FINISHING / RAL	18 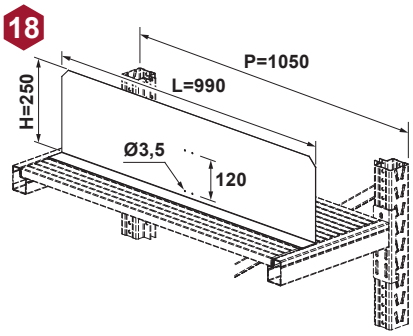	990	1050	250	GT07-0251050
РАЗДЕЛИТЕЛЬ ПРОДОЛЬНЫЙ СПЛОШНОЙ 150x540 БОКОВОЙ SIDE SOLID DIVIDER 150x540 ON A SHELF ПОКРЫТИЕ - FINISHING / RAL	20 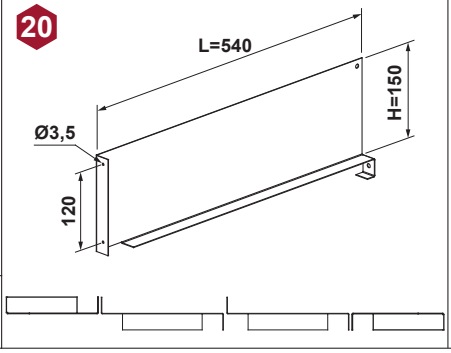	540		150	GT07-2150540

РАЗДЕЛИТЕЛИ НА ПОЛКУ - SHELF DIVIDERS		L	P	H	КОД - Part No.
РАЗДЕЛИТЕЛЬ ПРОДОЛЬНЫЙ СПЛОШНОЙ 150x540 БОКОВОЙ SIDE SOLID DIVIDER 150x540 ON A SHELF **ПОКРЫТИЕ - FINISHING** **RAL**	20 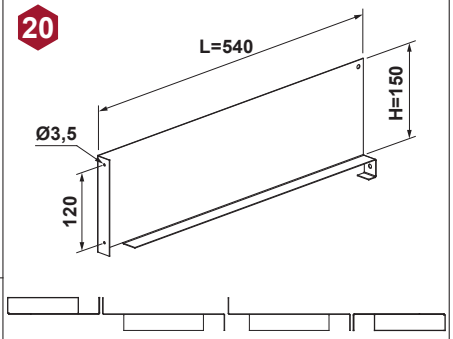	540		150	GT07-2150540
РАЗДЕЛИТЕЛЬ НА ПОЛКУ СПЛОШНОЙ 300 SOLID DIVIDER ON A SHELF 300 **ПОКРЫТИЕ - FINISHING** **RAL**	21 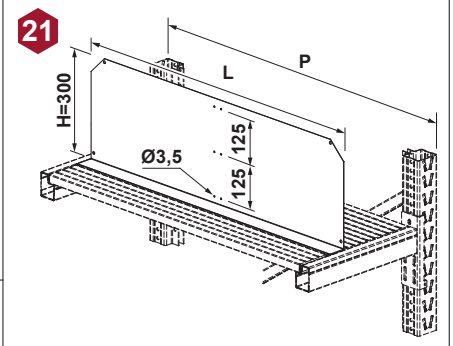	740 940	800 1000	300 300	GT07-0300800 GT07-0301000
РАЗДЕЛИТЕЛЬ ПРОДОЛЬНЫЙ СПЛОШНОЙ 300x900 ЦЕНТРАЛЬНЫЙ CENTRAL SOLID DIVIDER 300x900 ON A SHELF Заклепка вытяжная 3x8 алюминий-сталь GV60-0303008 - 6 шт. (отдельный заказ) / Blind rivet 3x8 aluminium-steel GV60-0303008 - 6 pcs. (opstion) **ПОКРЫТИЕ - FINISHING** **RAL**	22 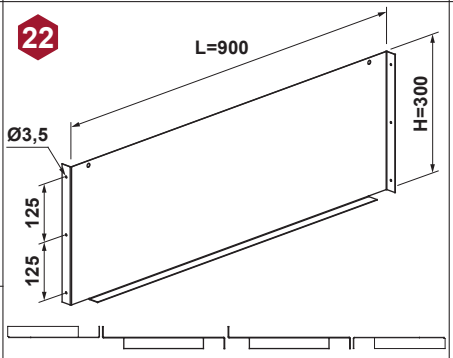	900		300	GT07-1300900
РАЗДЕЛИТЕЛЬ ПРОДОЛЬНЫЙ СПЛОШНОЙ 300x900 БОКОВОЙ SIDE SOLID DIVIDER 300x900 ON A SHELF **ПОКРЫТИЕ - FINISHING** **RAL**	23 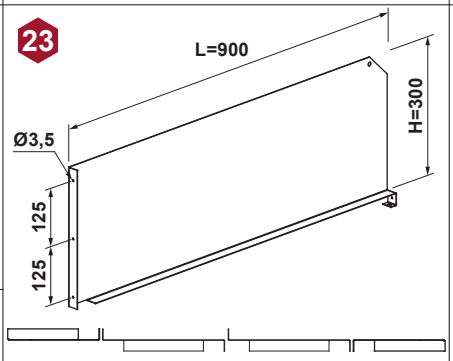	900		300	GT07-2300090
РАЗДЕЛИТЕЛЬ НА ПОЛКУ СПЛОШНОЙ 400x1000 SOLID DIVIDER ON A SHELF 400x1000 **ПОКРЫТИЕ - FINISHING** **RAL**	24 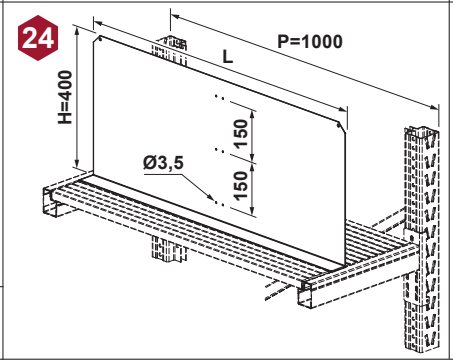	940	1000	400	GT07-0401000

РАЗДЕЛИТЕЛИ И ОГРАНИЧИТЕЛИ НА ПОЛКУ - DIVIDERS AND LIMITERS ON A SHELF		L	P	H	КОД - Part No.
РАЗДЕЛИТЕЛЬ ПРОДОЛЬНЫЙ СПЛОШНОЙ 400 ЦЕНТРАЛЬНЫЙ CENTRAL SOLID DIVIDER 400 ON A SHELF Заклепка вытяжная 3x8 алюминий-сталь GV60-0303008 - 6 шт. (отдельный заказ) / Plastic rivet 3x8 GV60-0303008 - 6 pcs. (opstion) ПОКРЫТИЕ - FINISHING / RAL	25 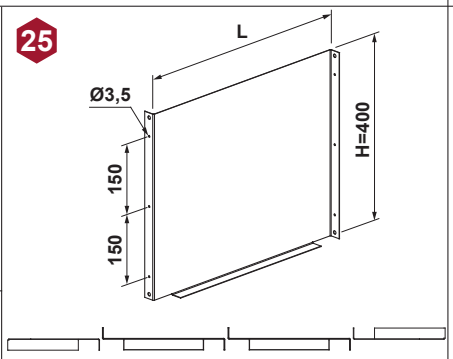	250 500 1000		400 400 400	GT07-1400250 GT07-1400500 GT07-1401000
РАЗДЕЛИТЕЛЬ ПРОДОЛЬНЫЙ СПЛОШНОЙ 400 БОКОВОЙ SIDE SOLID DIVIDER 400 ON A SHELF Заклепка вытяжная 3x8 алюминий-сталь GV60-0303008 - 3 шт. (отдельный заказ) / Plastic rivet 3x8 GV60-0303008 - 3 pcs. (opstion) ПОКРЫТИЕ - FINISHING / RAL	26 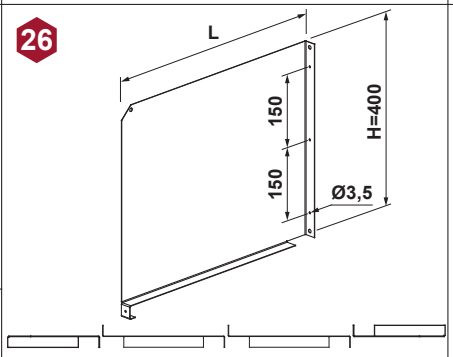	250 500 1000		400 400 400	GT07-2400250 GT07-2400500 GT07-2401000
ОГРАНИЧИТЕЛЬ ТОРЦЕВОЙ 300 С КЛЮЧОМ END LIMITER 300 WITH KEY Ключ GT08-0000000 - 2 шт. (входит в комплект поставки) / Key GT08-0000000 - 2 pcs. (included in the complete the set) ПОКРЫТИЕ - FINISHING / RAL	27 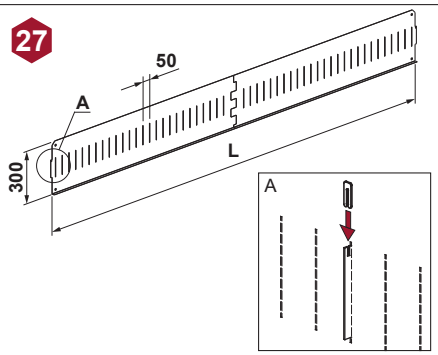	1300 2000 2500 2700 3000 2700 3600		300 300 300 300 300 300 300	GT08-1301300 GT08-1302000 GT08-1302500 GT08-1302700 GT08-1303000 GT08-1302700-0001 GT08-1303600-0001
ОГРАНИЧИТЕЛЬ ТОРЦЕВОЙ 300 С КЛЮЧОМ END LIMITER 300 WITH KEY Ключ GT08-0000000 - 2 шт. (входит в комплект поставки) / Key GT08-0000000 - 2 pcs. (included in the complete the set) Заклепка 3x6 мм вытяжная - 6 шт. (входит в комплект поставки) / Exhaust Rivet 3x6 mm - 6 pcs. (included in the complete the set) ПОКРЫТИЕ - FINISHING / ZINC	27 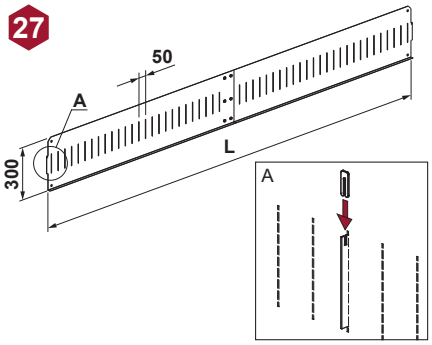	2700 3600		300 300	GT08-1302700-0001 GT08-1303600-0001
ОГРАНИЧИТЕЛЬ ТОРЦЕВОЙ 300 К РАМЕ END LIMITER 300 FOR FRAME Винт с шестигранной головкой M8 - 4 шт. (отдельный заказ) / Hex head screw M8 - 4 pcs. (option) Гайка самоконтрящаяся M8 GV60-3008000 - 4 шт. (отдельный заказ) / Self-locking nut M8 GV60-3008000 - 4 pcs. (option) ПОКРЫТИЕ - FINISHING / RAL	28 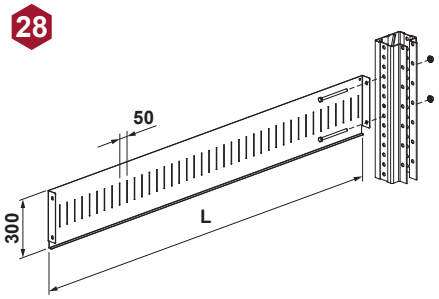	1300 2000 2500 3000		300 300 300 300	GT08-2301300 GT08-2302000 GT08-2302500 GT08-2303000

Обозначение / Designation	Длина болта / Bolt length	Профиль стойки / Upright profile
GV60-1008080	80	70
GV60-1008095	95	85
GV60-1008110	110	100
GV60-1008130	130	120

РАЗДЕЛИТЕЛЬ, КОМПЛЕКТ КРЕПЛЕНИЯ ДВЕРНОГО ПОЛОТНА, ДЕРЖАТЕЛЬ КАТУШЕК - DIVIDER WITH KEY, DOOR PANEL LOCKING KIT FOR UPRIGHT, COIL HOLDER		L	P	H	КОД - Part No.
ОГРАНИЧИТЕЛЬ РАМЫ 300 FRAME LIMITER 300 Винт с шестигранной головкой М8 - 4 шт. (отдельный заказ) / Hex head screw M8 - 4 pcs. (option) Гайка самоконтрящаяся М8 GV60-3008000 - 4 шт. (отдельный заказ) / Self-locking nut M8 GV60-3008000 - 4 pcs. (option) Обозначение / Designation: GV60-1008080 (Длина болта / Bolt length: 80, Профиль стойки / Upright profile: 70); GV60-1008095 (95, 85); GV60-1008110 (110, 100); GV60-1008130 (130, 120) **ПОКРЫТИЕ - FINISHING** / **RAL**	29 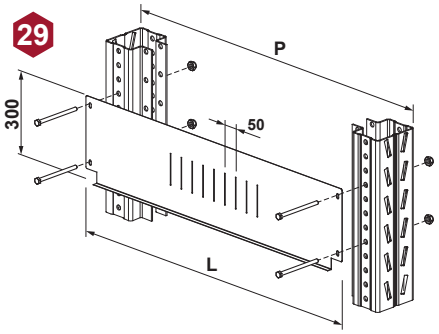	520 680 1030 1080 1180	540 700 1050 1100 1200	300 300 300 300 300	GT08-3300540 GT08-3300700 GT08-3301050 GT08-3301100 GT08-3301200
РАЗДЕЛИТЕЛЬ 300 С КЛЮЧОМ DIVIDER 300 WITH KEY Ключ GT08-0000000 - 1 шт. (входит в комплект поставки) / Key GT08-0000000 - 1 pcs. (included in the complete the set) **ПОКРЫТИЕ - FINISHING** / **RAL** / **ZINC**	30 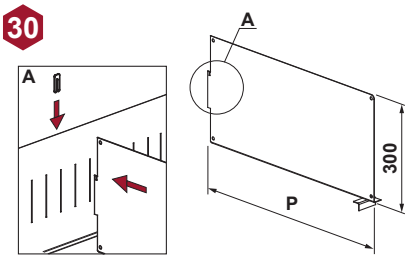		270 350 600 600	300 300 300 300	GT08-4300270 GT08-4300350 GT08-4300600 GT08-4300600-0001
КОМПЛЕКТ КРЕПЛЕНИЯ ДВЕРНОГО ПОЛОТНА 800x2000 НА СТОЙКУ DOOR PANEL LOCKING KIT 800x2000 FOR UPRIGHT В комплект поставки входит / Included in the set: Винт с шестигранной головкой М8 - 3 шт. (отдельный заказ) / Hex head screw M8 - 3 pcs. (option) Гайка М8 B3.81.020.0001 - 3 шт. (отдельный заказ) / Nut M8 B3.81.020.0001 - 3 pcs. (option) Обозначение / Designation: GV60-1008090 (Длина болта / Bolt length: 90, Профиль стойки / Upright profile: 70); GV60-1008120 (120, 100) **ПОКРЫТИЕ - FINISHING** / **RAL**	31 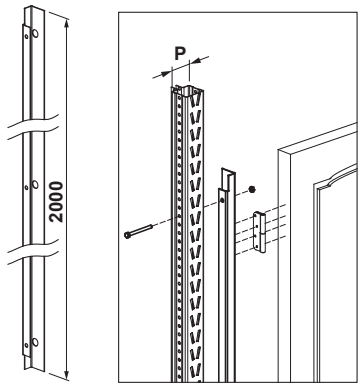 * Отверстия для крепления петель сверлятся по месту. / * Holes for the fixation of hinges are drilled at the location.		70 100		GV51-2000070 GV51-2000100
ДЕРЖАТЕЛЬ КАТУШЕК НА РАМУ COIL HOLDER FOR THE FRAME **ПОКРЫТИЕ - FINISHING** / **RAL**	32 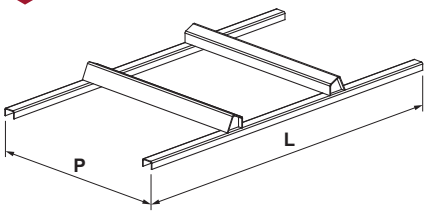	1060 1460 1860 1060 1460 1860 1060 1460 1860	1000 1000 1000 1050 1050 1050 1100 1100 1100		GT10-1000010 GT10-1000014 GT10-1000018 GT10-1050010 GT10-1050014 GT10-1050018 GT10-1100010 GT10-1100014 GT10-1100018
ДЕРЖАТЕЛЬ КАТУШЕК №18 НА ПОЛ COIL HOLDER №18 ON THE FLOOR **ПОКРЫТИЕ - FINISHING** / **RAL**	33 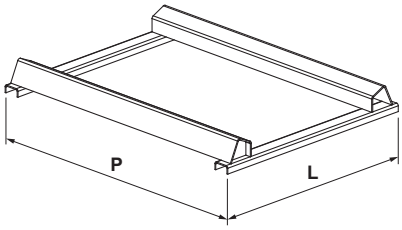	850	1100		GT11-0000018

L, мм	№ катушки \ № holder.	Грузоподъемность максимальная, кг \ Maximum save load capacity, kg.
1060	№ 8, 10	1000
1460	№ 12, 14	1500
1860	№ 16, 18	2500

ТАБЛИЧКА ИНФОРМАЦИОННАЯ, КОНСОЛЬ ТОРЦЕВАЯ - INFORMATION BOARD, HEAD CONSOLE	L	P	H	КОД - Part No.
ТАБЛИЧКА ИНФОРМАЦИОННАЯ INFORMATION BOARD Винт M8x16 B3.86.006.01 - 2 шт. (отдельный заказ) / Screw M8x16 B3.86.006.01 - 2 pcs. (option) Гайка самоконтрящаяся M8 GV60-3008000 - 2 шт. (отдельный заказ) / Self-locking nut M8 GV60-3008000 - 2 pcs. (option) ПОКРЫТИЕ - FINISHING / RAL			265 315	GK10-3200265 GK10-3200315
КОНСОЛЬ ТОРЦЕВАЯ 900 HEAD CONSOLE 900 В комплект поставки входит / Included in the set: Рама левая GR01-0901050 - 1 шт. / Left frame GR01-0901050 - 1 pcs. Рама правая GR01-0901050 - 1 шт. / Right frame GR01-0901050 - 1 pcs. Уголок фронтальный GR01-090... - 1 шт. / Front angle GR01-090... - 1 pcs. Горизонталь 30x15 GA00... - 2 шт. / Horizontal piece 30x15 GA00... - 2 pcs. Винт M8x20 GV60-1008020 - 2 шт. / Screw M8x20 GV60-1008020 - 2 pcs. Винт M8x30 GV60-1008030 - 4 шт. / Screw M8x30 GV60-1008030 - 4 pcs. Гайка M8 GV60-3008000 - 6 шт. / Nut M8 GV60-3008000 - 6 pcs. ZINC Фиксатор балки GU80-0000000 - 2 шт. (отдельный заказ) / Beam lock GU80-0000000 - 2 pcs. (option) ПОКРЫТИЕ - FINISHING / RAL		1050 1100		GR01-0901050 GR01-0901100
КОНСОЛЬ ТОРЦЕВАЯ 900x1100 (1T) С ОГРАНИЧИТЕЛЕМ HEAD CONSOLE 900x1100 (1T) WITH STOPPER В комплект поставки входит / Included in the set: Рама левая GR00-0901000 - 1 шт. / Left frame GR00-0901000 - 1 pcs. Рама правая GR00-0901000 - 1 шт. / Right frame GR00-0901000 - 1 pcs. Ограничитель 1100 GR03-0901100 - шт. / Stopper 1100 GR03-0901100 - 1 pcs. Горизонталь 30x15 GA00-0011230 - 2 шт. / Horizontal piece 30x15 GA00-0011230 - 2 pcs. Винт M8x20 B3.86.007.01 - 2 шт. / Screw M8x20 B3.86.007.01 - 2 pcs. Винт M8x30 GV60-1008030 - 4 шт. / Screw M8x30 GV60-1008030 - 4 pcs. Гайка M8 GV60-3008000 - 6 шт. / Nut M8 GV60-3008000 - 6 pcs. Винт с шестигранной головкой M8 - 2 шт. (отдельный заказ) / Hex head screw M8 - 2 pcs. (option) Гайка самоконтрящаяся M8 GV60-3008000 - 2 шт. (отдельный заказ) / Self-locking nut M8 GV60-3008000 - 2 pcs. (option) ПОКРЫТИЕ - FINISHING / RAL		1100		GR03-0901100

Обозначение / Designation	Длина болта / Bolt length	Профиль стойки / Upright profile
GV60-1008110	110	85
GV60-1008120	120	100
GV60-1008140	140	120

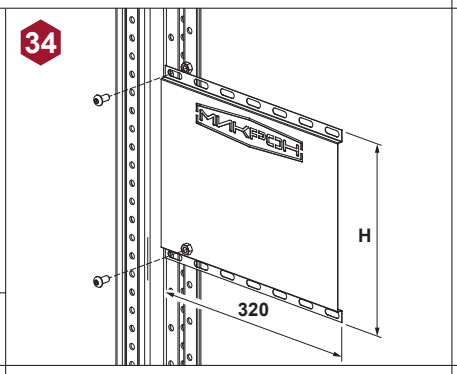

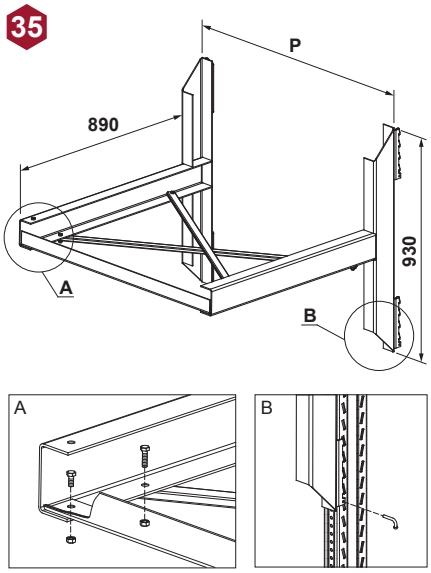

= 1200 Кг - допустимая грузоподъемность / = 1200 Kg - save capacity

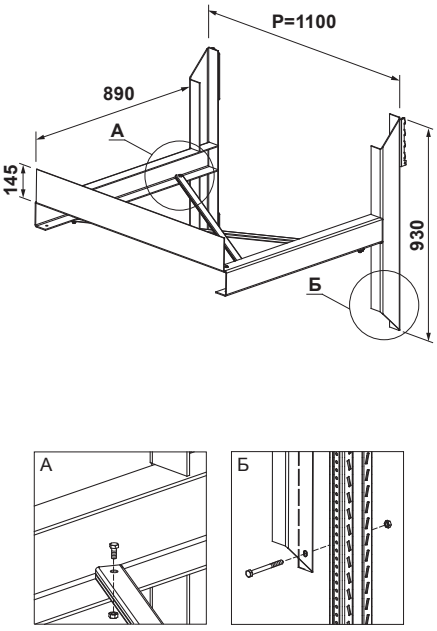

= 1000 Кг - допустимая грузоподъемность / = 1000 Kg - save capacity

КОНСОЛЬ ТОРЦЕВАЯ, ПРОФИЛЬ БАЛКИ MG - HEAD CONSOLE, MG BEAM PROFILE

S	P	H	КОД - Part No.

КОНСОЛЬ ТОРЦЕВАЯ 900 (1T)
HEAD CONSOLE 900 (1T)

35

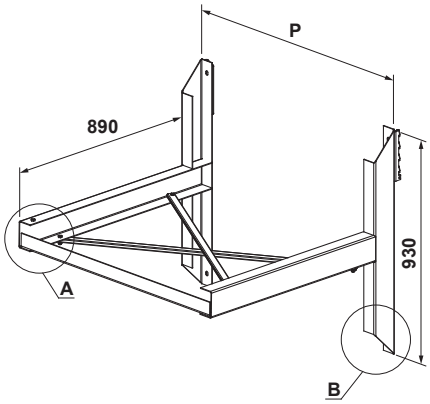

S	P	H	КОД - Part No.
	1000		GR00-0901000
	1050		GR00-0901050
	1100		GR00-0901100

В комплект поставки входит / Included in the set:

Рама левая
GR00-0901000 - 1 шт. /
Left frame
GR00-0901000 - 1 pcs.

Рама правая
GR00-0901000 - 1 шт. /
Right frame
GR00-0901000- 1 pcs.

Уголок фронтальный
GR00-090... - 1 шт. /
Front angle
GR00-090... - 1 pcs.

Горизонталь 30x15
GA00... - 2 шт. /
Horizontal piece 30x15
GA00... - 2 pcs.

Винт M8x20
GV60-1008020 - 2 шт. /
Screw M8x20
GV60-1008020 - 2 pcs.

Винт M8x30
GV60-1008030 - 4 шт. /
Screw M8x30
GV60-1008030 - 4 pcs.

Гайка M8
GV60-3008000 - 6 шт. /
Nut M8
GV60-3008000 - 6 pcs.

Винт с шестигранной головкой M8 - 2 шт. (отдельный заказ) / Hex head screw M8 - 2 pcs. (option)

Обозначение / Designation	Длина болта / Bolt length	Профиль стойки / Upright profile
GV60-1008100	100	85
GV60-1008120	120	100
GV60-1008140	140	120

Гайка самоконтрящаяся M8 GV60-3008000 - 2 шт. (отдельный заказ) /
Self-locking nut M8 GV60-3008000 - 2 pcs. (option)

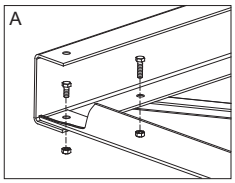

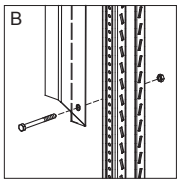

ПОКРЫТИЕ - FINISHING	RAL		

= 1000 Кг - допустимая грузоподъемность /
= 1000 Kg - save capacity

ПРОФИЛЬ БАЛКИ MG
MG BEAM PROFILE

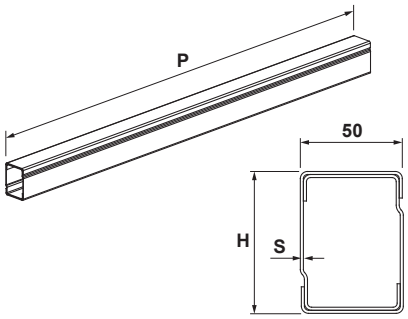

S	P	H	КОД - Part No.
1,5 ... 1,5	500 ... 4500	70 ... 70	GE08-0700500 ... GE08-0704500
2,0 ... 2,0	500 ... 4500	70 ... 70	GE08-0710500 ... GE08-0714500
1,5 ... 1,5	500 ... 4500	90 ... 90	GE08-0900500 ... GE08-0904500
2,0 ... 2,0	500 ... 4500	90 ... 90	GE08-0910500 ... GE08-0914500

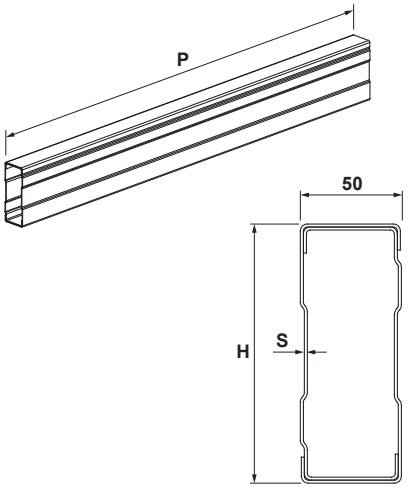

S	P	H	КОД - Part No.
1,5 ... 1,5	500 ... 4500	110 ... 110	GE08-1100500 ... GE08-1104500
2,0 ... 2,0	500 ... 4500	110 ... 110	GE08-1110500 ... GE08-1114500
1,5 ... 1,5	500 ... 4500	130 ... 130	GE08-1300500 ... GE08-1304500
2,0 ... 2,0	500 ... 4500	130 ... 130	GE08-1310500 ... GE08-1314500
1,5 ... 1,5	500 ... 4500	160 ... 160	GE08-1600500 ... GE08-1604500
2,0 ... 2,0	500 ... 4500	160 ... 160	GE08-1610500 ... GE08-1614500

ПОКРЫТИЕ - FINISHING	RAL	0000	

ЭКСПОЗИТОР ДЛЯ ПЛИТКИ - TILES DISPLAY

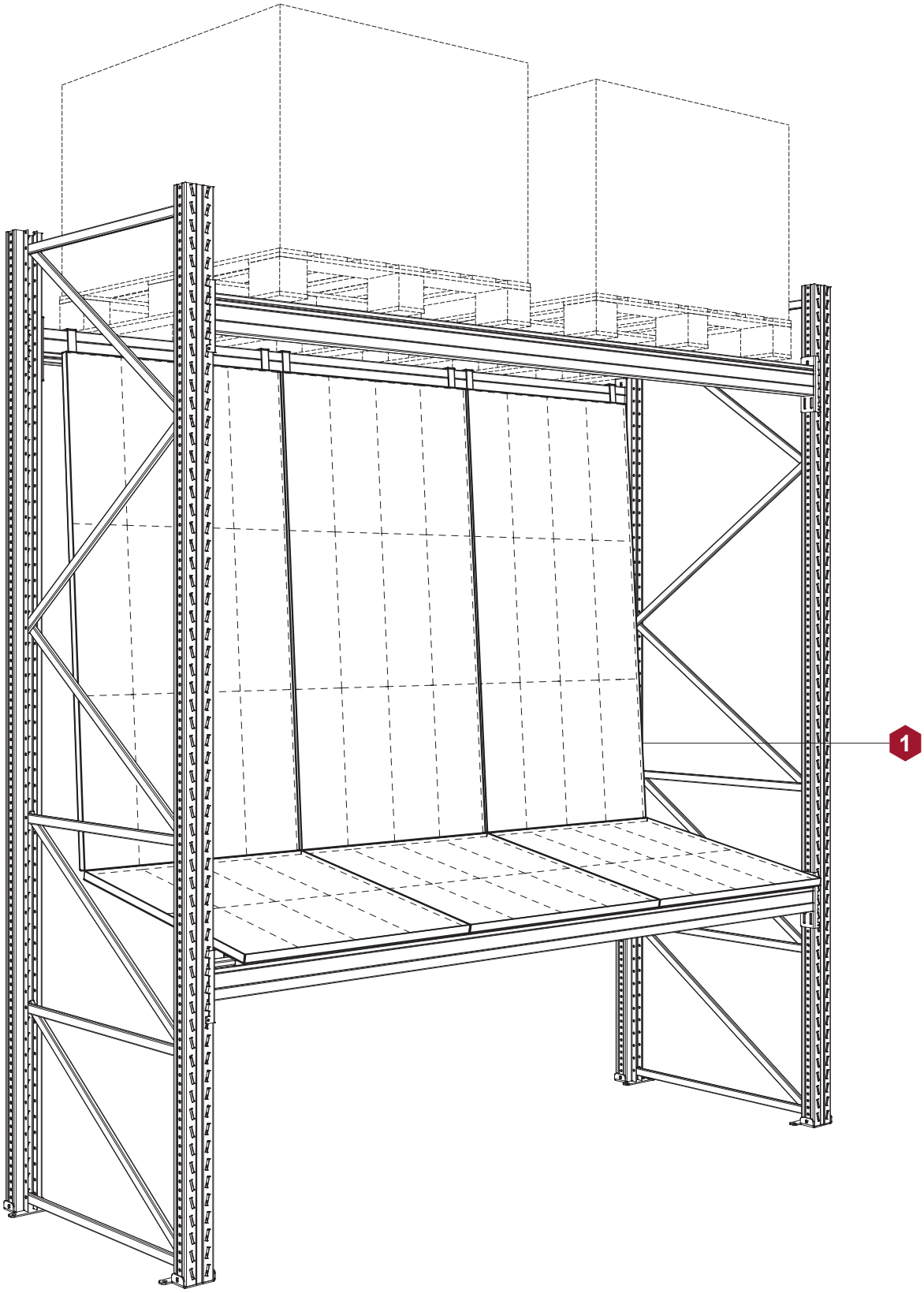

ЭКСПОЗИТОР ДЛЯ ПЛИТКИ - TILES DISPLAY

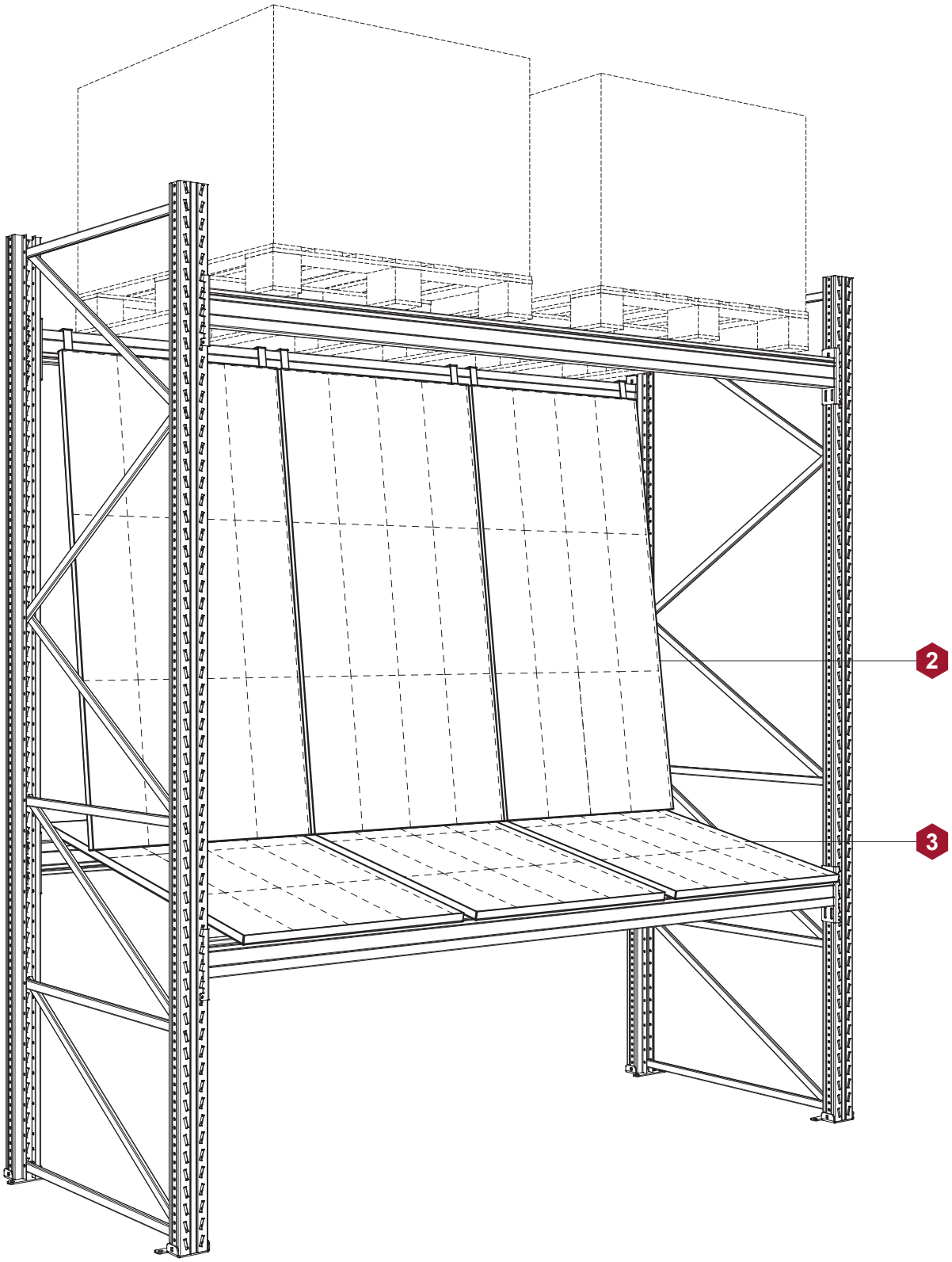

ЭКСПОЗИТОРЫ ДЛЯ ПЛИТКИ - TILES DISPLAYS		L	P	H	КОД - Part No.
ЭКСПОЗИТОР ДЛЯ ПЛИТКИ TILES DISPLAY	1	870 650 870	820 870 870	700 1650 1650	GN00-0708287 GN00-1650650 GN00-1650870

В комплект поставки входит / Included in the complete set:

Рама вертикальная для плитки GN01... - 1 шт. /
Vertical frame for tiles GN01... - 1 pcs.

Рама наклонная GN00... - 1 шт. /
Inclined frame GN00... - 1 pcs.

Накладка GN00-0000002 - 2 шт. /
Overlap piece GN00-0000002 - 2 pcs.

Винт с шестигранной головкой M10x20 GV60-1010020 - 4 шт. (отдельный заказ) /
Hex head screw M10x20 GV60-1010020 - 4 pcs. (option)

Гайка M10 GV60-3110000 - 4 шт. (отдельный заказ) /
Nut M10 GV60-3110000 - 4 pcs. (option)

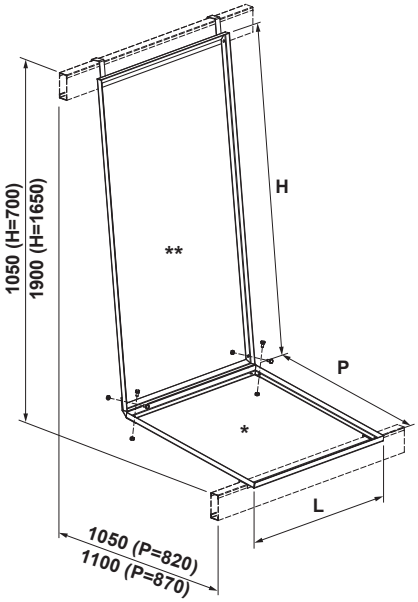

* Размеры ДСП (L-10)x(P-10) (материал заказчика) /
Wood chip board dimensions (L-10) x(P-10) (customers material)

** Размеры ДСП (L-20)x(H-5) (материал заказчика) /
Wood chip board dimensions (L-20)x(H-5) (customers material)

ПОКРЫТИЕ - FINISHING	RAL		

РАМА ВЕРТИКАЛЬНАЯ ДЛЯ ПЛИТКИ VERTICAL FRAME FOR TILES	2	870 800 650 870		1350 1400 1650 1650	GN01-1350870 GN01-1400800 GN01-1650650 GN01-1650870

Размеры для изготовления ДСП: /
Dimensions for wood chipboard production:

H1, mm.	1400	1450	1700	
L*, mm.	850	780	630	850
H*, mm.	1345	1395	1645	1645

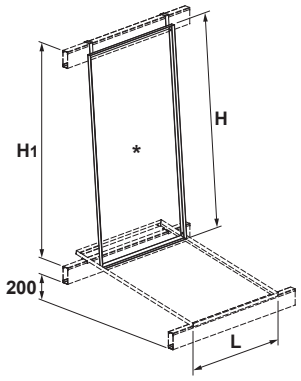

* Размеры ДСП (материал заказчика). /
Wood chip board dimensions (customers material).

ПОКРЫТИЕ - FINISHING	RAL		

РАМА ГОРИЗОНТАЛЬНАЯ ДЛЯ ПЛИТКИ HORIZONTAL FRAME FOR TILES	3	870 870 800	940 1240 1400		GN02-0940870 GN02-1240870 GN02-1400800

Размеры для изготовления ДСП: /
Dimensions for wood chipboard production:

P1, mm.	800	1260	1100
L*, mm.	860	790	860
P*, mm.	935	1395	1235

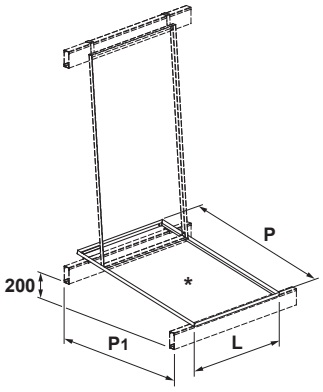

* Размеры ДСП (материал заказчика). /
Wood chip board dimensions (customers material).

ПОКРЫТИЕ - FINISHING	RAL		

ОСВЕЩЕНИЕ - LIGHTS

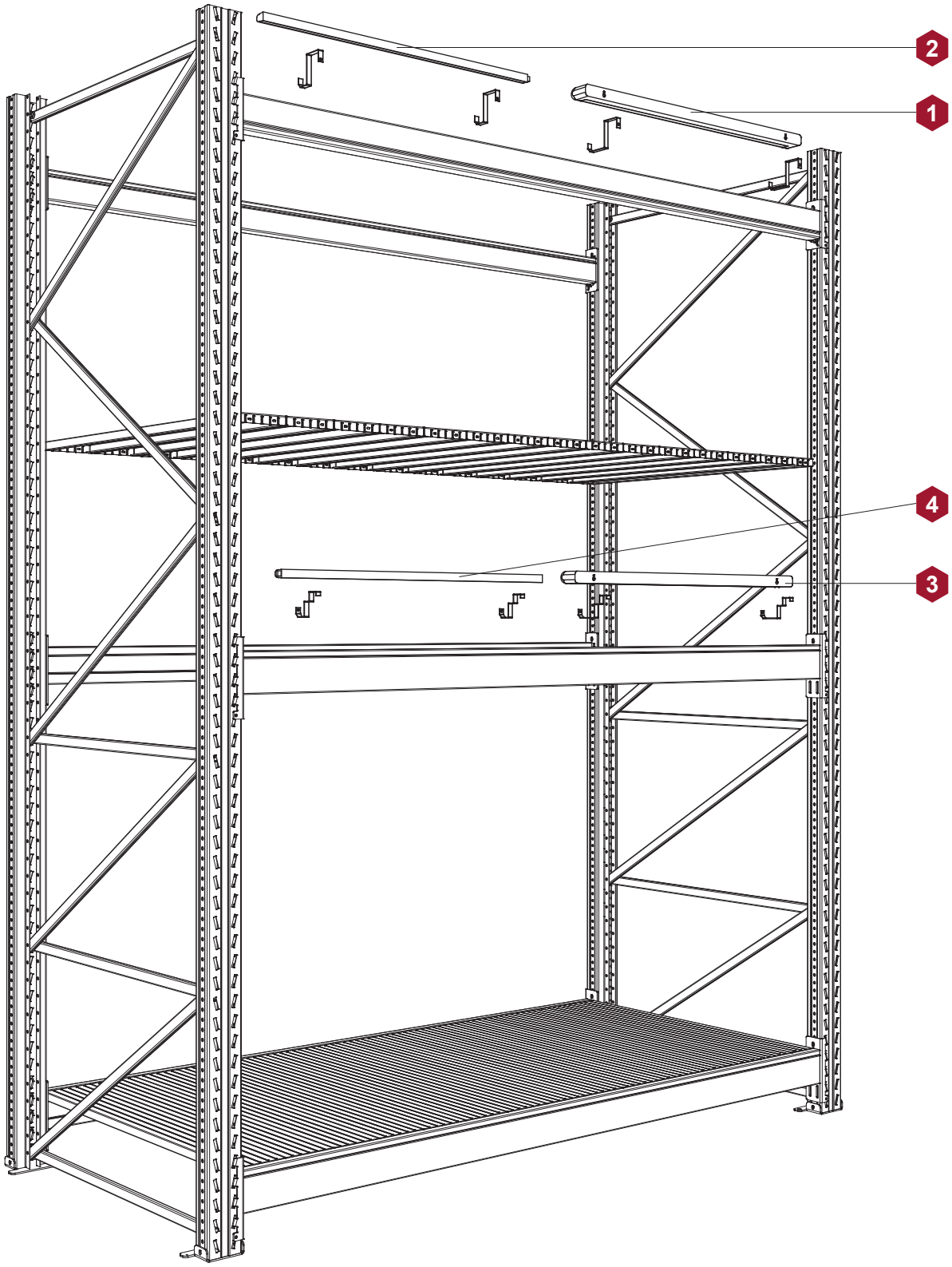

ОСВЕЩЕНИЕ - LIGHTS		L	P	H	КОД - Part No.
СВЕТИЛЬНИК НА БАЛКУ LIGHT FOR BEAM Держатель светильника GL00-0011300 - 2 шт. (входит в комплект поставки) / Lamp holder GL00-0011300 - 2 pcs. (included in the complete set) RAL **ПОКРЫТИЕ - FINISHING**	1 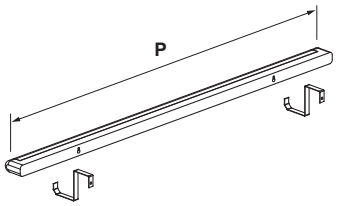 1000 mm - 30 W, 1300 mm - 36 W		1000 1300		GL00-0001000 GL00-0001300
СВЕТИЛЬНИК LED НА БАЛКУ MG LED LIGHT FOR BEAM MG В комплект поставки входит / Included in the complete set: Шнур сетевой 1,2 м - 1 шт. / Power cord 1,2 m - 1 pcs. Соединитель пластик. (20 мм) - 1 шт. / Plastic connector (20 mm) - 1 pcs. Держатель светильника LED 35x35 GL00-0035035 - 2 шт. (входит в комплект поставки) / LED lamp holder 35x35 GL00-0035035 - 2 pcs. (included in the complete set) RAL **ПОКРЫТИЕ - FINISHING**	2 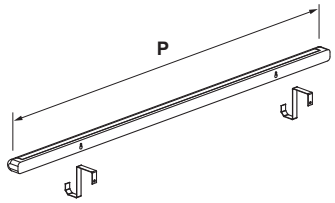 600 mm - 9 W, 1200 mm - 18 W		600 1200		GL00-1000600 GL00-1001200
СВЕТИЛЬНИК НА БАЛКУ MGK LIGHT FOR BEAM MGK Держатель светильника на балку MGK GL01-0011300 - 2 шт. (входит в комплект поставки) / Lamp holder for beam MGK GL01-0011300 - 2 pcs. (included in the complete set) RAL **ПОКРЫТИЕ - FINISHING**	3 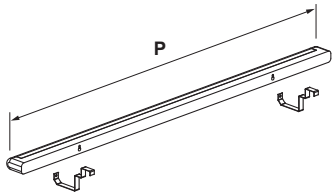 1000 mm - 30 W, 1300 mm - 36 W		1000 1300		GL01-0001000 GL01-0001300
СВЕТИЛЬНИК LED НА БАЛКУ MGK LED LIGHT FOR BEAM В комплект поставки входит / Included in the complete set: Шнур сетевой 1,2 м - 1 шт. / Power cord 1,2 m - 1 pcs. Соединитель пластик. (20 мм) - 1 шт. / Plastic connector (20 mm) - 1 pcs. Держатель светильника LED 35x35 на балку MGK GL01-0035035 - 2 шт. (входит в комплект поставки) / LED lamp holder 35x35 for beam MGK GL01-0035035 - 2 pcs. (included in the complete set) RAL **ПОКРЫТИЕ - FINISHING**	4 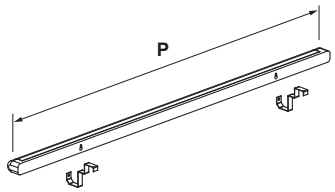 600 mm - 9 W, 1200 mm - 18 W		600 1200		GL01-1000600 GL01-1001200

КОЛИЧЕСТВО СВЕТИЛЬНИКОВ ДЛЯ КОМПЛЕКТАЦИИ НА БАЛКАХ
NUMBER OF LIGHTING FIXTURES FOR COMPLETE SET ON BEAMS

Длина светильника / Light length **P**, мм	Длина балки, мм / Beam length, mm												
	1250	**1300**	**1800**	**2000**	**2500**	**2660**	**2700**	**3000**	**3300**	**3600**	**3900**	**4200**	**4500**
	люминесцентный / fluorescent												
1000	1			2	1			3	2	1		4	3
1300		1	1		1	2	2		1	2	3		1
	светодиодный / LED												
600 (LED)				1				1	1			1	1
1200 (LED)	1	1	1	1	2	2	2	2	2	3	3	3	3

АВТОМАТИЗИРОВАННЫЕ СИСТЕМЫ ХРАНЕНИЯ

AUTOMATED STORAGE SYSTEMS

ОБЩИЕ СВЕДЕНИЯ - GENERAL INFORMATION

Автоматизированная стеллажная система с шаттлами - является современной модифицированной альтернативой стеллажам глубинного типа хранения. Система позволяет размещать большее количество товарных позиций (SKU), то есть дает возможность хранить однотипный товар в пределах каждого яруса стеллажного канала в отличие от глубинных стеллажей, тем самым дополнительно обеспечивает экономию пространства, времени и финансовых затрат. Шаттл, получая команды по беспроводной сети, перемещает паллеты внутри канала стеллажной конструкции на любую необходимую глубину. Шаттл переставляется с яруса на ярус погрузочной техникой.Ложемент стеллажей для шаттла представляет собой двухуровневые направляющие: нижний уровень - для передвижения шаттла, верхний - для размещения паллет. Погрузчик ставит шаттл на ложемент, затем загружает паллет с грузом. Механическая подъемная система шаттла поднимает паллет с грузом чуть выше яруса и перемещает паллет в заданной свободной позиции канала, шаттл опускает паллет на ярус и возвращается в начало канала для следующей загрузки; берет следующий паллет, поданный погрузчиком в канал и т.д. По такой же схеме шаттл отгружает паллеты. Погрузчик и шаттл работают одновременно, простой погрузочной техники на складе сводится к минимуму.

Управление шаттлом осуществляется оператором погрузчика с пульта дистанционного управления, либо с мобильного устройства, работающего под управлением операционной системы Android. Оператор имеет возможность управлять одновременно несколькими шаттлами с одного устройства.

Автоматизированная стеллажная система с шаттлами – рациональное решение для современного склада. Одним из достоинств системы является безопасность использования шаттлов за счет встроенных сенсоров (датчиков), которые не допустят травм оператора, повреждений стеллажных конструкций и груза.

An automated rack system with shuttles is modern modified alternative to the racks of drive-in storage type. The system allows to place a bigger number of goods items (SKU), that is makes it possible to store the same-type goods within each tier of shelving channel in contrast to the drive-in racks, thus, saving space, time and financial costs. The Shuttle, receiving commands wirelessly, moves the pallets inside the channel of the rack structure to any desired depth.The shuttle is moved from tier to tier by the loading equipment.

The rack lodgement for the shuttle is two-level guides: the lower level is for moving the shuttle, the upper one is for placing pallets. The mechanical loader puts the shuttle on the lodgement, then loads the pallet with cargo. The mechanical lifting system of the shuttle lifts the loaded pallet just above the tier and moves the pallet towards the set free channel position. The shuttle brings the pallet down on the tier and goes back the channel beginning for the next loading; then it takes the next pallet delivered to the channel by the loader and so on. The loader and the shuttle work simultaneously, the idle time of the loading machinery in the warehouse is minimized.

The shuttle is controlled by the loader operator either from the remote control panel or from the mobile device controlled by the Android operational system. The operator can control several shuttles simultaneously from one device.

The automated shelving system with shuttles is a rational solution for a modern warehouse. One of the advantages of the system is the safety of the use of shuttles due to built-in sensors that will not allow injuries to the operator, damage to rack structures and cargo.

АВТОМАТИЗИРОВАННЫЕ СИСТЕМЫ ХРАНЕНИЯ – AUTOMATED STORAGE SYSTEMS

Балки (поз.16) устанавливаются только в проходном стеллаже (принцип FIFO).

Beams (pos.16) are installed only in through-rack (FIFO principle).

Балки (поз.16) устанавливаются для сечения стоек 70,85.

Beams (pos.16) are installed for the upright cross section 70,85.

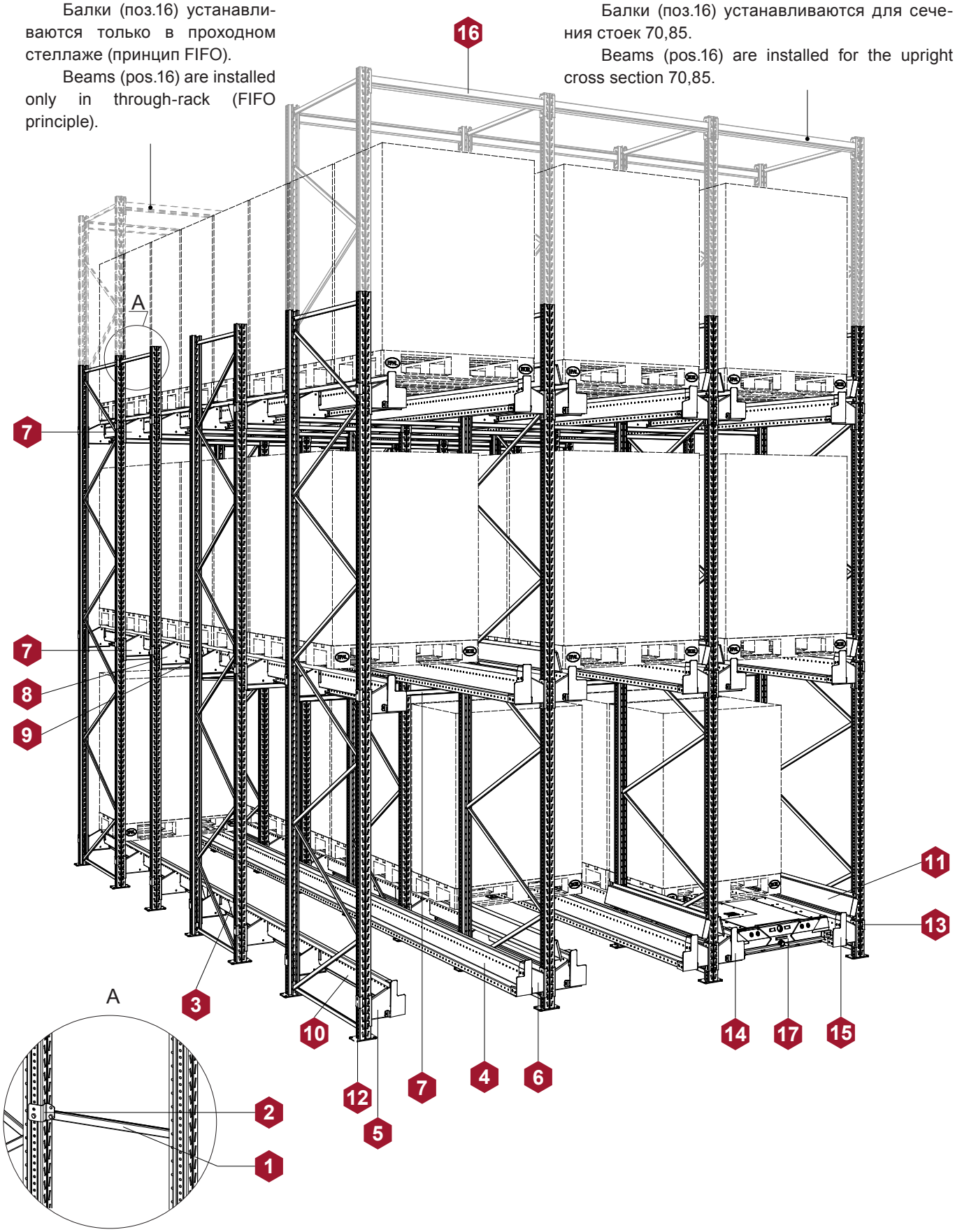

ПАРАМЕТРЫ РАЗМЕЩЕНИЯ ГРУЗА НА РЕЛЬСАХ - CARGO DISTRIBUTION ON RAILS

Горизонтальные и вертикальные зазоры, которые необходимо соблюдать для безопасной эксплуатации (ГОСТ Р 55525-2017).

Horizontal and vertical clearances to be observed for safe operation (GOST P 55525-2017).

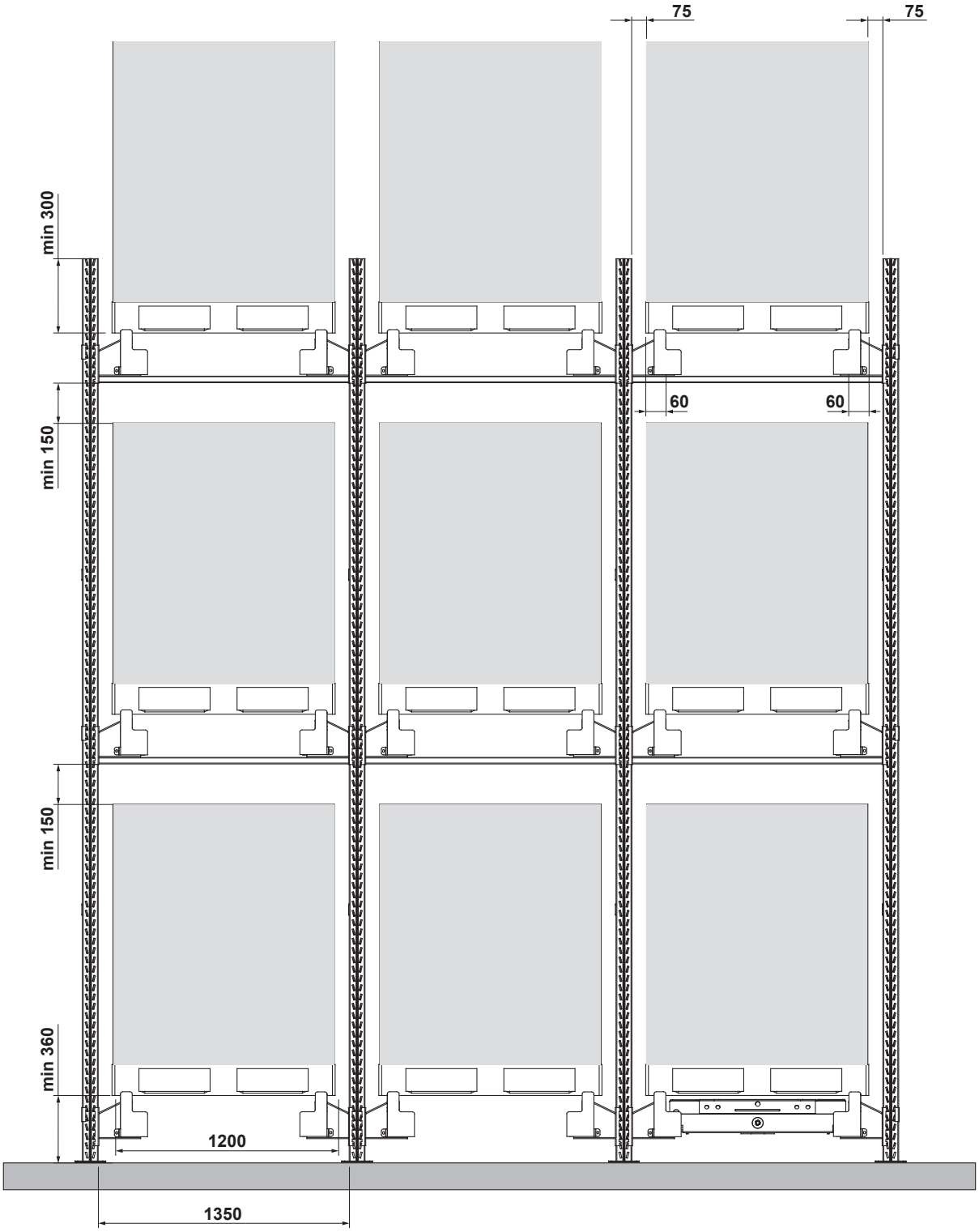

ГОРИЗОНТАЛЬ, КРОНШТЕЙН ГОРИЗОНТАЛИ, СОЕДИНИТЕЛЬ РЕЛЬСА - HORIZONTAL PIECE, BRACKET OF HORIZONTAL, RAIL CONNECTOR	L	P	S	КОД - Part No.

1

ГОРИЗОНТАЛЬ 30x15
HORIZONTAL PIECE 30x15

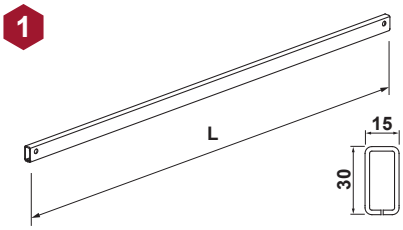

GA00-001...

Длина горизонтали (**L**) определяется по формуле, мм:
The length of the horizontal piece (**L**), mm:

$$L = \frac{B}{2} - 25$$

где: B - длина остатка (стр. 145).
where: B is the length of the remainder (p. 146).

Для стойки 70 мм:
For upright 70 mm:

Винт с шестигранной головкой M8x30 GV60-1008030-0001 - 2 шт. (отдельный заказ) /
Hex head screw M8x30 GV60-1008030-0001 - 2 pcs. (option)

Гайка самоконтрящаяся M8 GV60-3008000-0001 - 2 шт. (отдельный заказ) /
Self-locking nut M8 GV60-3008000-0001 - 2 pcs. (option)

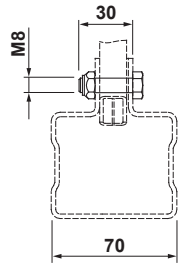

Для стойки 85, 100, 120 мм:
For upright 85, 100, 120 mm:

Вкладыш GA00-0000000-0014 - 1 шт. (отдельный заказ) /
Insert GA00-0000000-0014 - 1 pcs. (option)

Винт с шестигранной головкой M8x30 GV60-1008030-0001 - 1 шт. (отдельный заказ) /
Hex head screw M8x30 GV60-1008030-0001 - 1 pcs. (option)

Винт с шестигранной головкой M8x45 GV60-1008045-0001 - 1 шт. (отдельный заказ) /
Hex head screw M8x45 GV60-1008045-0001 - 1 pcs. (option)

Гайка самоконтрящаяся M8 GV60-3008000-0001 - 2 шт. (отдельный заказ) /
Self-locking nut M8 GV60-3008000-0001 - 2 pcs. (option)

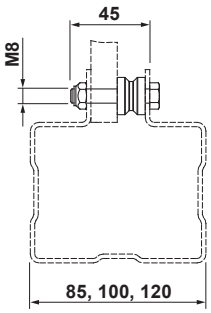

ПОКРЫТИЕ - FINISHING	RAL		ZINC

2

КРОНШТЕЙН ГОРИЗОНТАЛИ
BRACKET OF HORIZONTAL

GX15-0000000

Винт с шестигранной головкой M8 - 1 шт. (отдельный заказ) /
Hex head screw M8 - 1 pcs. (option)

Обозначение / Designation	Длина болта / Bolt length	Профиль стойки / Upright profile
GV60-1008080	80	70
GV60-1008095	95	85
GV60-1008110	110	100
GV60-1008130	130	120

Гайка самоконтрящаяся M8 GV60-3008000 - 1 шт. (отдельный заказ) /
Self-locking nut M8 GV60-3008000 - 1 pcs. (option)

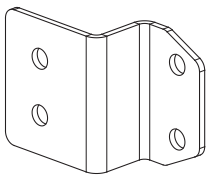

ПОКРЫТИЕ - FINISHING	RAL		ZINC

3

СОЕДИНИТЕЛЬ РЕЛЬСА
RAIL CONNECTOR

2,5
3

GX30-0000200-0001
GX30-0000200

Винт с полукруглой головкой M8x16
GV60-1208016-0001 - 8 шт. (отдельный заказ) /
Round-head screw M8x16
GV60-1208016-0001 - 8 pcs. (option)

Гайка с фланцем M8 GV60-3008001 - 8 шт. (отдельный заказ) /
Flange nut M8 GV60-3008001 - 8 pcs. (option)

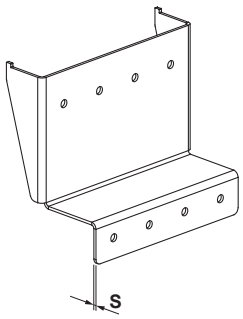

ПОКРЫТИЕ - FINISHING	RAL		ZINC

РЕЛЬС, КРОНШТЕЙН ДЛЯ РЕЛЬСА ШАТТЛА - RAIL, BRACKET FOR SHUTTLE RAIL

РЕЛЬС
RAIL

4

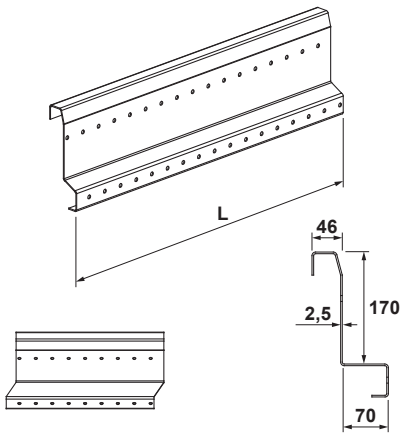

Возможно изготовление рельсов длиной L=500...13000 мм с шагом 50 мм. /
It is possible to produce rails with L=500...13000 mm, pitch 50 mm.

ПОКРЫТИЕ - FINISHING | **ZINC**

L	P	S	КОД - Part No.
500			GX33-0000500
550			GX33-0000550
600			GX33-0000600
650			GX33-0000650
700			GX33-0000700
750			GX33-0000750
800			GX33-0000800
850			GX33-0000850
900			GX33-0000900
950			GX33-0000950
1000			GX33-0001000
1050			GX33-0001050
...			...
12500			GX33-0012500
13000			GX33-0013000

КРОНШТЕЙН 1350 ЛЕВЫЙ ДЛЯ РЕЛЬСА ШАТТЛА 843
LEFT BRACKET 1350 FOR 843 SHUTTLE RAIL

Винт с полукруглой головкой M8x16
GV60-1208016-0001 - 2 шт. (отдельный заказ) /
Round-head screw M8x16
GV60-1208016-0001 - 2 pcs. (option)

Гайка с фланцем M8 GV60-3008001 - 2 шт. (отдельный заказ) /
Flange nut M8 GV60-3008001 - 2 pcs. (option)

Винт с шестигранной головкой M8 - 1 шт. (отдельный заказ) /
Hex head screw M8 - 1 pcs. (option)

Обозначение / Designation	Длина болта / Bolt length	Профиль стойки / Upright profile
GV60-1008090	90	70
GV60-1008110	110	85
GV60-1008120	120	100
GV60-1008140	140	120

Гайка самоконтрящаяся M8 GV60-3008000 - 1 шт. (отдельный заказ) /
Self-locking nut M8 GV60-3008000 - 1 pcs. (option)

5

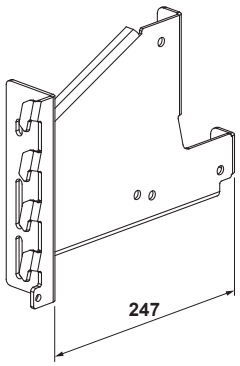

ПОКРЫТИЕ - FINISHING | **RAL**

GX11-1350843

КРОНШТЕЙН 1350 ПРАВЫЙ ДЛЯ РЕЛЬСА ШАТТЛА 843
RIGHT BRACKET 1350 FOR 843 SHUTTLE RAIL

Винт с полукруглой головкой M8x16
GV60-1208016-0001 - 2 шт. (отдельный заказ) /
Round-head screw M8x16
GV60-1208016-0001 - 2 pcs. (option)

Гайка с фланцем M8 GV60-3008001 - 2 шт. (отдельный заказ) /
Flange nut M8 GV60-3008001 - 2 pcs. (option)

Винт с шестигранной головкой M8 - 1 шт. (отдельный заказ) /
Hex head screw M8 - 1 pcs. (option)

Обозначение / Designation	Длина болта / Bolt length	Профиль стойки / Upright profile
GV60-1008090	90	70
GV60-1008110	110	85
GV60-1008120	120	100
GV60-1008140	140	120

Гайка самоконтрящаяся M8 GV60-3008000 - 1 шт. (отдельный заказ) /
Self-locking nut M8 GV60-3008000 - 1 pcs. (option)

6

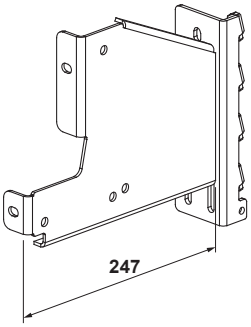

ПОКРЫТИЕ - FINISHING | **RAL**

GX12-1350843

БАЛКА ДЛЯ РЕЛЬСА ШАТТЛА - BEAM FOR THE SHUTTLE RAIL		L	P	S	КОД - Part No.
БАЛКА 1350 ДЛЯ РЕЛЬСА ШАТТЛА 843 BEAM 1350 FOR THE 843 SHUTTLE RAIL Винт с полукруглой головкой M8x16 GV60-1208016-0001 - 2 шт. (отдельный заказ) / Round-head screw M8x16 GV60-1208016-0001 - 2 pcs. (option) Гайка с фланцем M8 GV60-3008001 - 2 шт. (отдельный заказ) / Flange nut M8 GV60-3008001 - 2 pcs. (option) Винт с шестигранной головкой M8 - 2 шт. (отдельный заказ) / Hex head screw M8 - 2 pcs. (option) Гайка самоконтрящаяся M8 GV60-3008000 - 2 шт. (отдельный заказ) / Self-locking nut M8 GV60-3008000 - 2 pcs. (option) ПОКРЫТИЕ - FINISHING / RAL	7 L=1350	1350			GX00-1350843
БАЛКА 1350 ПОД РАСКОСЫ ДЛЯ РЕЛЬСА ШАТТЛА 843 BEAM 1350 FOR BRACING RODS FOR SHUTTLE RAIL 843 Винт с шестигранной головкой M8x30 GV60-1008030-0001 - 2 шт. (отдельный заказ) / Hex head screw M8x30 GV60-1008030-0001 - 2 pcs. (option) Винт с полукруглой головкой M8x16 GV60-1208016-0001 - 2 шт. (отдельный заказ) / Round-head screw M8x16 GV60-1208016-0001 - 2 pcs. (option) Гайка с фланцем M8 GV60-3008001 - 2 шт. (отдельный заказ) / Flange nut M8 GV60-3008001 - 2 pcs. (option) Винт с шестигранной головкой M8 - 2 шт. (отдельный заказ) / Hex head screw M8 - 2 pcs. (option) Гайка самоконтрящаяся M8 GV60-3008000 - 4 шт. (отдельный заказ) / Self-locking nut M8 GV60-3008000 - 4 pcs. (option) ПОКРЫТИЕ - FINISHING / RAL	8 L=1350 Ø10	1350			GX01-1350843
ДИАГОНАЛЬ 30x15 DIAGONAL PIECE 30x15 ПОКРЫТИЕ - FINISHING / RAL	9 L P 8	1595 1820	1000 1350		GA00-0021595 GA00-0021820

Обозначение / Designation	Длина болта / Bolt length	Профиль стойки / Upright profile
GV60-1008090	90	70
GV60-1008110	110	85
GV60-1008120	120	100
GV60-1008140	140	120

Устанавливаются в зоне рам, на втором ярусе, и далее через каждых два яруса (исключая зону загрузки и выгрузки). /
They are installed in the frame area on the econd tier and then every two tiers (excluding the loading and unloading area).

УСИЛИТЕЛЬ И ЗАЩИТА КРОНШТЕЙНА ДЛЯ РЕЛЬСА ШАТТЛА - THE REINFORCING AGENT AND PROTECTION FOR SHUTTLE RAIL		L	P	S	КОД - Part No.
УСИЛИТЕЛЬ ДЛЯ РЕЛЬСА THE REINFORCING AGENT FOR THE RAIL Винт с полук. гол. M8x16 GV60-1208016-0001 (отдельный заказ) / Screw M8x16 GV60-1208016 (option) Гайка с фланцем M8 GV60-3008001-0001 (отдельный заказ) / Flange nut M8 GV60-3008001(option) L, мм: 1150 / 1200 / 1350 Кол-во, шт. / Quantity, pcs.: 16 / 16 / 18 ПОКРЫТИЕ - FINISHING: RAL	10 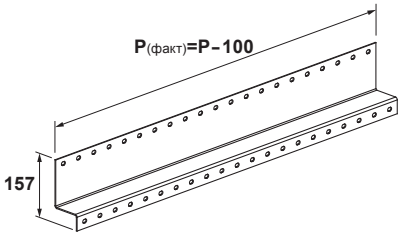 Ставится только на первую раму зоны загрузки. / Mounting only on the first frame of the loading area.		1150 1200 1350		GX21-2401150 GX21-2401200 GX21-2401350
НАПРАВЛЯЮЩАЯ ЗОНЫ ЗАГРУЗКИ LOADING AREA GUIDE ПОКРЫТИЕ - FINISHING: RAL	11 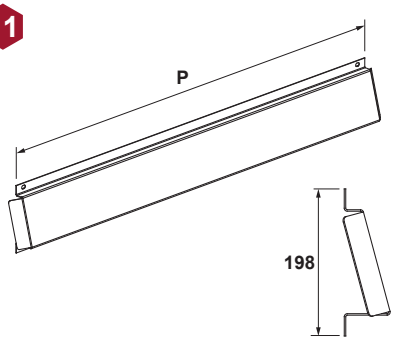		1150 1200 1350		GX16-0001150 GX16-0001200 GX16-0001350
УСИЛИТЕЛЬ ДЛЯ ОДНОСТОРОННЕЙ НАВЕСКИ КРОНШТЕЙНА ЛЕВЫЙ THE LEFT REINFORCING AGENT FOR ONE-SIDED HANGING THE BRACKET ПОКРЫТИЕ - FINISHING: RAL	12 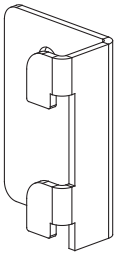				GX11-0000001
УСИЛИТЕЛЬ ДЛЯ ОДНОСТОРОННЕЙ НАВЕСКИ КРОНШТЕЙНА ПРАВЫЙ THE RIGHT REINFORCING AGENT FOR ONE-SIDED HANGING THE BRACKET ПОКРЫТИЕ - FINISHING: RAL	13 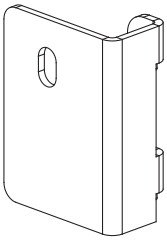				GX11-0000000
ЗАЩИТА КРОНШТЕЙНА ЛЕВАЯ LEFT BRACKET PROTECTION Винт M8x16 B3.86.006.0001 - 3 шт. (отдельный заказ) / Screw M8x16 B3.86.006.0001 - 3 pcs. (option) Гайка самоконтрящаяся M8 GV60-3008000-0001 - 3 шт. (отдельный заказ) / Self-locking nut M8 GV60-3008000-0001 - 3 pcs. (option) ПОКРЫТИЕ - FINISHING: RAL	14 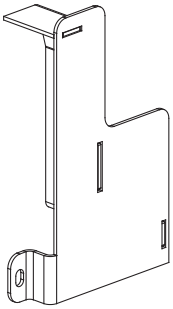				GX20-2000000

УСТРОЙСТВО АВТОМАТИЗИРОВАННОЙ ОБРАБОТКИ ГРУЗОВ - DEVICE FOR AUTOMATED CARGO HANDLING		L	P	H	Kg	КОД - Part No.
ЗАЩИТА КРОНШТЕЙНА ПРАВАЯ RIGHT BRACKET PROTECTION Винт M8x16 B3.86.006.0001 - 3 шт. (отдельный заказ) / Screw M8x16 B3.86.006.0001 - 3 pcs. (option) Гайка самоконтрящаяся M8 GV60-3008000-0001 - 3 шт. (отдельный заказ) / Self-locking nut M8 GV60-3008000-0001 - 3 pcs. (option) **ПОКРЫТИЕ - FINISHING** | **RAL**	15 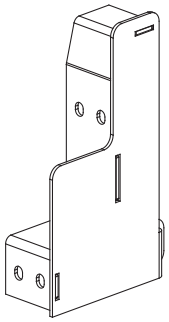					GX20-1000000
БАЛКА MGB 70, 3 ЗАЦЕПА BEAM MGB 70, 3 HOOKS Фиксатор балки плоский GU80-0000002-0111 - 2 шт. (отдельный заказ) / Flat beam lock GU80-0000002-0111 - 2 pcs. (option) ИЛИ / OR Фиксатор балки GU80-0000000 - 2 шт. (отдельный заказ) / Beam lock GU80-0000000 - 2 pcs. (option) **ПОКРЫТИЕ - FINISHING** | **RAL**	16 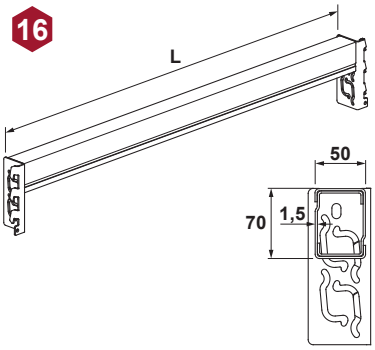	1350	1,5	70		GE24-0701350
УСТРОЙСТВО АВТОМАТИЗИРОВАННОЙ ОБРАБОТКИ ГРУЗОВ «МИКРОН» DEVICE FOR AUTOMATED CARGO HANDLING «MICRON» Пульт ДУ WS.0812-8000000 - 1 шт. (входит в комплект поставки) / Remote control panel WS.0812-8000000 - 1 pcs. (included in the complete set) Устройство зарядное PC.2224-0550000 - 1 шт. (входит в комплект поставки) / Charging device PC.2224-0550000 - 1 pcs. (included in the complete set) **ПОКРЫТИЕ - FINISHING** | **RAL**	17 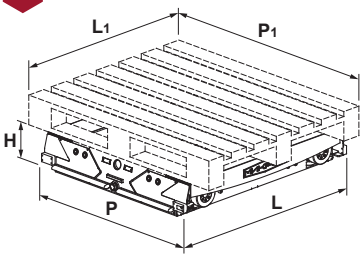	890 1090 890 1090	950 950 950 950	190 190 190 190	1500 1500 1500 1500	WS.0812-XXX WS.1012-XXX WSF.0812-XXX WSF.1012-XXX

Обозначение / Designation	L1	P1	t*	E**
WS.0812	800	1200	0...+40	55...105
WS.1012	800			
	1000			
WSF.0812	800	1200	-30...-5	
WSF.1012	800			
	1000			

* Температура эксплуатации, °C /
* Operating temperature, °C

** Емкость аккумулятора, Ач. По заказу /
** Battery capacity, Amp/h, depends on the order

XXX	Дополнительные опции / Advanced options
000	Базовое исполнение / Basic perfomance
001	Наличие доп. батареи / Availability of an additional battery
002	Наличие модуля Wi-Fi для связи с WMS / Availability of the Wi-Fi module for WMS connection
010	Наличие системы магнитного удержания / Availability of a magnetic retention system
100	Наличие влагозащиты / Moisture protection presence
112	Наличие доп. батареи и системы магнитного удержания / Availability of an additional battery and a magnetic retention system
212	Наличие доп. батареи, системы магнитного удержания и модуля Wi-Fi / Availability of an additional battery, a magnetic retention system and a Wi-Fi module

ПОКРЫТИЕ - FINISHING

ПРЕДМЕТНЫЙ УКАЗАТЕЛЬ

Б
Балка MG 70, 3 зацепа (GE22) ... 85
Балка MG 90 (GE00) ... 79
Балка MG 90, 3 зацепа (GE22) ... 85
Балка MG 110 (GE00) ... 80
Балка MG 120 (GE00) ... 80
Балка MG 130 (GE00) ... 80
Балка MG 150 (GE00) ... 81
Балка MG 160 (GE00) ... 81
Балка MGB 70, 3 зацепа (GE24) ... 85, 149
Балка MGB 90 (GE04) ... 81
Балка MGB 90, 3 зацепа (GE24) ... 85
Балка MGB 110 (GE04) ... 82
Балка MGB 130 (GE04) ... 82
Балка MGB 160 (GE04) ... 82
Балка MGH 90 (GE04) ... 83
Балка MGH 110 (GE04) ... 83
Балка MGH 130 (GE04) ... 83
Балка MGH 160 (GE04) ... 84
Балка MGK 70 (GE02) ... 87
Балка MGK 90 (GE02) ... 87
Балка MGK 90 с уголком под настил (GE31) ... 88
Балка MGK 110 с уголком под настил (GE31) ... 88
Балка MGK 110 (GE02) ... 87
Балка MRK 50, 3 зацепа (GE30) ... 86
Балка MRK 65, 3 зацепа (GE30) ... 86
Балка для рельса шаттла (GX00) ... 147
Балка облегченная MG 70, 3 зацепа (GE15) ... 84
Балка облегченная MG 90 (GE18) ... 79
Балка облегченная MG 90, 3 зацепа (GE15) ... 84
Балка облегченная MG 90: глубинный стеллаж (GE18) ... 79
Балка облегченная MGK 70 (GE19) ... 87
Балка под раскосы для рельса шаттла (GX01) ... 147
Балка поперечная (GE10) ... 89
Балка поперечная 40x20 для настила (GE11) ... 89
Балка поперечная MGK (GE12) ... 89
Балка поперечная внешняя (GE13) ... 97
Балка поперечная для настила (GE11) ... 89
Балка поперечная усиленная (GE10) ... 89
Балка стеновых панелей (GU50) ... 118
Бампер навесной (GU00) ... 111
Брус защиты 60x22 (GU00) ... 114
Брус защиты 60x22 (GU01) ... 114
Брус защиты 60x30 (GU00) ... 114

В
Ворота распашные 1100 (GP40) ... 101
Ворота распашные 1100 к стойке (GP41) ... 104
Вставка соединительная (GA00) ... 72

Г
Горизонталь 30x15 (GA00) ... 75, 145
Горизонталь 30x15: глубинный стеллаж (GA00) ... 76

Д
Держатель катушек №18 на пол (GT11) ... 132
Держатель катушек на раму (GT10) ... 132
Диагональ 30x15 (GA00) ... 77
Диагональ 30x15: глубинный стеллаж (GA00) ... 78

З
Заглушка стойки (GV00) ... 117
Защита 70, 85 для рамы с подпятником усиленным (GU00) ... 111
Защита передняя (GZ02) ... 113
Защита кронштейна для рельса шаттла (GX20) ... 148, 149
Защита рамы угловая (GU00) ... 112
Защита рамы фронтальная (GU00) ... 110
Защита рамы фронтальная 70, 85 (GU00) ... 111
Защита рамы фронтальная 70, 85 усиленная (GU00) ... 111

К
Каркас продольный (GG35) ... 91
Комплект крепления дверного полотна 800x2000 на стойку (GV51) ... 132
Консоль торцевая 900 (GR01) ... 133
Консоль торцевая 900 (1Т) (GR00) ... 134
Консоль торцевая 900x1100 (1Т) с ограничителем (GR03) ... 133
Кронштейн балки поперечной внешней (GF00) ... 97
Кронштейн горизонтали (GZ09) ... 145
Кронштейн диагонали (GZ01) ... 78
Кронштейн левый для рельса шаттла (GX11) ... 146
Кронштейн ложемента (секция 1350) (GZ05) ... 95
Кронштейн ложемента (секция 1450) (GZ05) ... 95
Кронштейн ложемента усиленный (секция 1350) (GZ05) ... 95
Кронштейн ложемента усиленный (секция 1450) (GZ05) ... 96
Кронштейн ложемента отдельностоящей стойки (секция 1350) (GZ05) ... 96
Кронштейн ложемента отдельностоящей стойки (секция 1450) (GZ05) ... 96
Кронштейн правый для рельса шаттла (GX12) ... 146
Крюк 5x100 на стойку (GS55) ... 126
Крюк 10x400 с ценникодержателем на балку (GS51) ... 126
Крюк на балку (GS50) ... 126

Л
Ложемент (GZ08) ... 94
Лоток ложемента (GZ06) ... 115
Лестница 45° (GP00) ... 99
Лестница 45° (оцинкованные ступени) (GP01) ... 100

Н
Направляющая зоны загрузки (GX16) ... 148
Настил ДСП (GG10) ... 90
Настил ЛДСП на балку MGK (GG11) ... 90
Настил профилированный с перфорацией 125 (GP21) ... 98
Настил сетчатый на балку MG (GG20) ... 90
Настил сетчатый несущий (GG22) ... 91

О
Ограждение 1100 к воротам (GP50) ... 102, 103
Ограждение лестницы 1100 (GP60) ... 100, 101
Ограждение сетчатое 200 (GS05) ... 127
Ограждение сплошное 75 на балку MGK (GS10) ... 127
Ограждение торцевое верхнее (GS00) ... 117
Ограждение фронтальное 1100 к воротам (GP51) ... 103
Ограничитель поддона нижний (GZ03) ... 115
Ограничитель рамы 300 (GT08) ... 132
Ограничитель торцевой (GZ03) ... 115
Ограничитель торцевой 300 к раме (GT08) ... 131
Ограничитель торцевой 300 с ключом (GT08) ... 131
Опора бруса защиты (GZ04) ... 114
Опора настила консольная на балку (GP31) ... 98

П
Паллетостоп 60x30 на раму (GU52) ... 118
Панель торцевая сетчатая (GH01) ... 126
Пластина (GE31) ... 88
Пластина выравнивающая (GU40) ... 73
Пластина выравнивающая для подпятника (4 отверстия) (GU40) ... 73
Пластина выравнивающая для усиленного подпятника (GU40) ... 73, 74
Пластина крепления связи рядов (GV50) ... 117
Пластина разгружающая (GU41) ... 74
Пластина разгружающая 4x300x300, защита GU00-0031205 (GU43) ... 74
Пластина разгружающая защита 70, 85 (GU42) ... 75
Полка 30 (GG00) ... 91
Полка 100 (GG00) ... 92
Полка 150 (GG00) ... 92
Полка 200 (GG00) ... 92
Полка 250 (GG00) ... 92
Полка 300 (GG00) ... 92
Полка наклонная (GG02) ... 91
Полка пожарозащитная 150 (GG01) ... 93
Полка пожарозащитная 200 (GG01) ... 93
Полка пожарозащитная 300 (GG01) ... 94
Подпятник (GA00) ... 72
Подпятник (4 отверстия) (GA00) ... 73
Подпятник усиленный (GA00) ... 73
Профиль балки MG (GE08) ... 134

Р
Разделитель 100 полки наклонной (GT06) ... 128
Разделитель 300 с ключом (GT08) ... 132
Разделитель на полку (GT04) ... 128
Разделитель на полку сплошной (GT05) ... 128
Разделитель на полку сплошной 150x1000 (GT07) ... 129
Разделитель на полку сплошной 250x1050 (GT07) ... 129
Разделитель на полку сплошной 300 (GT07) ... 130
Разделитель на полку сплошной 400x1000 (GT07) ... 130
Разделитель вертикальный на балку (GT01) ... 125
Разделитель подвесной на балку (GT00) ... 125
Разделитель проволочный 100 на балку (GT02) ... 125
Разделитель продольный сплошной 150x125 центральный (GT07) ... 129
Разделитель продольный сплошной 150x540 центральный (GT07) ... 129
Разделитель продольный сплошной 300x900 центральный (GT07) ... 130
Разделитель продольный сплошной 400 центральный (GT07) ... 131

ПРЕДМЕТНЫЙ УКАЗАТЕЛЬ

Разделитель продольный сплошной 150x125 боковой (GT07) 129
Разделитель продольный сплошной 150x540 боковой (GT07) 130
Разделитель продольный сплошной 300x900 боковой (GT07) 130
Разделитель продольный сплошной 400 боковой (GT07) 131
Разделитель прямой 40x20 на балку (GT03) 125
Рама вертикальная для плитки 870 (GN01) 137
Рама горизонтальная для плитки 870 (GN02) 137
Рельс (GX33) 146

С

Светильник на балку (GL00) 139
Светильник LED на балку (GL00) 139
Светильник на балку MGK (GL01) 139
Светильник LED на балку MGK (GL01) 139
Соединитель 400 для ремонта стойки (GA00) 119
Соединитель ложементов (GZ09) 94
Соединитель рельса (GX03) 145
Соединитель спаренного ряда (GU60) 97, 116
Соединитель спаренного ряда отдельностоящей стойки (GU61) 97
Стенка задняя сетчатая 900 (GH10) 127
Стойка 70 (GA00) 70
Стойка 85 (GB00) 70
Стойка 100 (GC00) 71
Стойка 120 (GD00) 71

Т

Табличка информационная (GK10) 133

У

Удлинитель стойки (GA02) 72
Усилитель для односторонней навески кронштейна (GX11) 148
Усилитель для рельса.....148
Устройство автоматизированной обработки грузов «Микрон».....149

Ф

Фиксатор для стяжки балок MGK (GU80) 117
Фиксатор настила GP21 на балку (GP30) 98
Фиксатор панели торцевой сетчатой к раме 70 (GU84) 126
Фиксатор секции торцевой 2700x2400 (GU85) 116
Фланец (GZ00) 77

Э

Экспозитор для плитки (GN00) 137

опытный завод

МИКРОН

182107, Россия, Псковская область,
г. Великие Луки, ул. Гоголя, д. 5

8 (800) 505 25 20 +7 (81153) 929 78

sales@ozm.ru www.ozm.ru

TÜV NORD
TÜV NORD CERT GmbH
ISO 9001